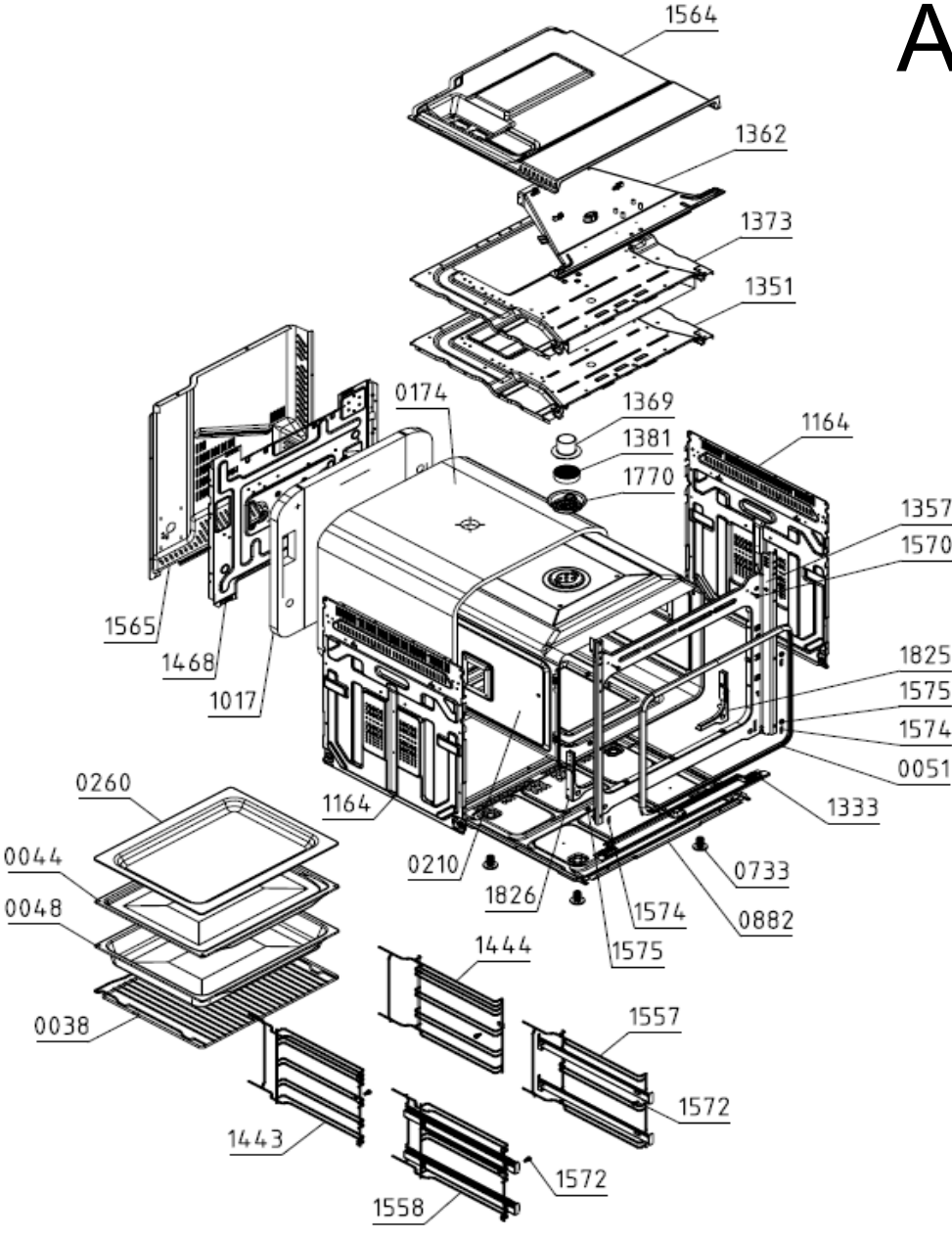
A
1564
1362
1373
1351
0174
1369
1381
1770
1164
1357
1570
1565
1468
1017
1825
1575
1574
0051
1333
0260
1164
0044
0210
0733
0048
1826
1574
0882
1575
1444
0038
1557
1572
1443
1572
1558

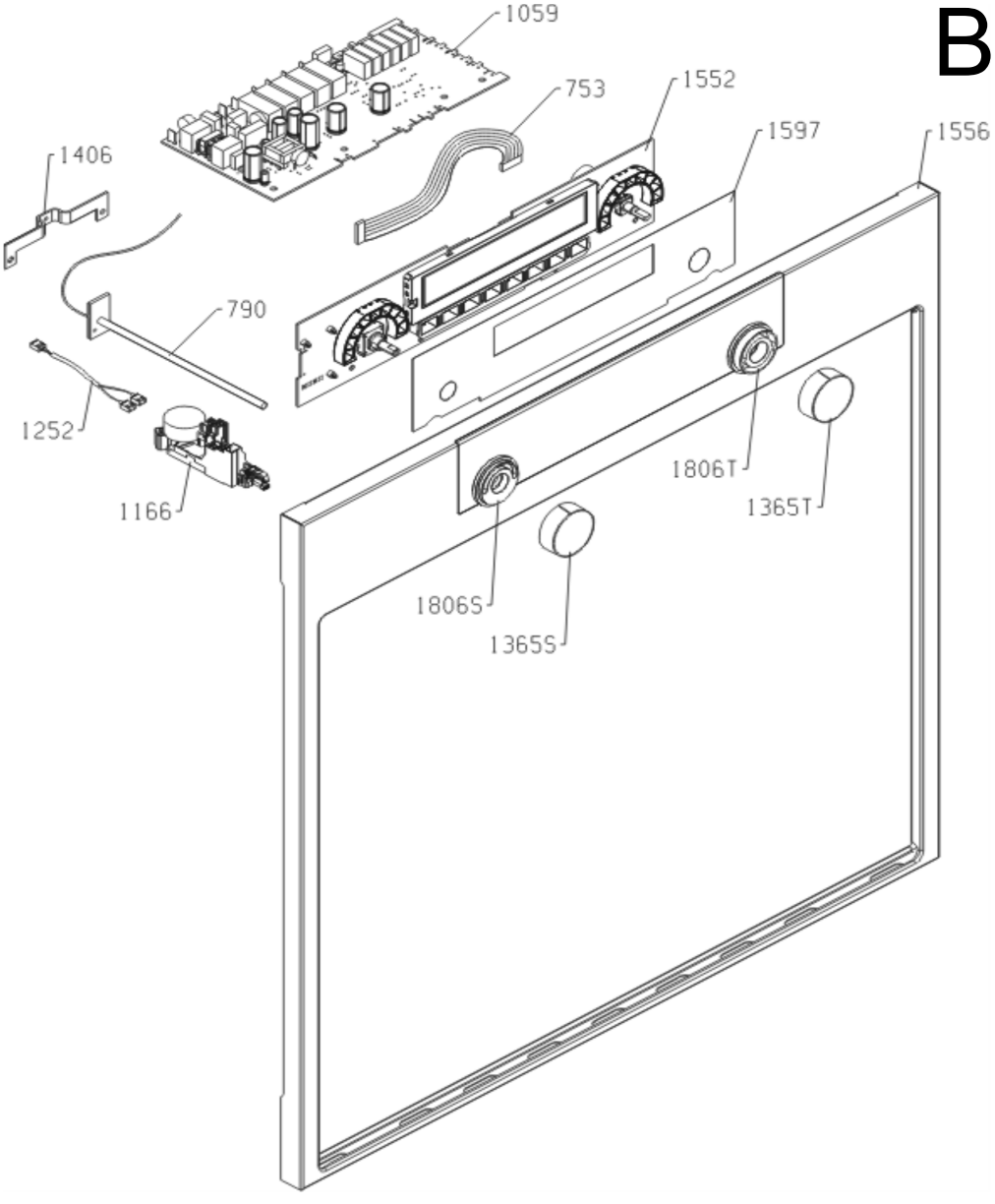
B
1059
753
1552
1597
1556
1406
790
1252
1166
1806T
1365T
1806S
1365S

C

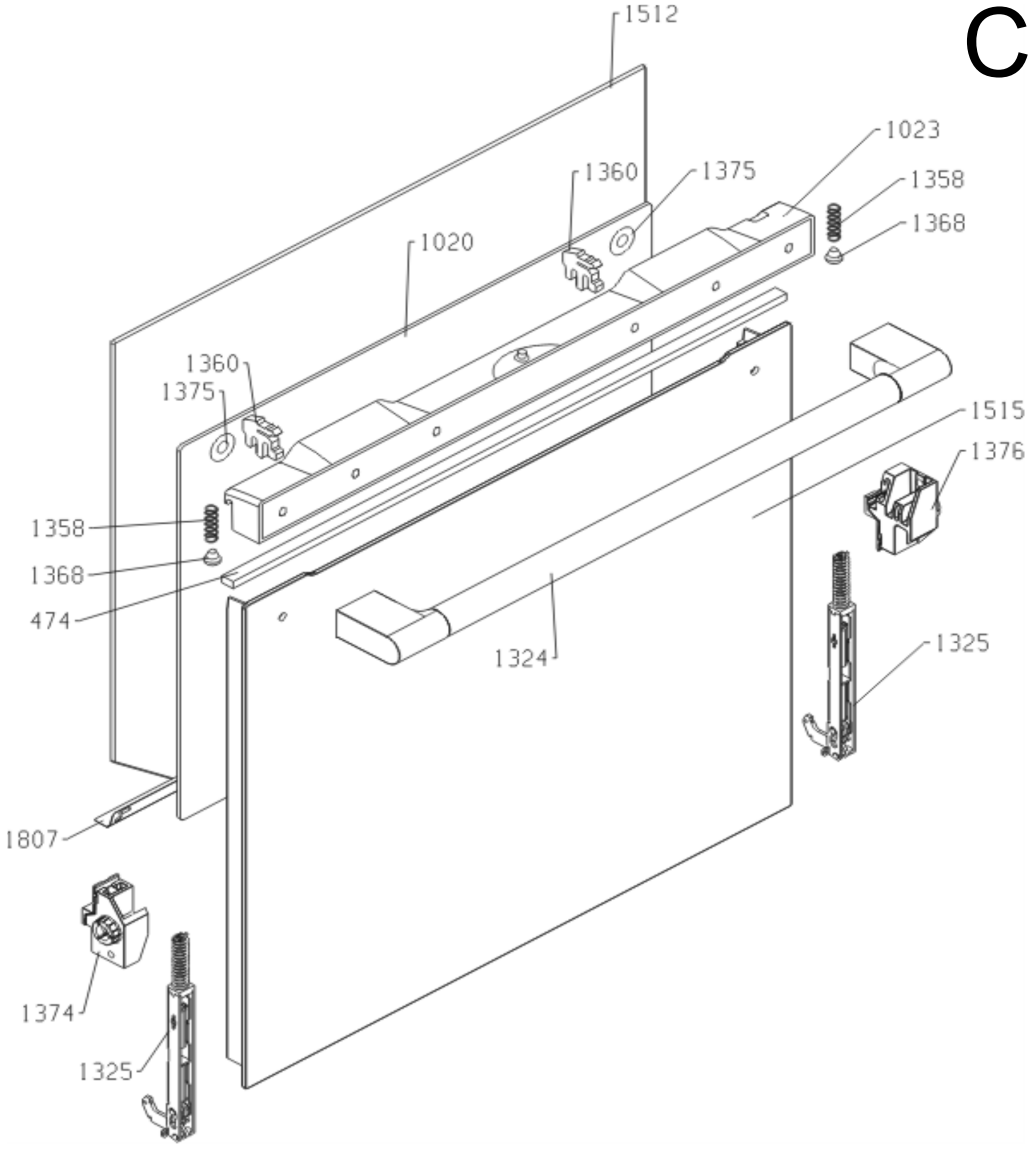
1512
1023
1360
1375
1358
1368
1020
1360
1375
1515
1376
1358
1368
474
1324
1325
1807
1374
1325

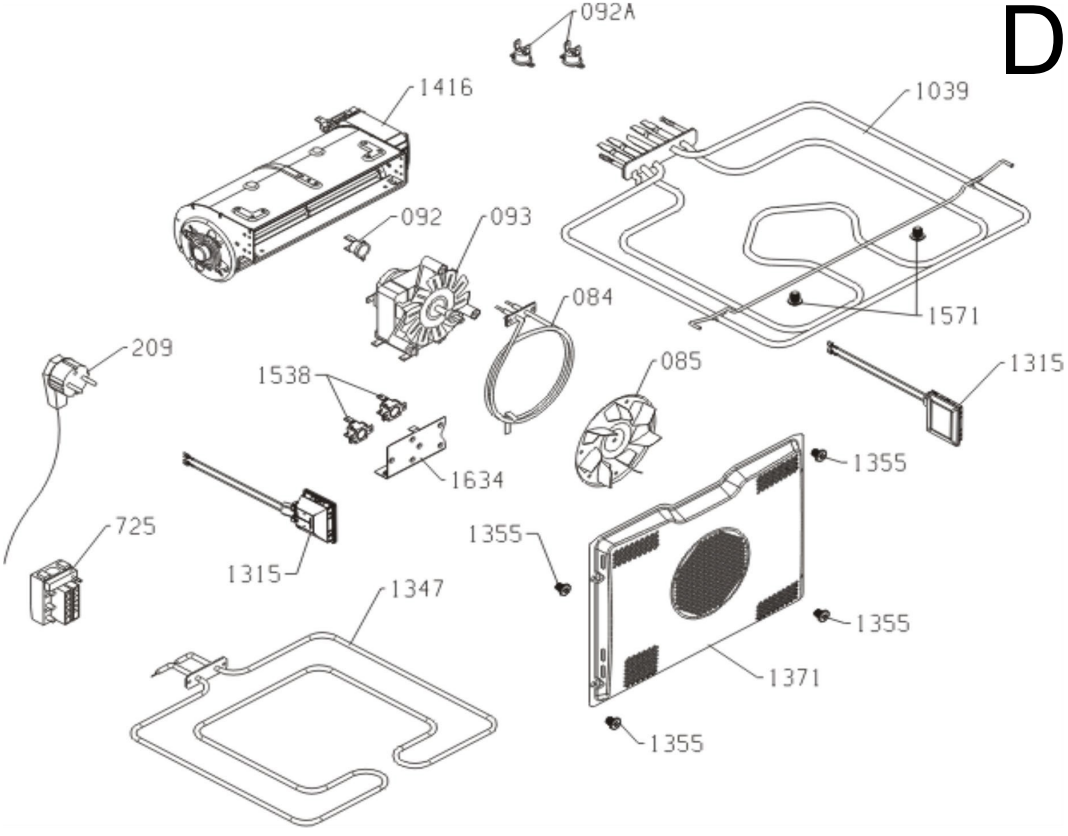
D
092A
1416
1039
092
093
084
1571
209
1538
085
1315
1634
1355
725
1315
1355
1347
1355
1371
1355

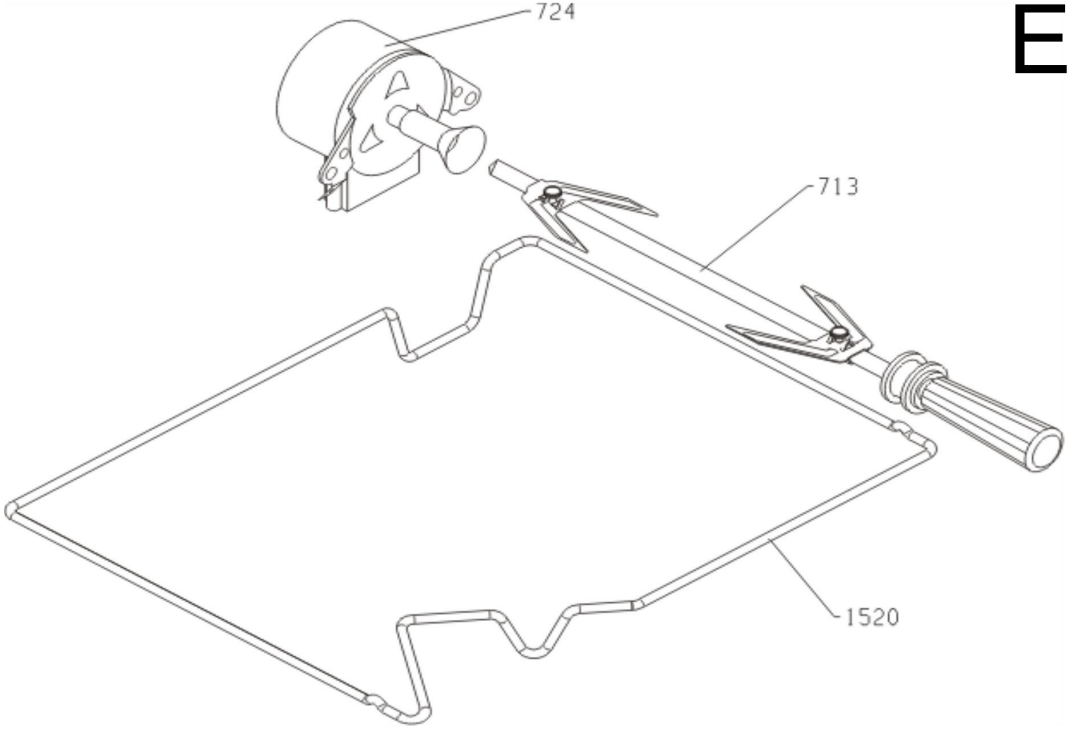
E
724
713
1520