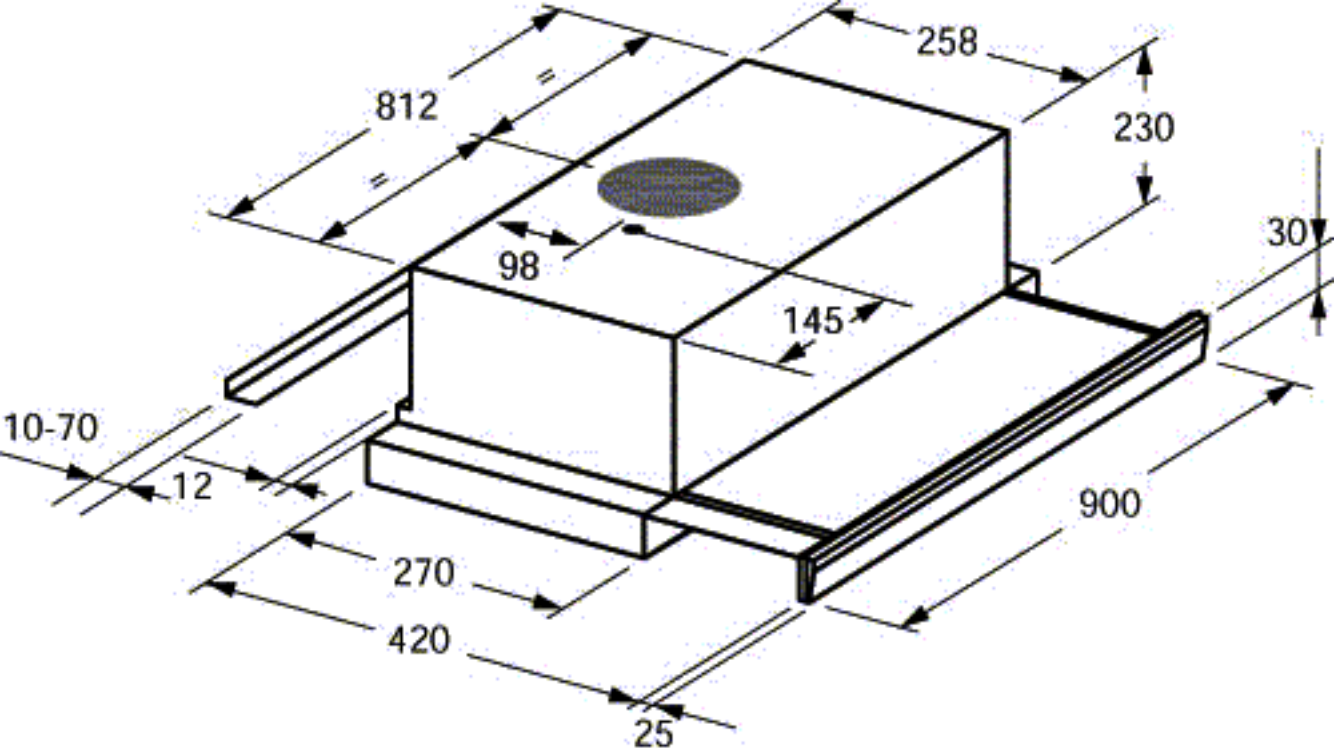
258
812
230
30
98
145
10-70
12
900
270
420
25