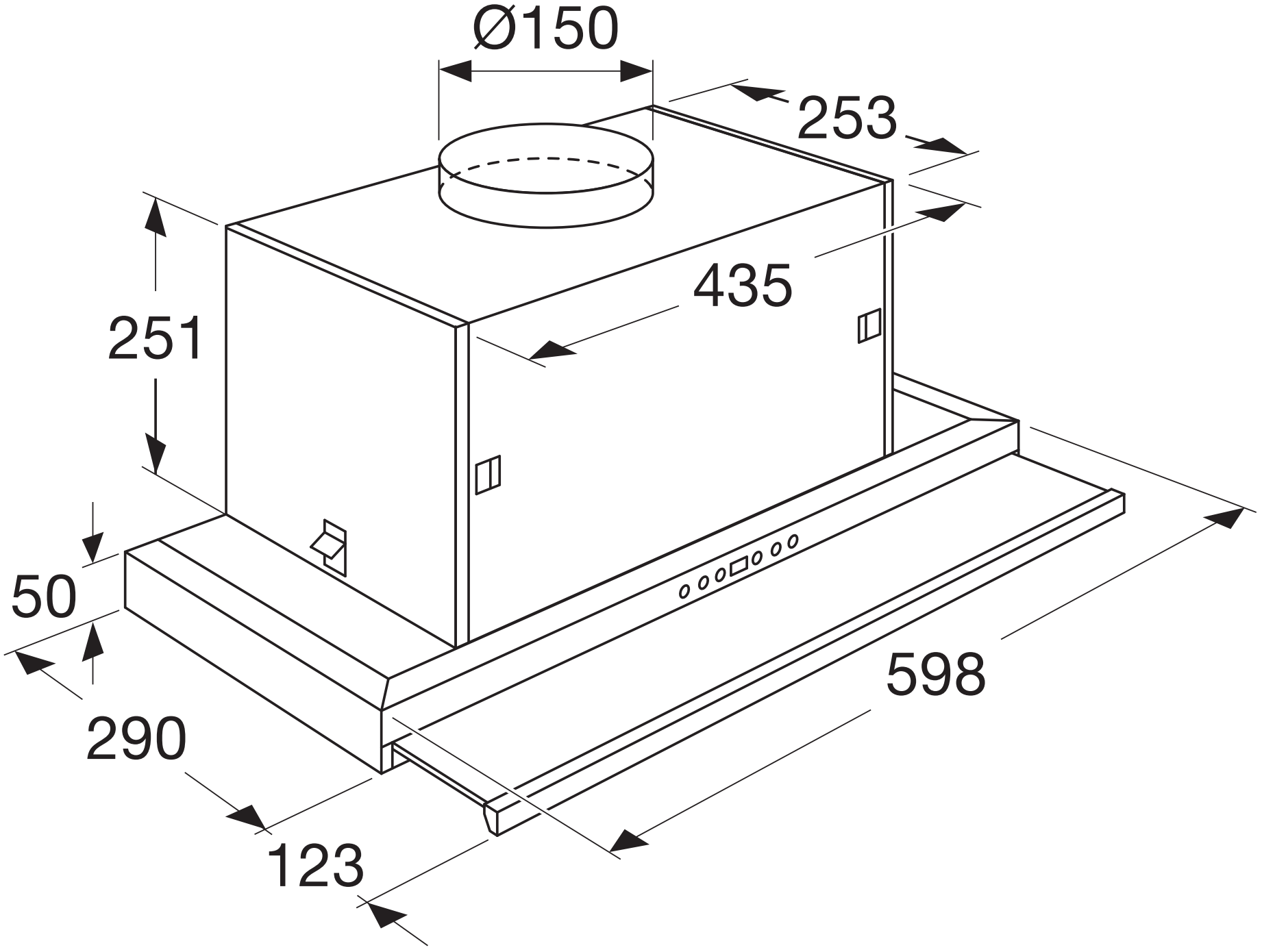
Ø150
253
435
251
50
290
123
598