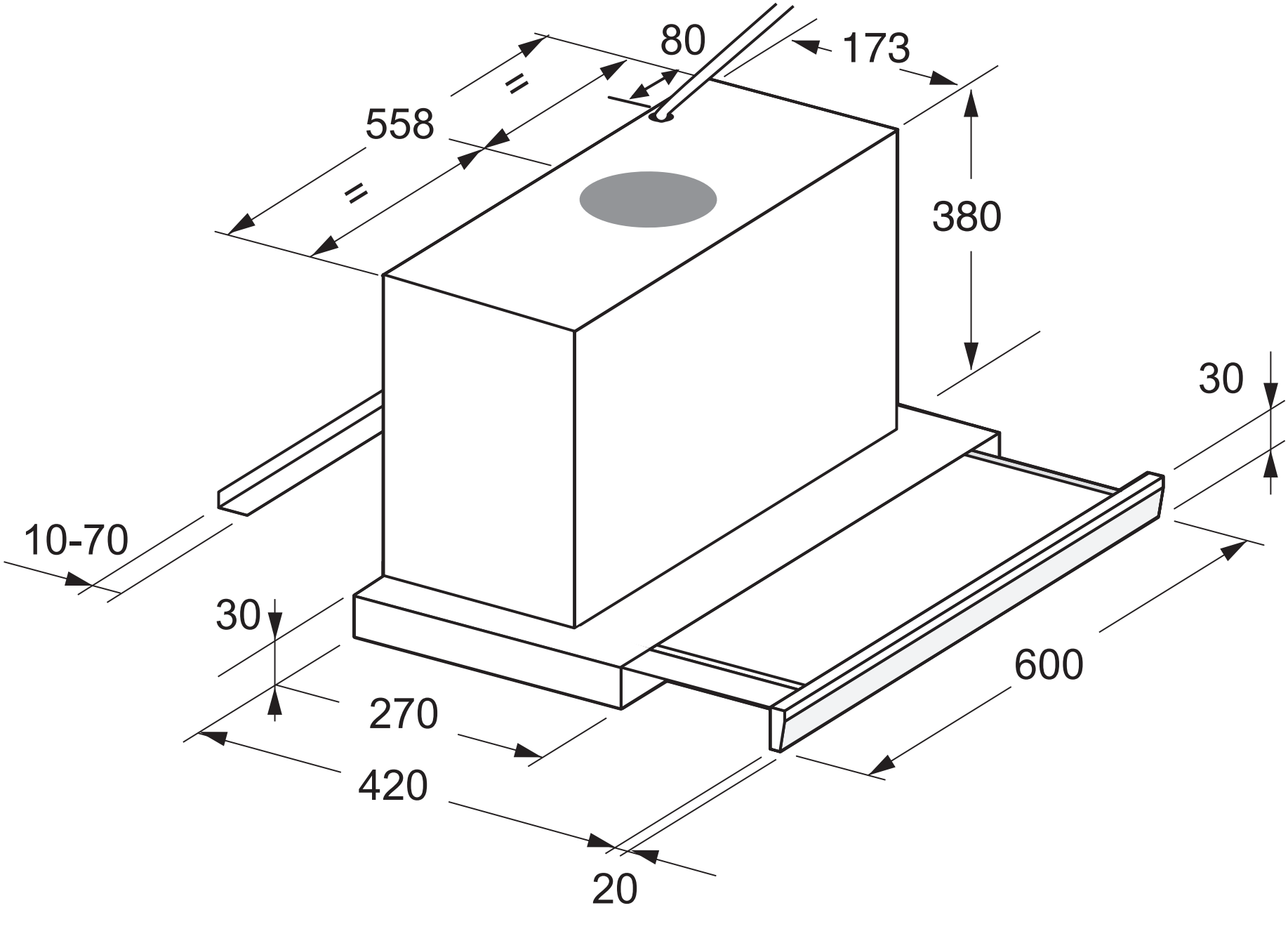
80
173
558
380
30
10-70
30
600
270
420
20