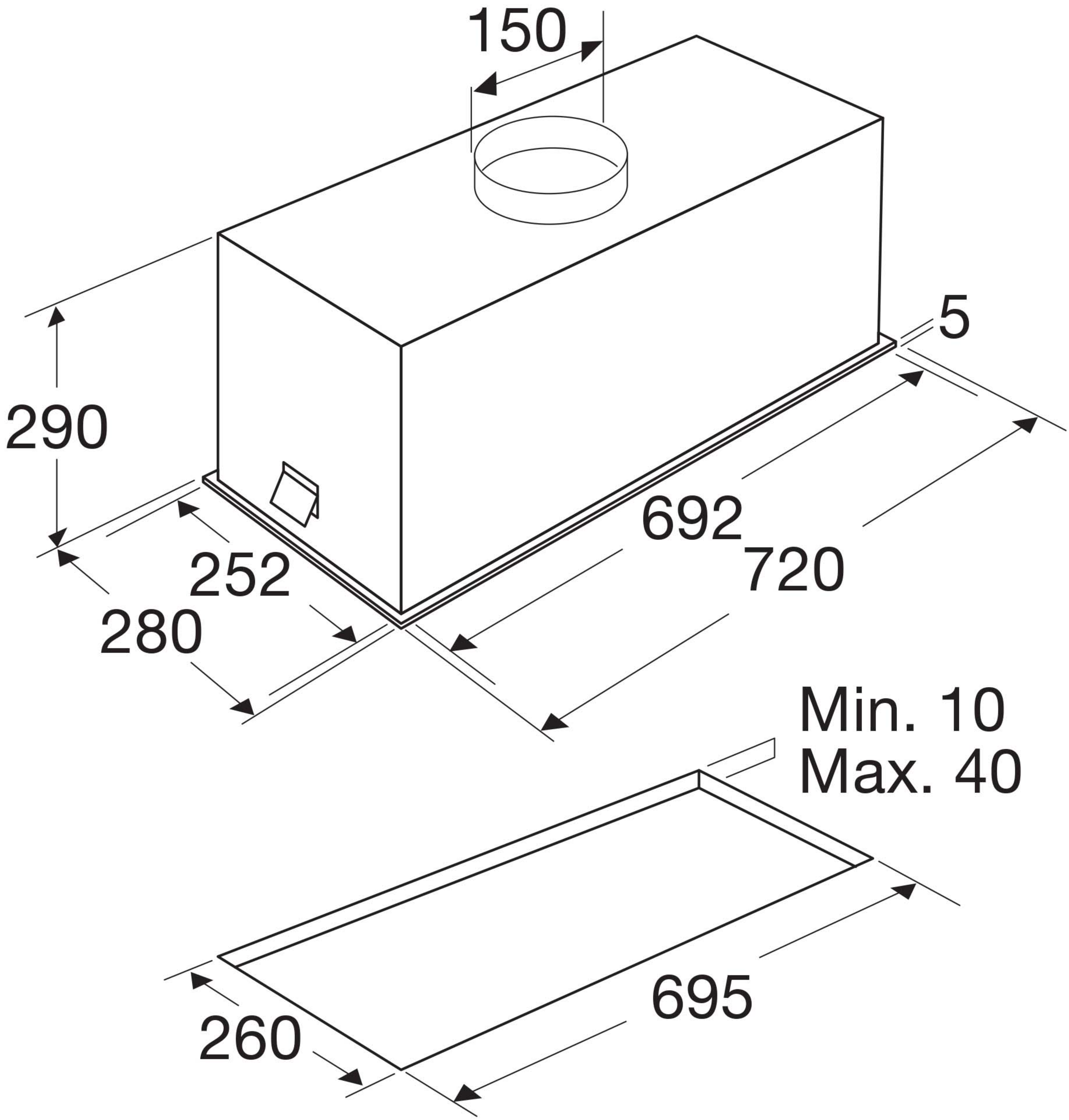
150
5
290
692
720
252
280
Min. 10
Max. 40
695
260