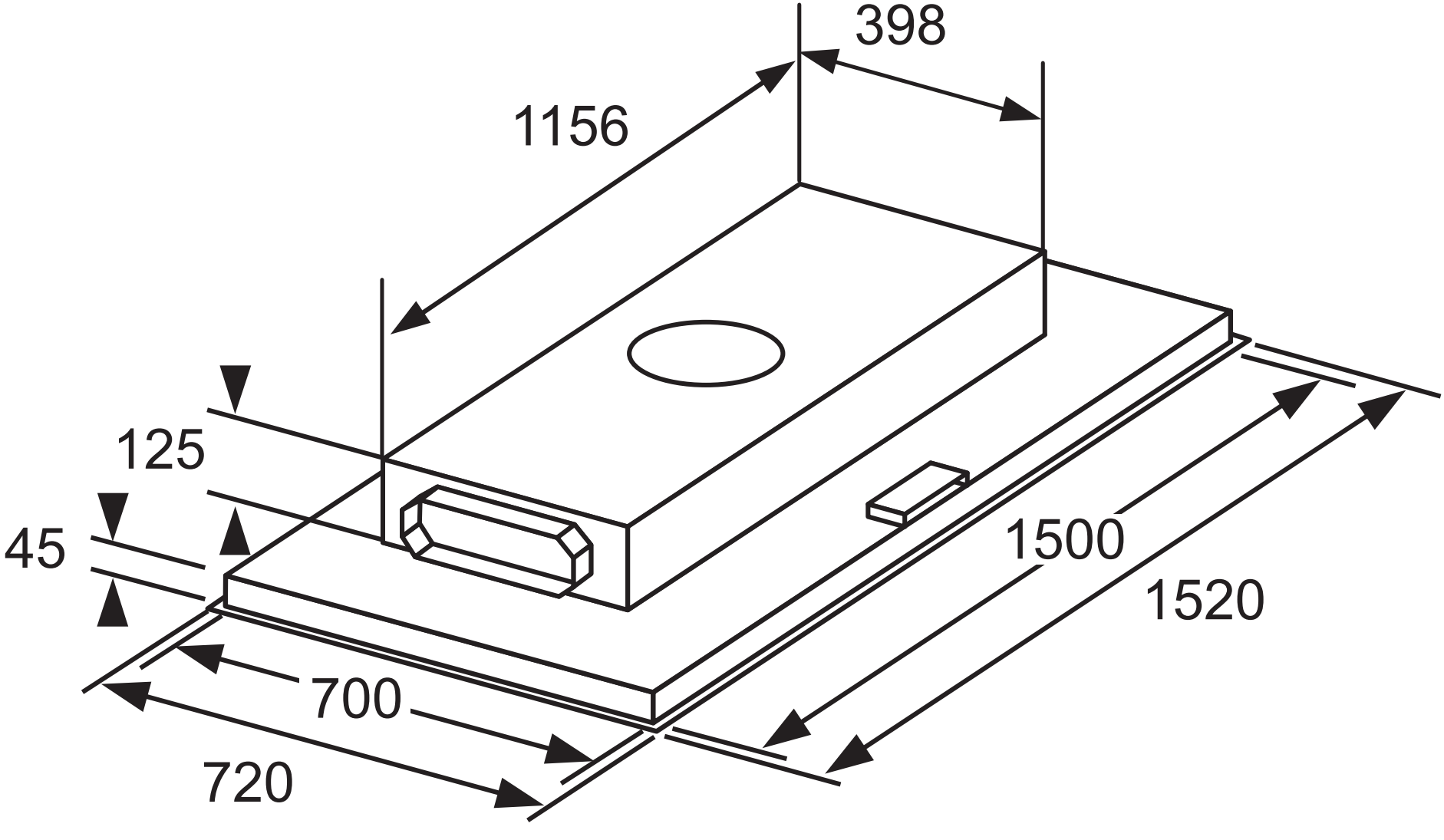
398
1156
125
45
1500
1520
700
720