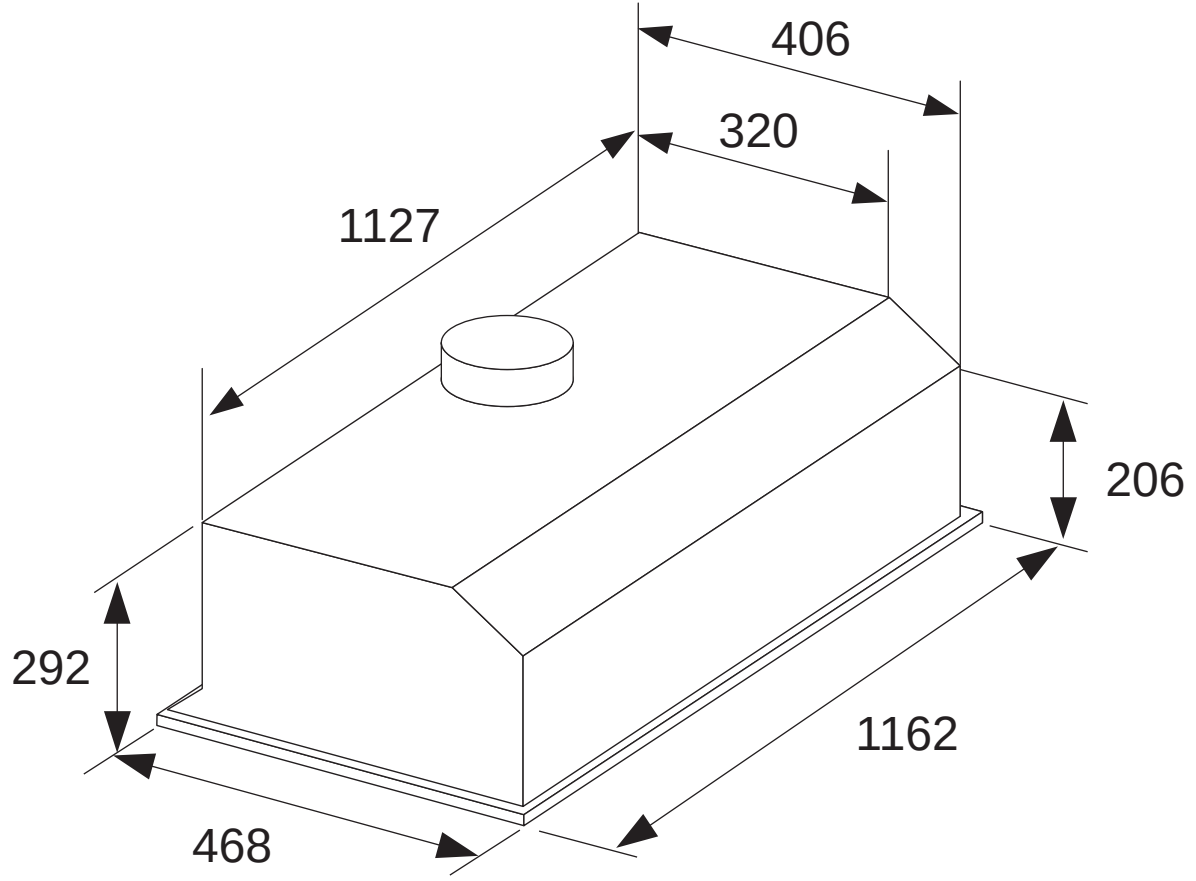
406
320
1127
206
292
1162
468