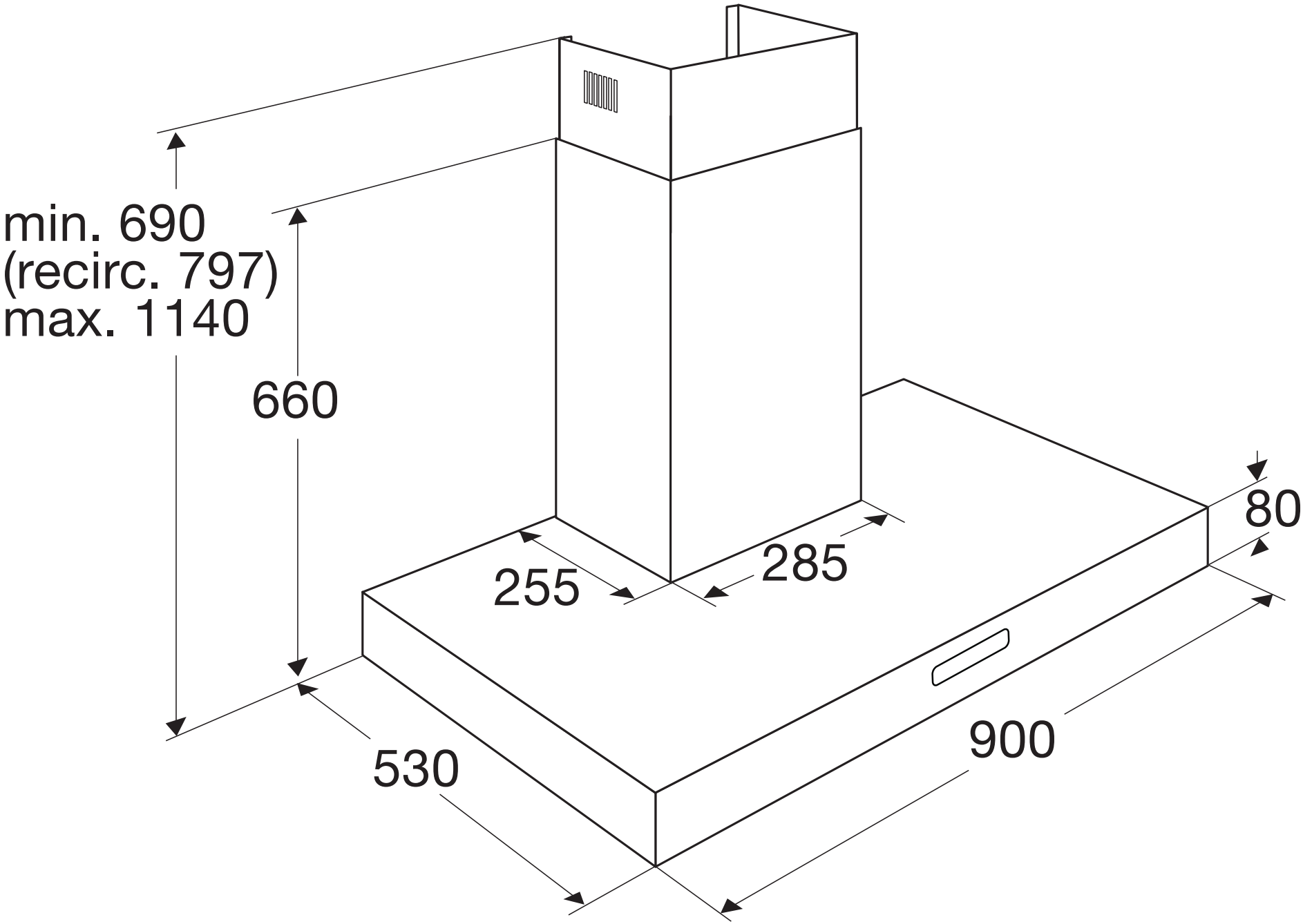
min. 690
(recirc. 797)
max. 1140
660
255
285
80
530
900