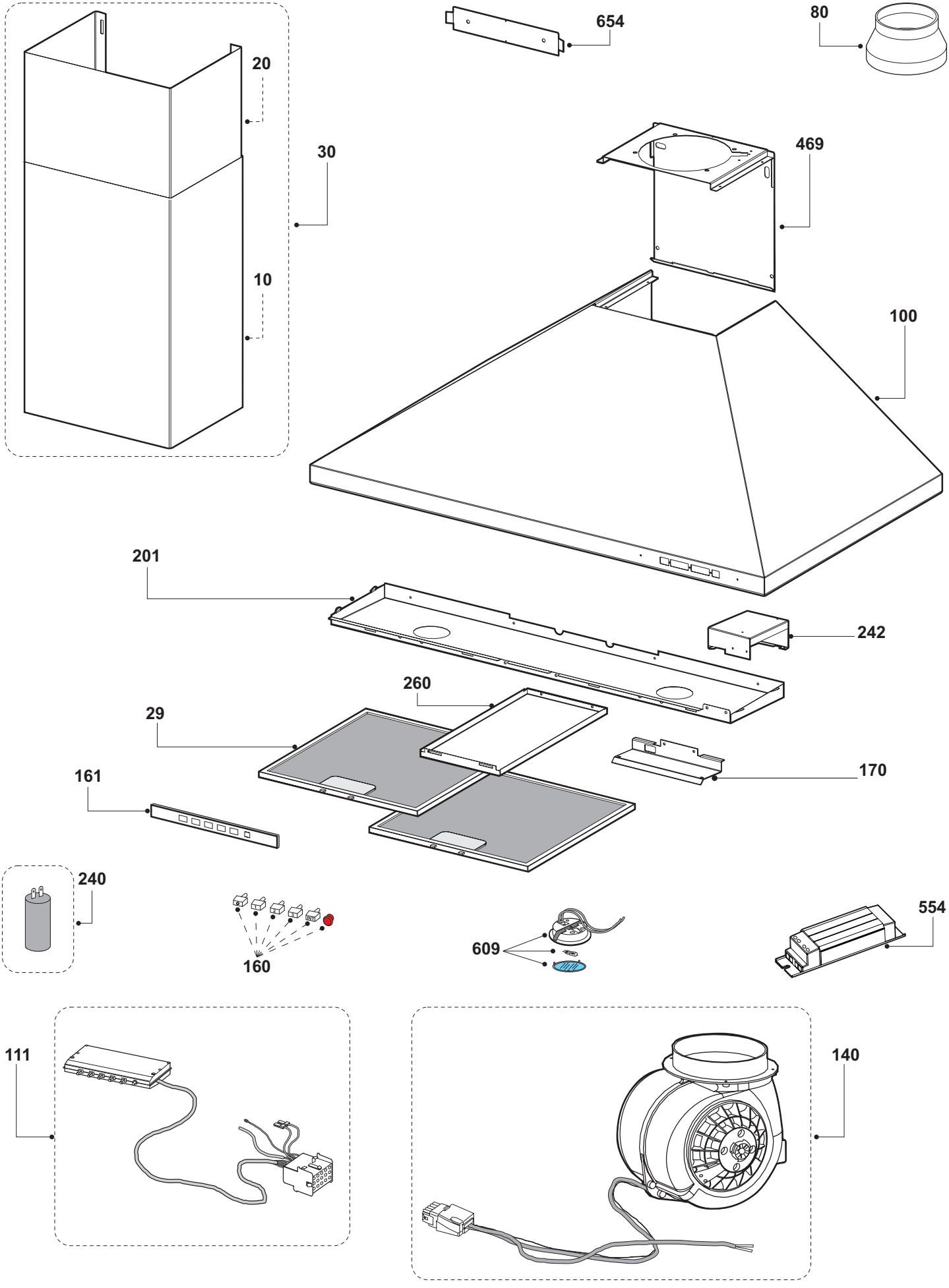
654
80
20
30
469
10
100
201
242
260
29
170
161
240
160
609
554
111
140