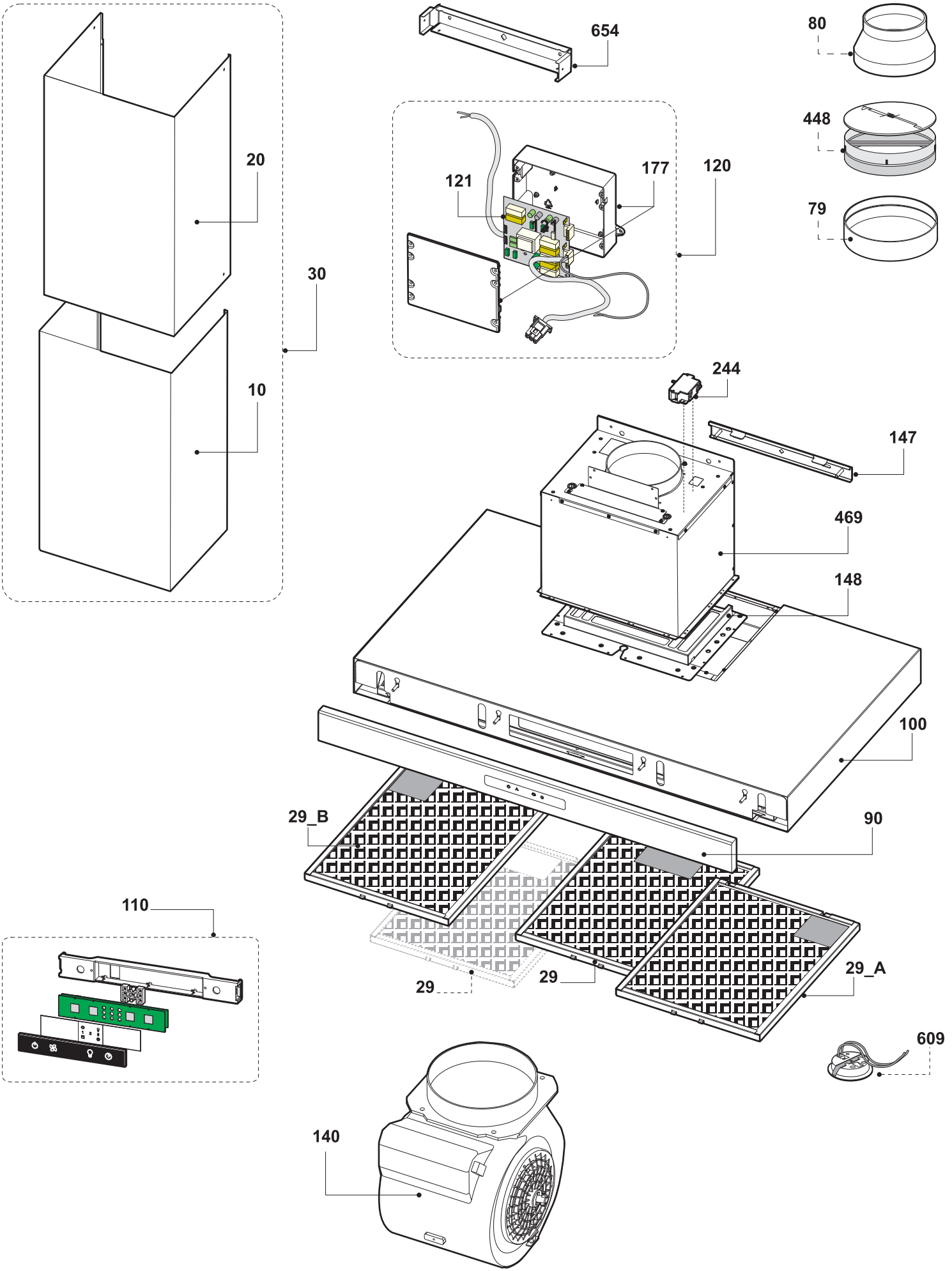
654
80
448
79
20
30
10
121
177
120
244
147
469
148
100
29_B
90
110
29
29
29_A
609
140