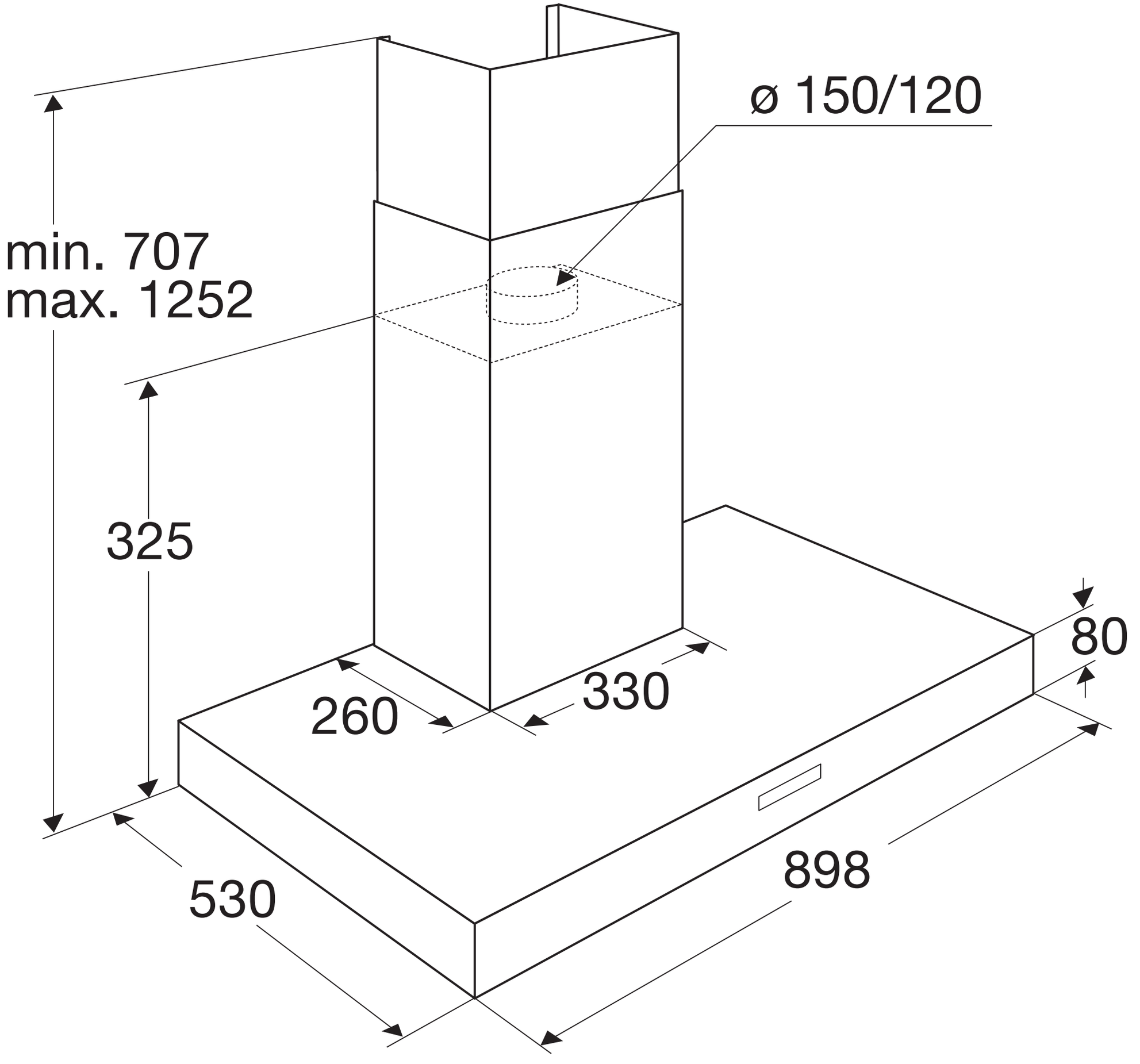
ø 150/120
min. 707
max. 1252
325
260
330
80
530
898