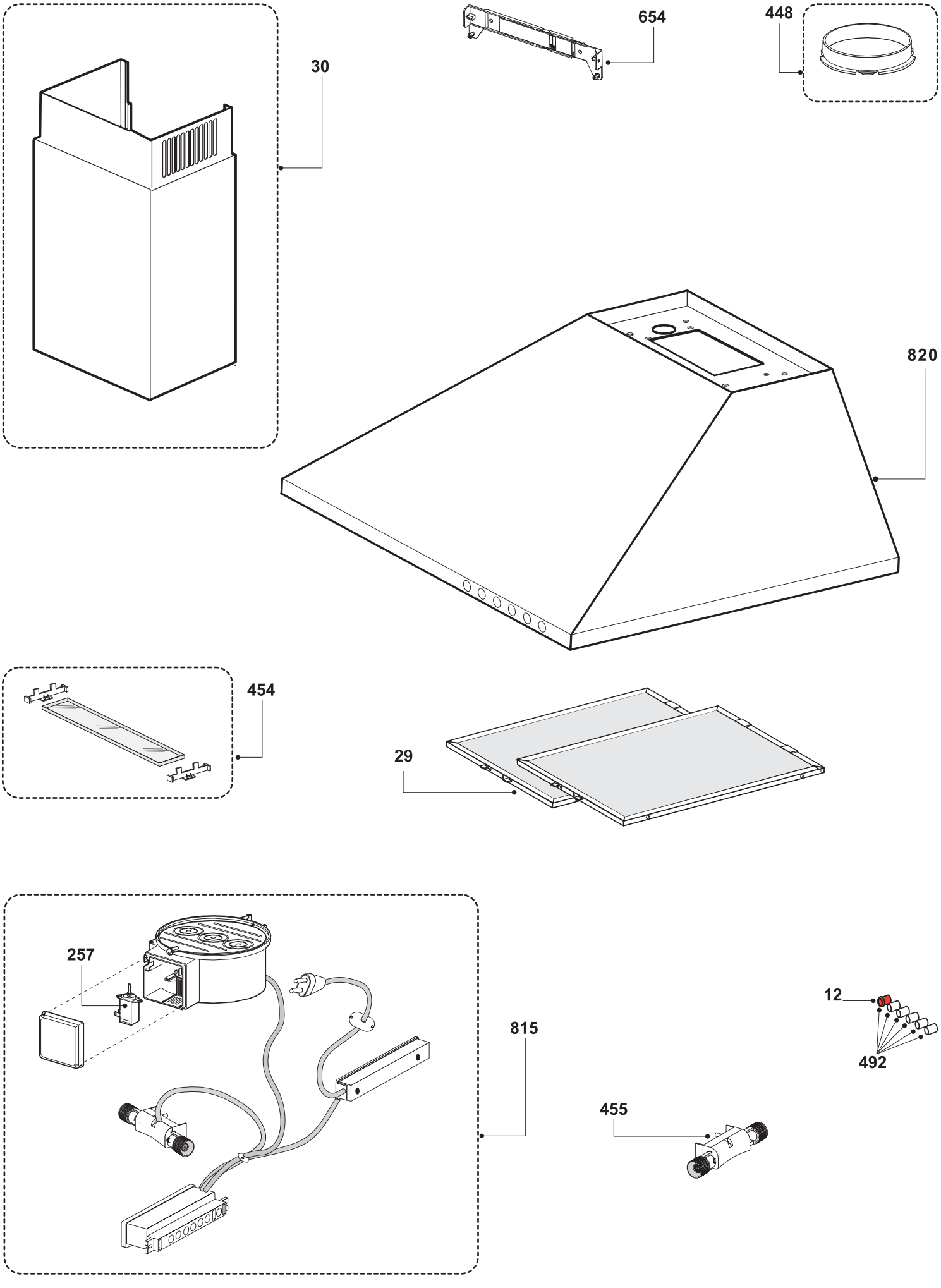
30
654
448
820
454
29
257
815
12
492
455