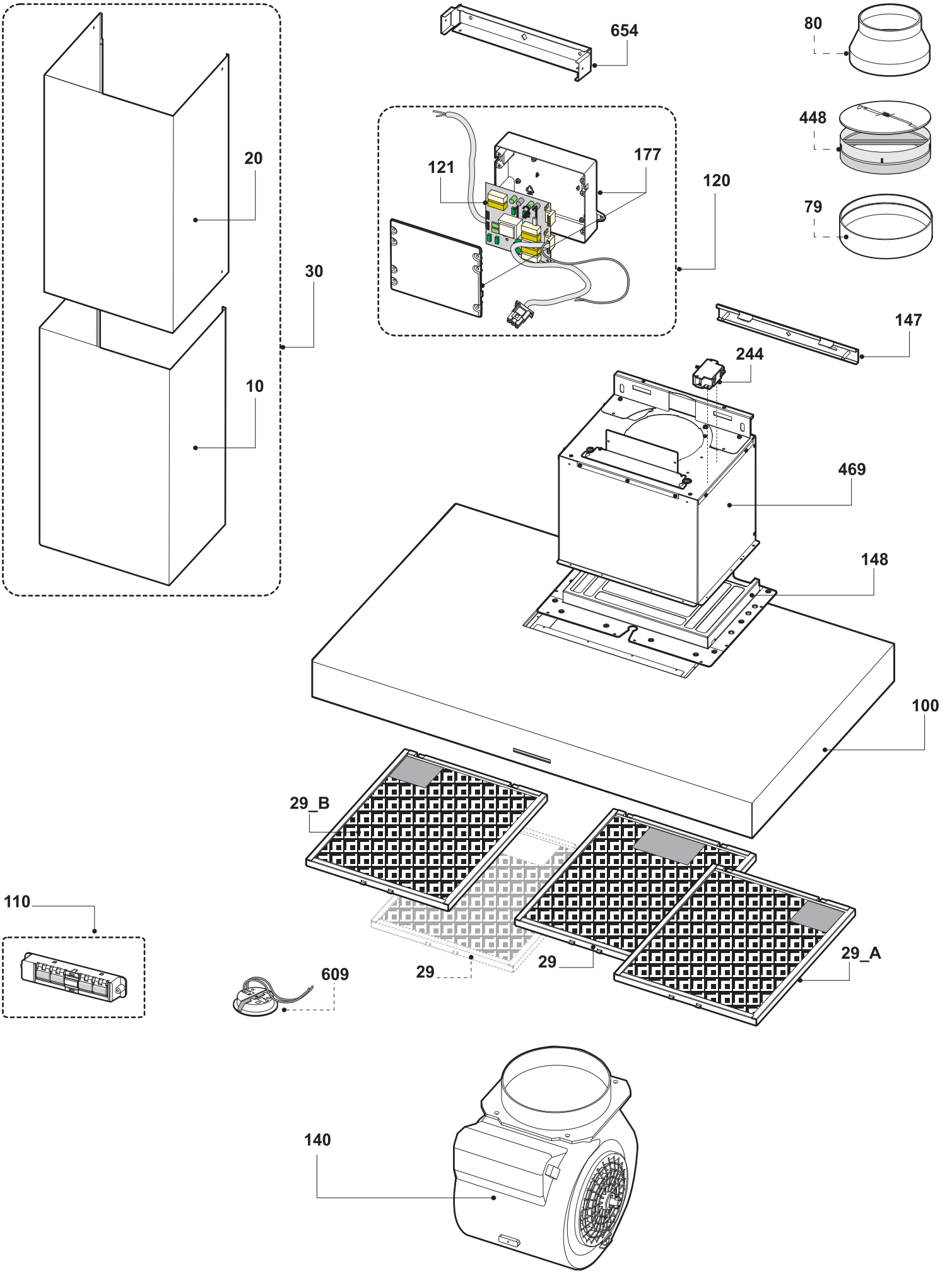
654
80
448
79
20
121
177
120
30
147
244
10
469
148
100
29_B
110
609
29
29
29_A
140