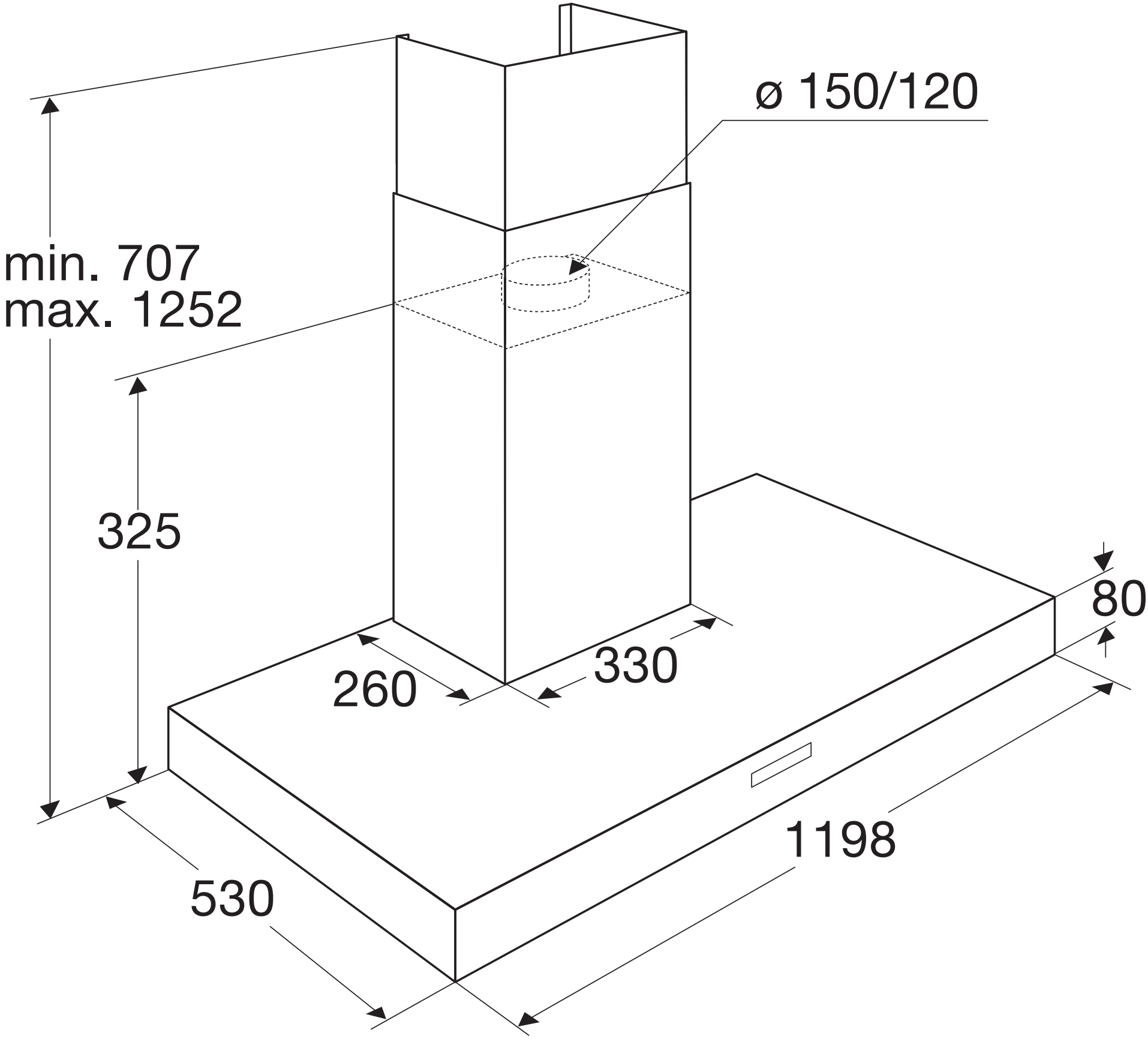
ø 150/120
min. 707
max. 1252
325
80
260
330
1198
530