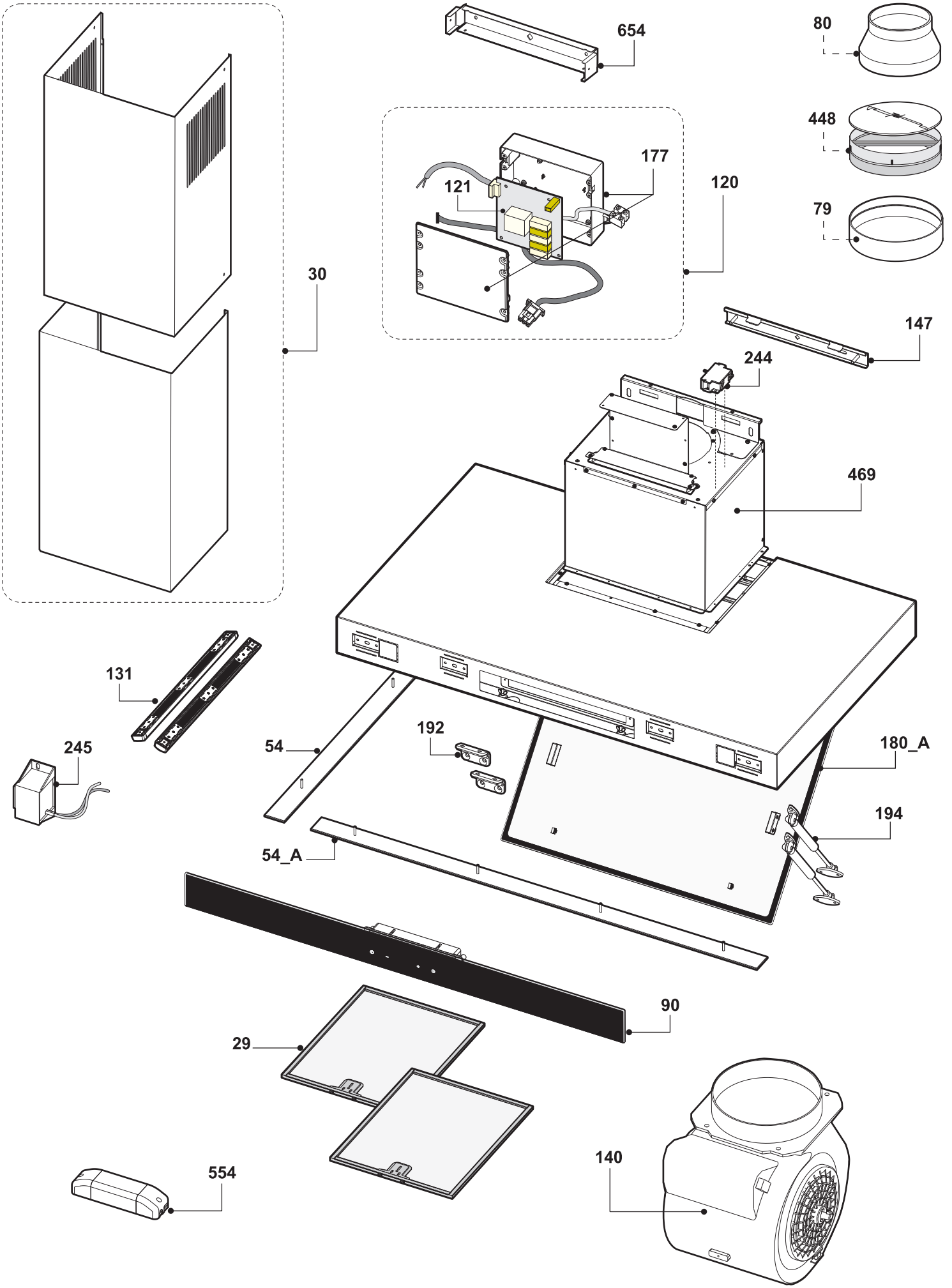
654
80
448
177
121
120
79
30
147
244
469
131
245
54
192
180_A
194
54_A
90
29
554
140