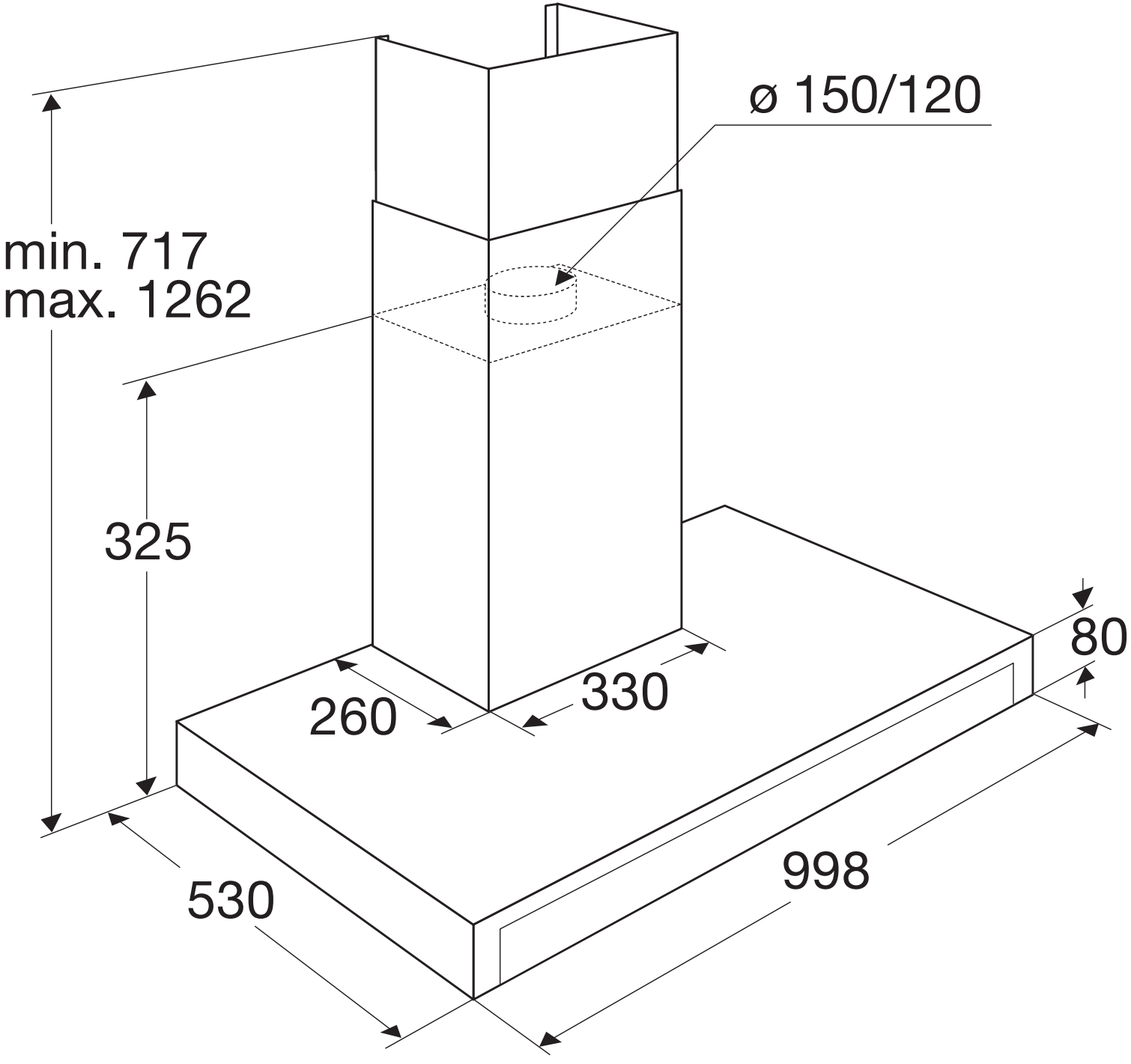
ø 150/120
min. 717
max. 1262
325
80
260
330
530
998