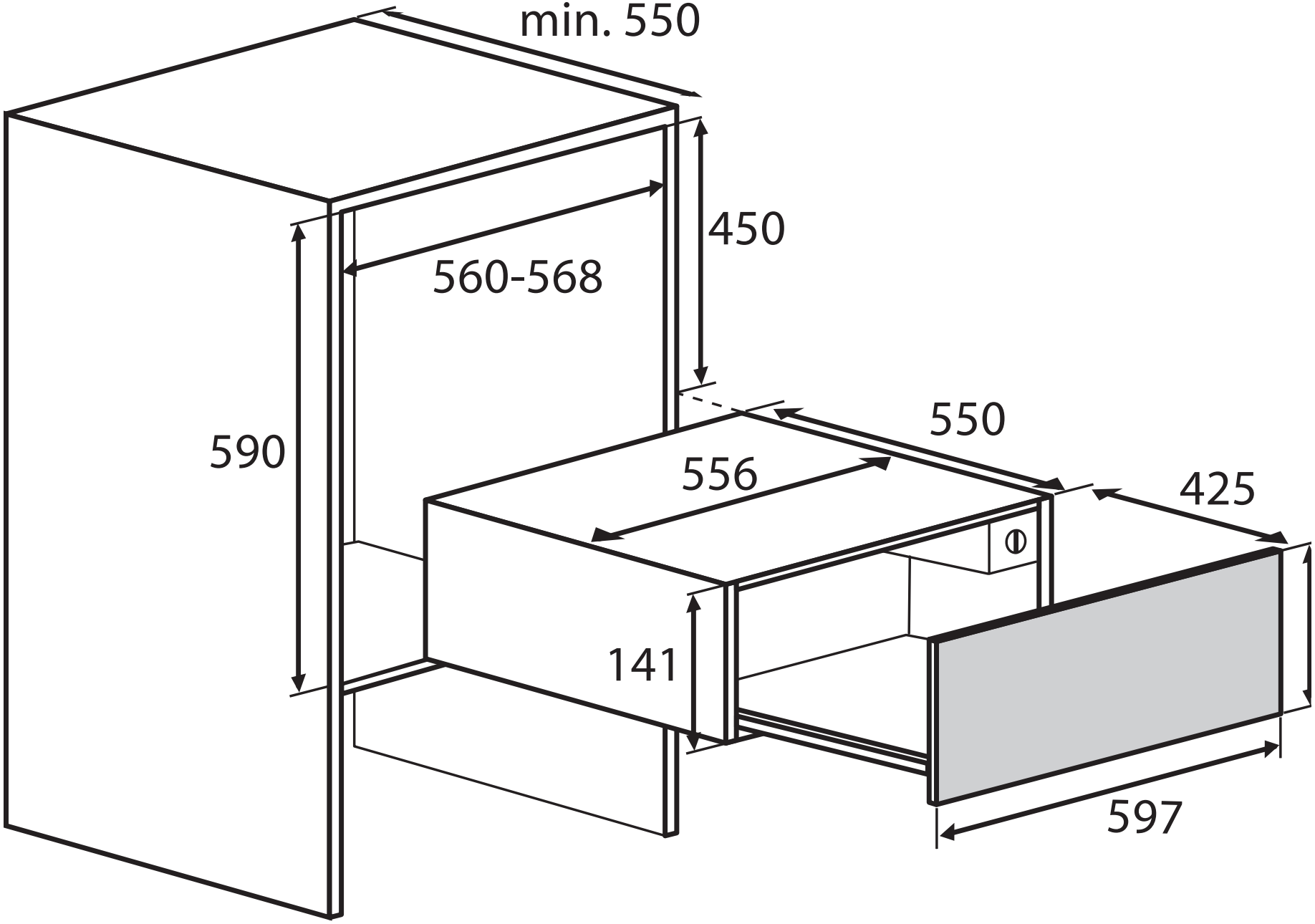
min. 550
450
560-568
590
550
556
425
141
597