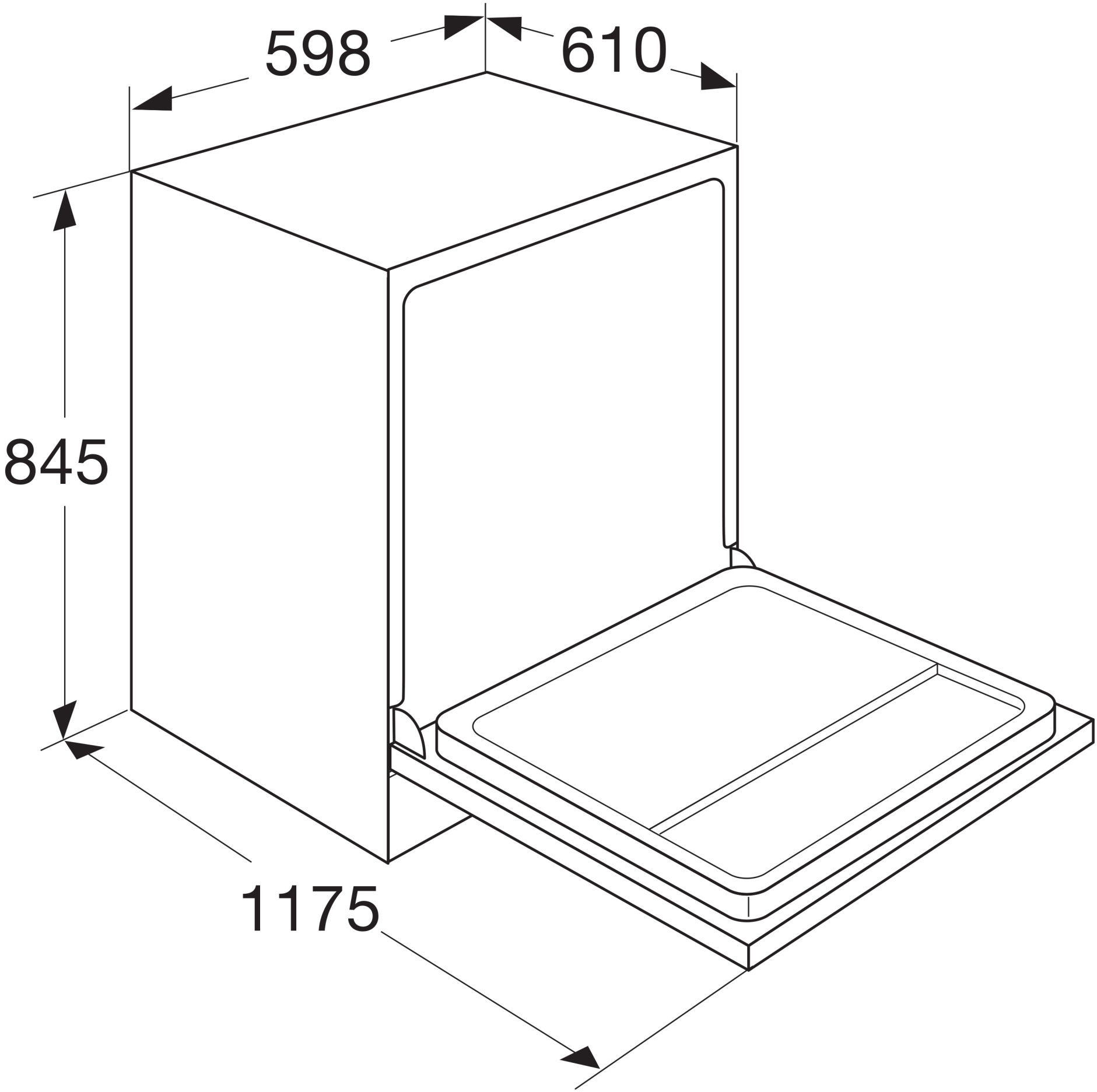
598
610
845
1175