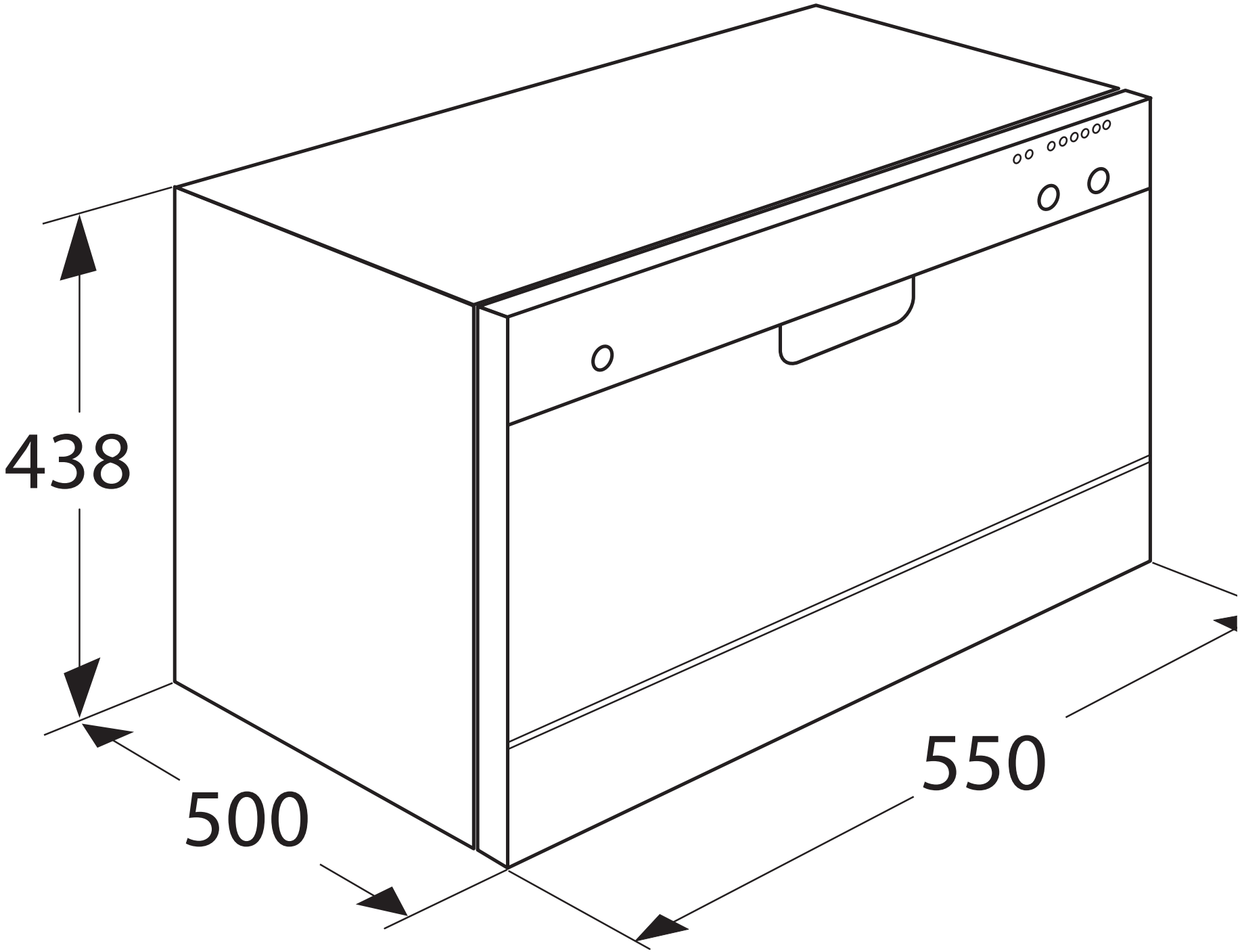
438
500
550