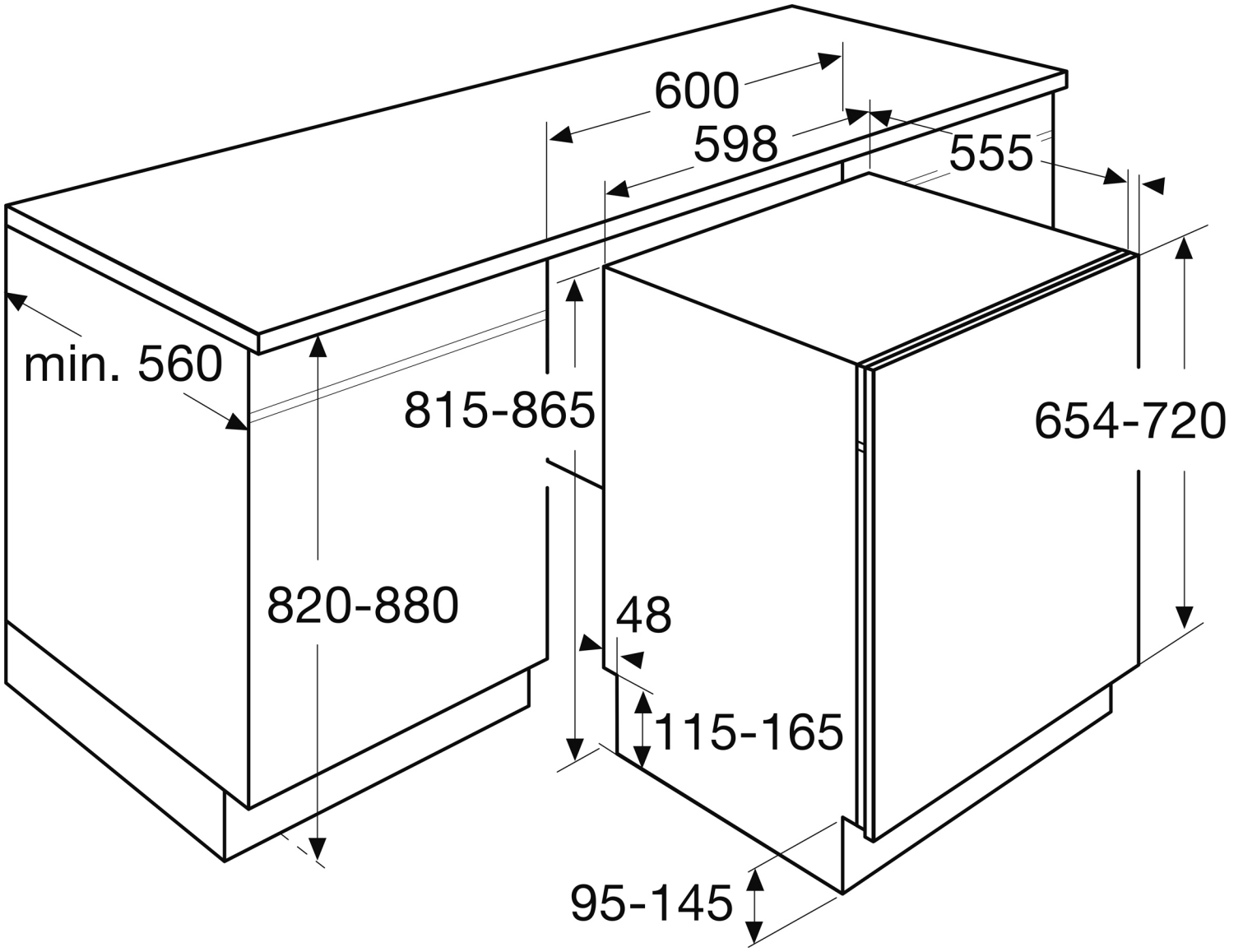
600
598
555
min. 560
815-865
654-720
820-880
48
115-165
95-145