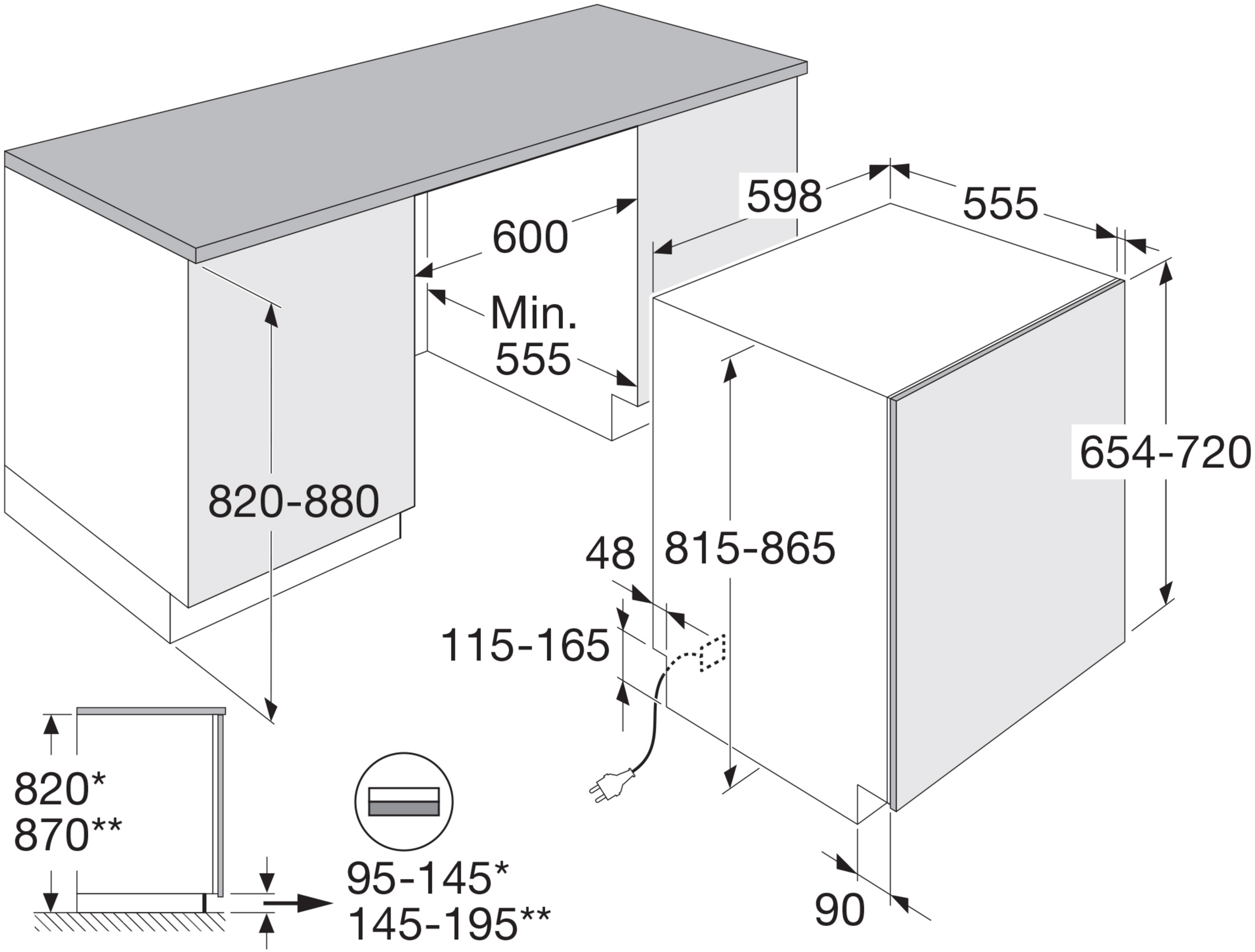
598
555
600
Min.
555
820-880
654-720
48
815-865
115-165
820*
870**
95-145*
145-195**
90