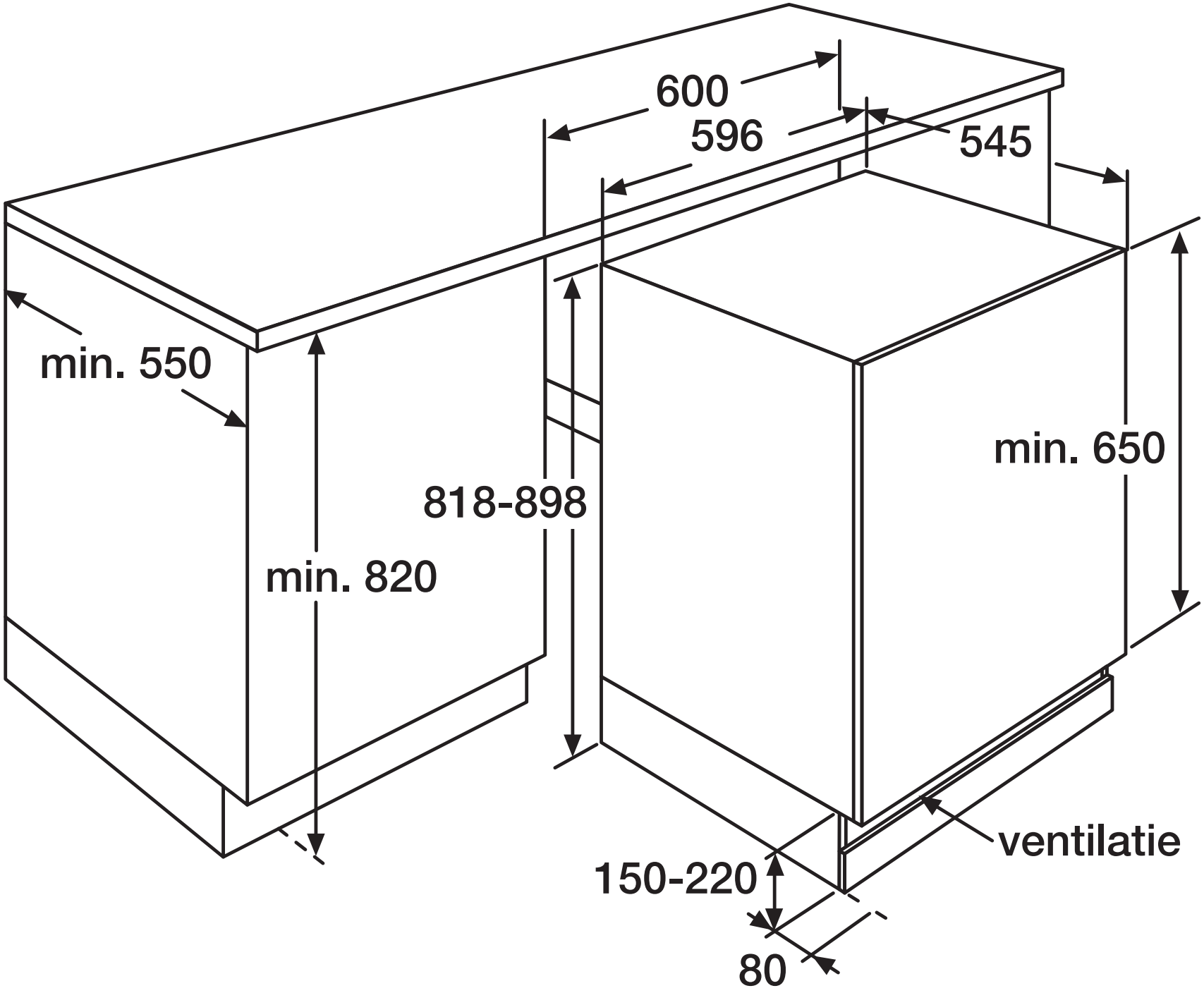
600
596
545
min. 550
min. 820
818-898
min. 650
ventilatie
150-220
80