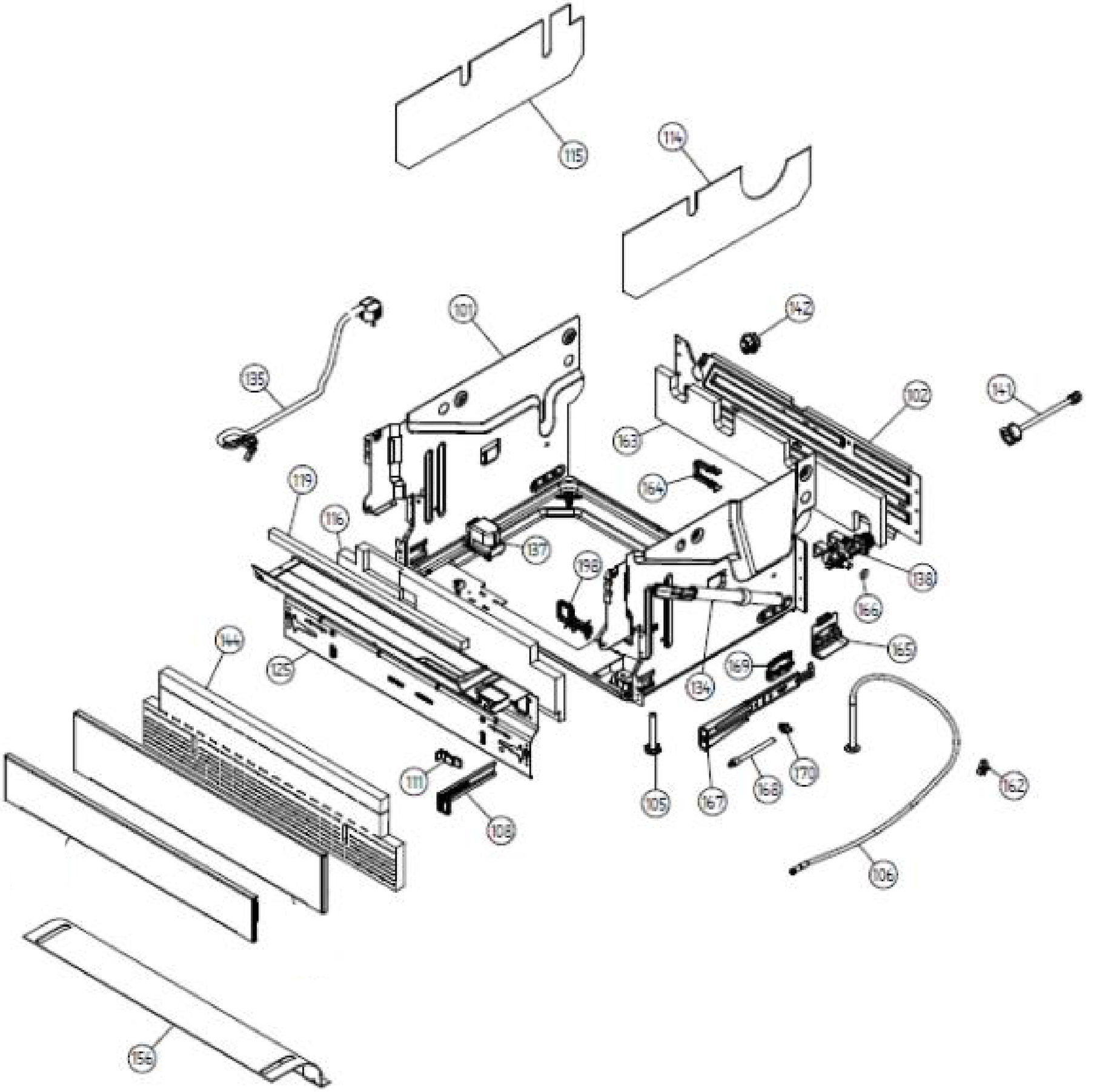
115
114
101
142
135
102
141
163
164
119
116
137
158
138
169
144
125
165
169
134
111
105
167
168
170
162
108
106
154

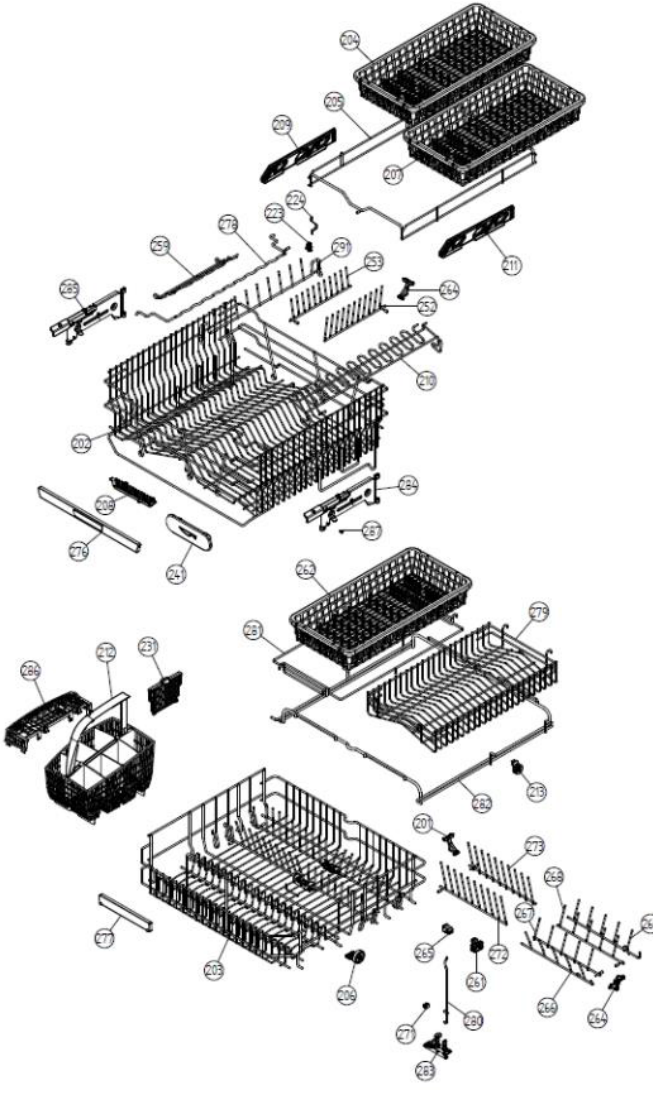
204
205
209
207
211
224
223
278
259
291
253
264
285
252
210
202
284
208
287
276
241
262
279
263
286
212
231
282
213
201
273
268
257
269
277
265
272
203
261
209
269
264
271
280
283

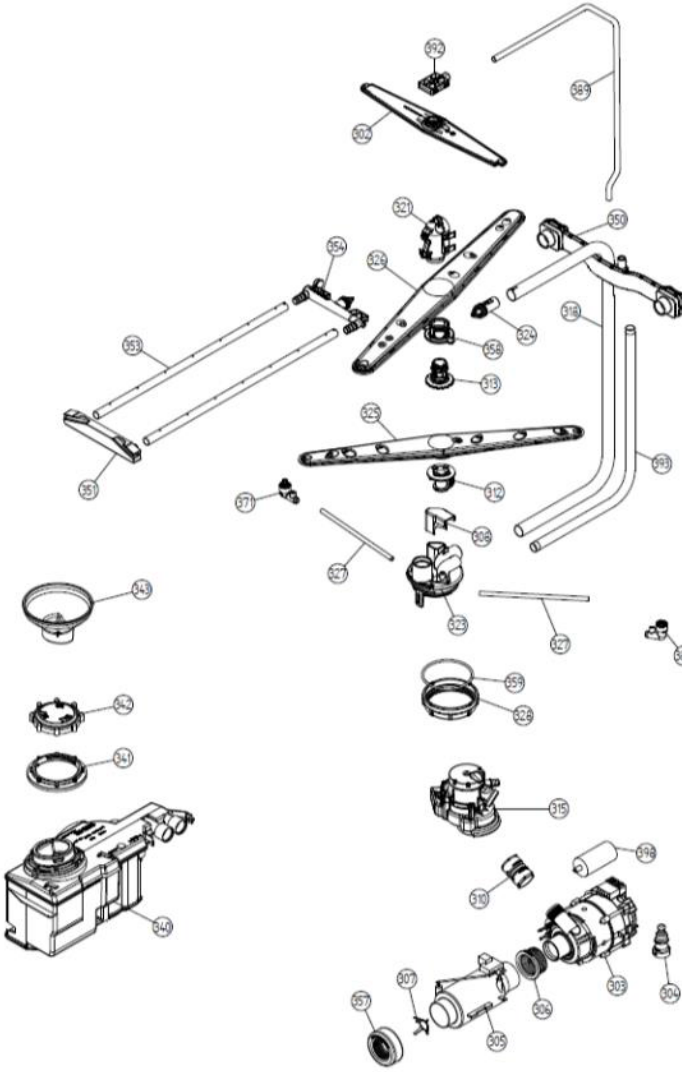
392
389
302
321
350
354
329
316
324
353
356
313
329
393
351
312
377
306
327
343
323
327
384
359
342
328
341
315
394
310
340
303
304
307
309
357
305

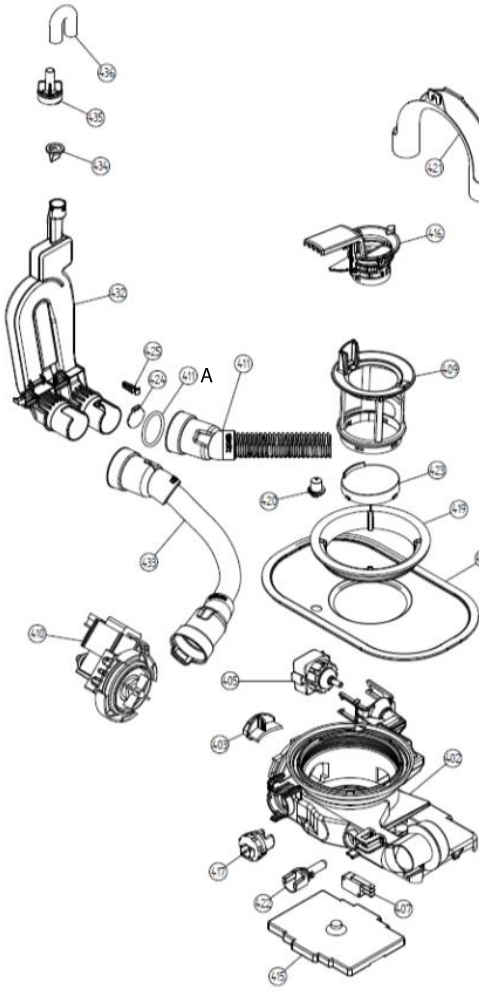
436
435
434
423
416
432
425
424
411
A
411
409
423
424
419
433
406
410
405
403
402
417
422
407
415

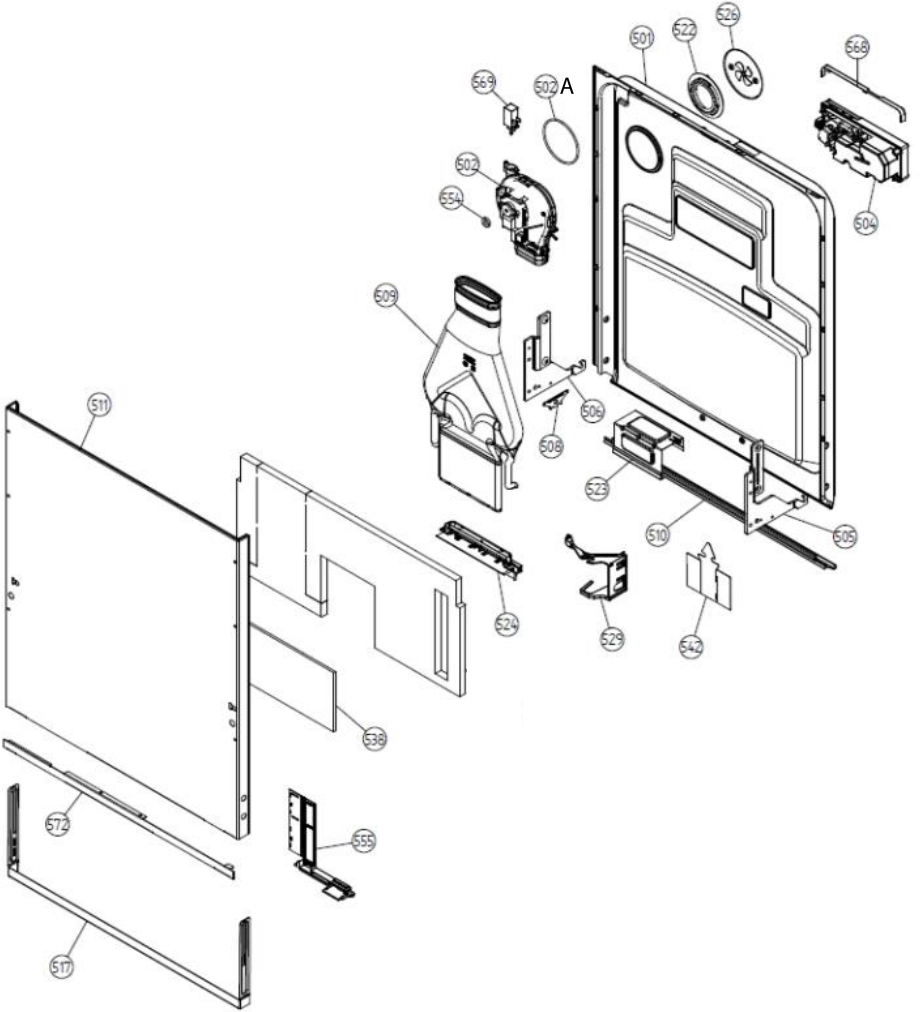
526
522
501
568
569
502A
502
554
504
509
506
508
511
523
510
505
524
529
542
538
572
555
517

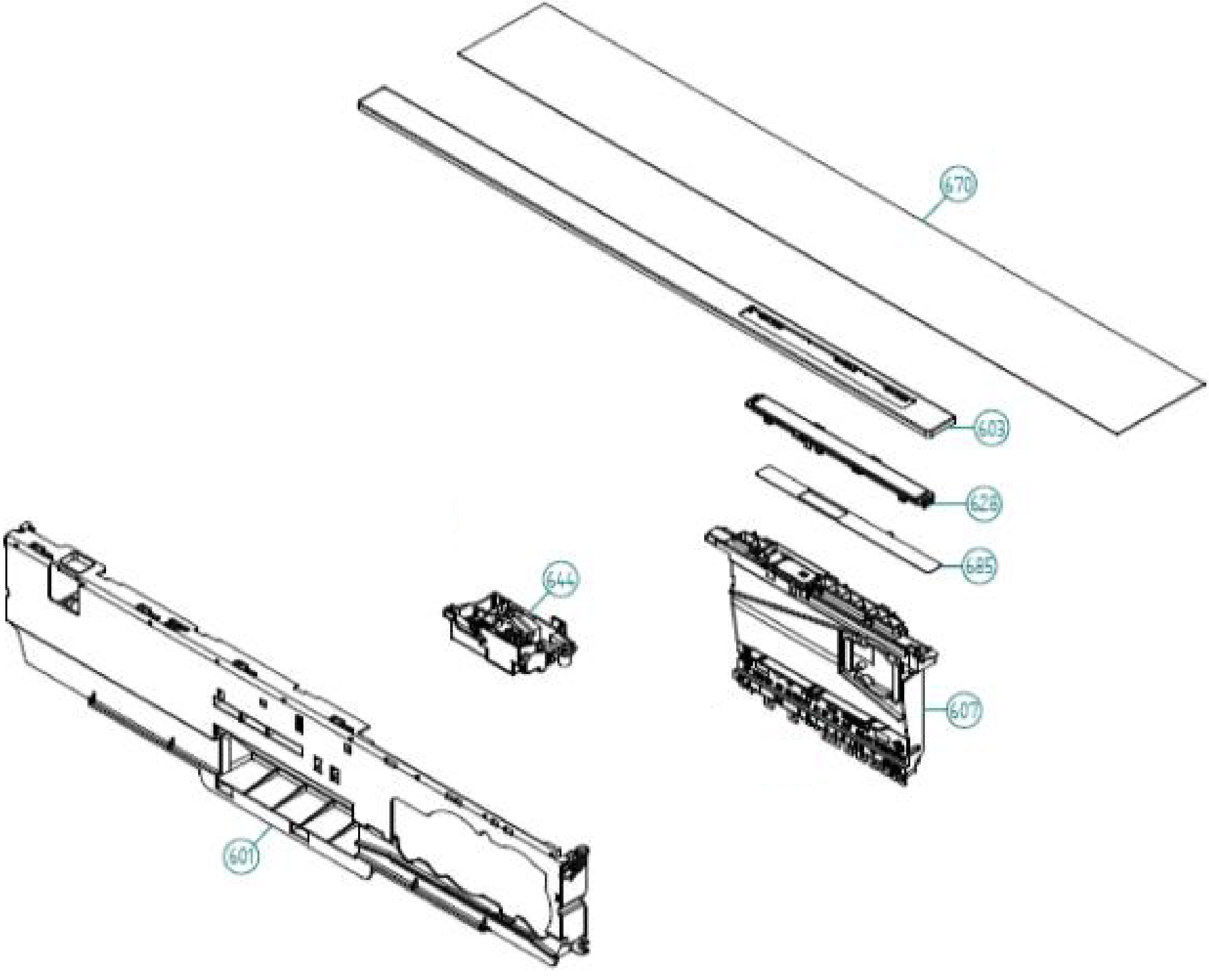
670
603
628
685
607
644
601

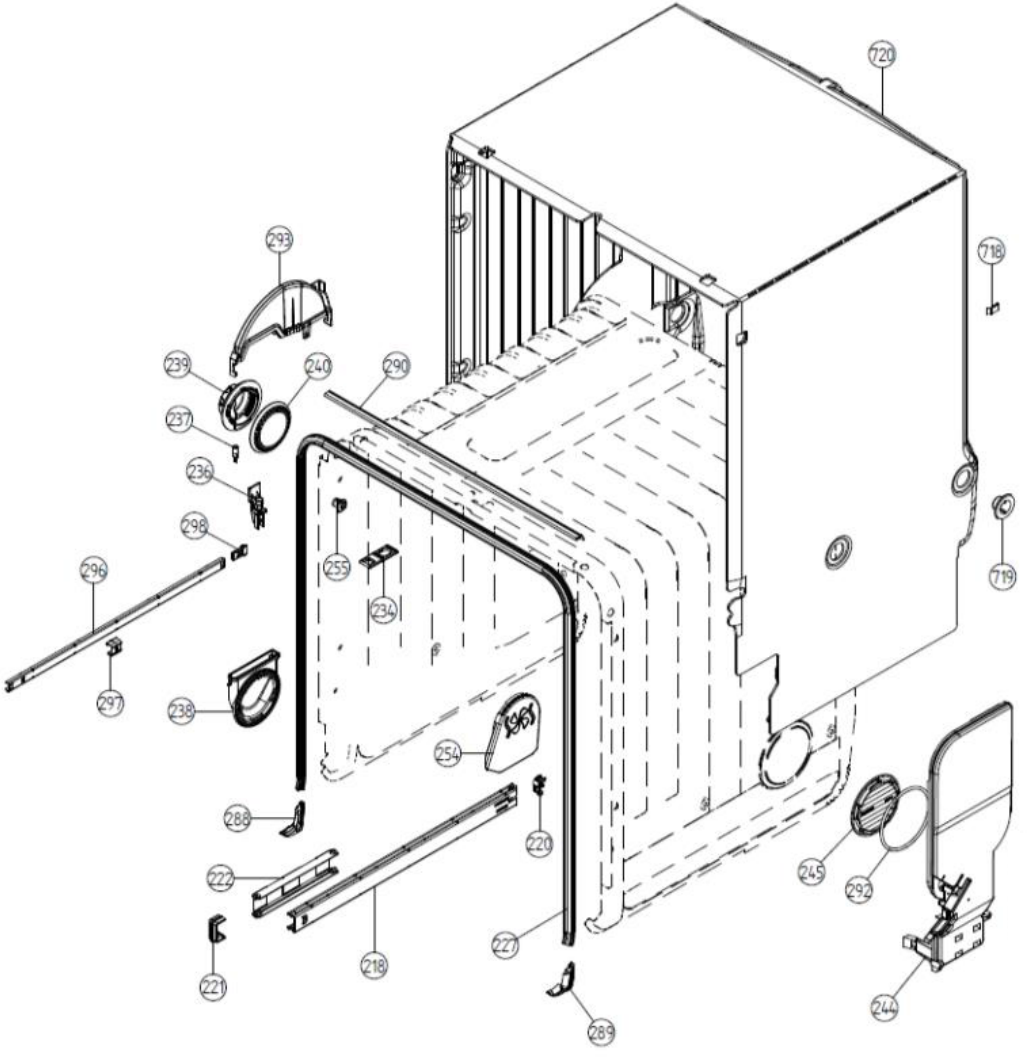
720
718
719
293
239
240
290
237
236
298
296
297
259
234
238
254
288
220
222
218
221
227
289
245
292
244