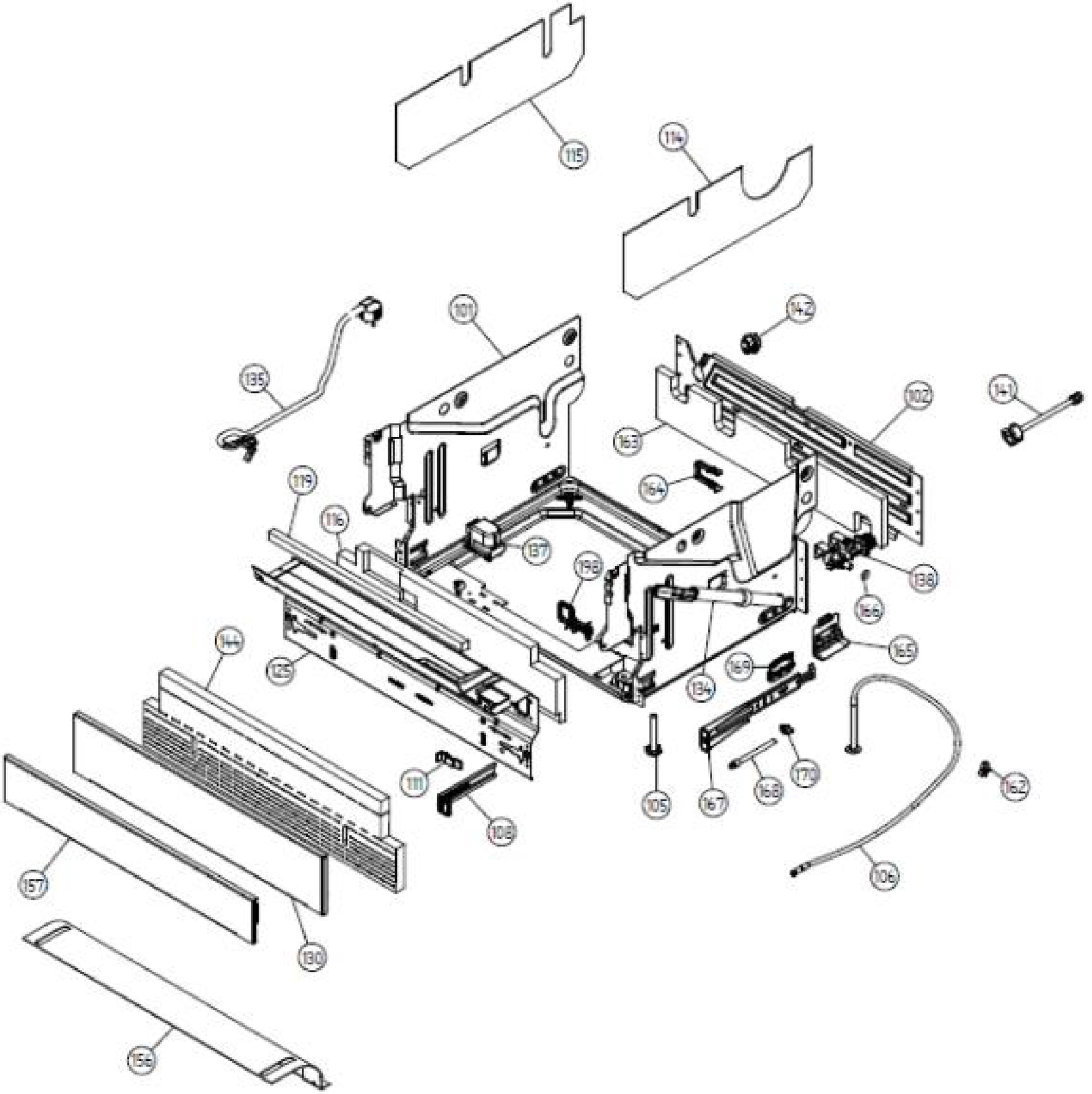
115
114
101
142
135
102
141
163
119
164
116
137
136
138
166
144
125
165
169
134
111
105
167
168
170
162
108
106
157
130
156

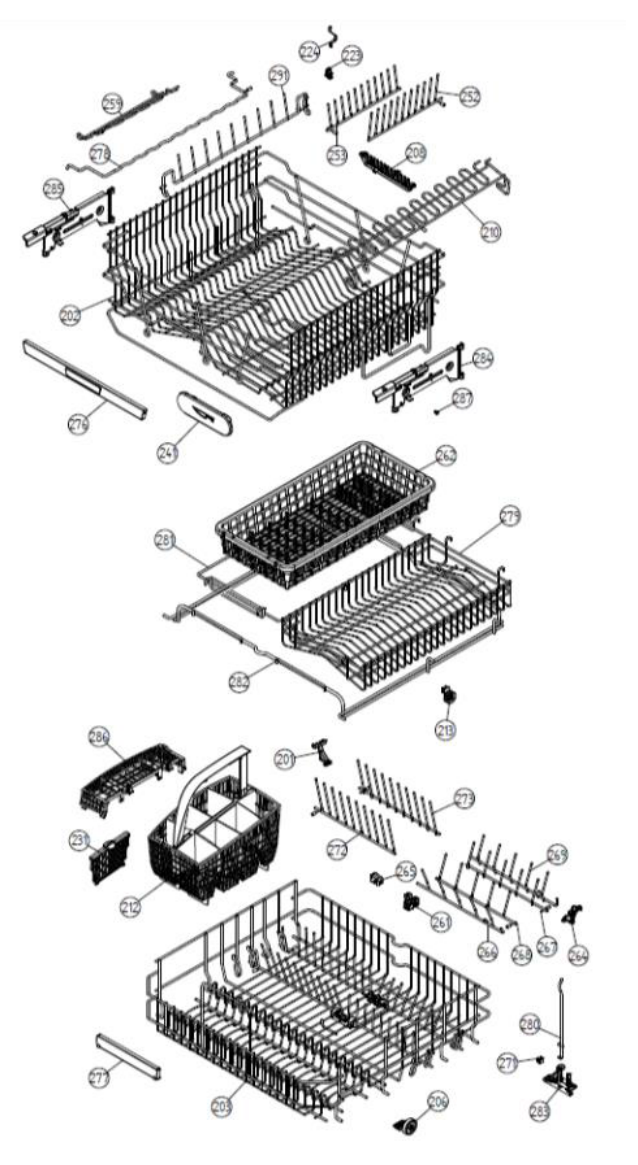
224
223
251
252
259
253
208
278
285
210
202
284
287
276
241
262
273
281
282
219
286
201
273
231
272
265
263
212
261
264
269
267
264
280
277
277
203
206
283

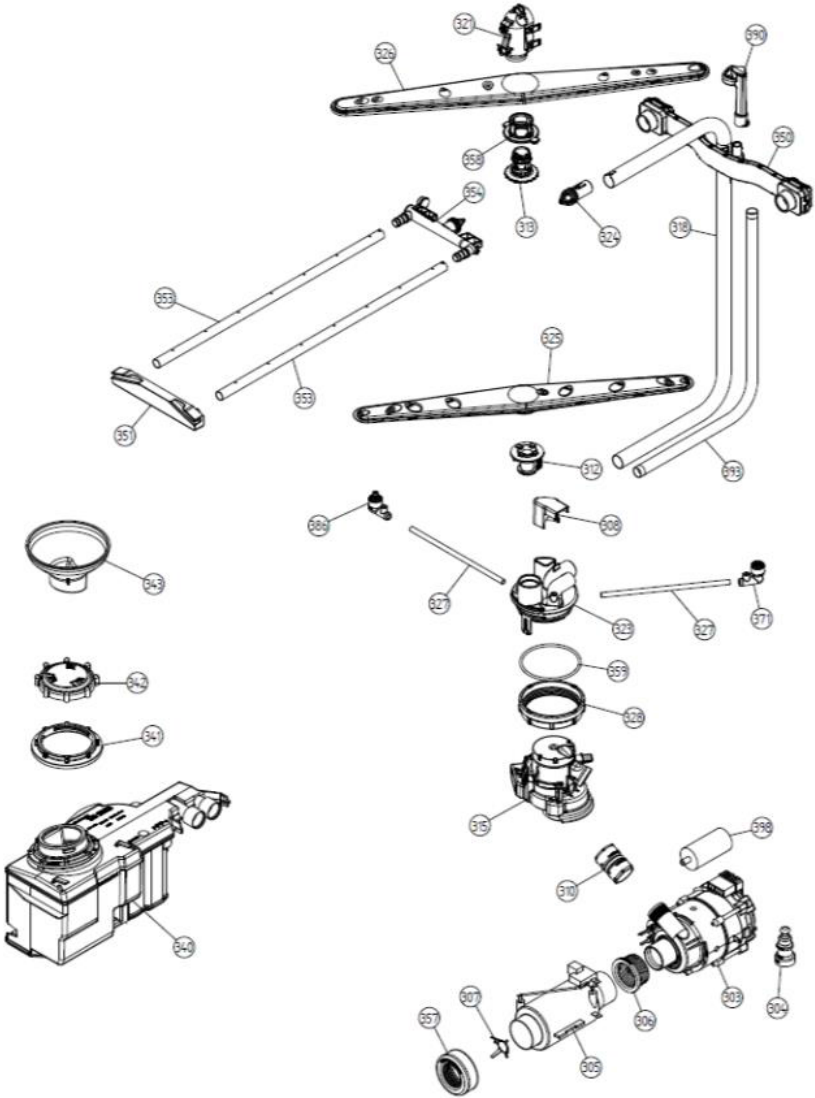
321
326
390
358
313
324
350
354
318
353
353
325
351
312
393
389
308
343
327
323
327
371
342
353
341
329
315
398
310
340
303
304
307
306
357
305

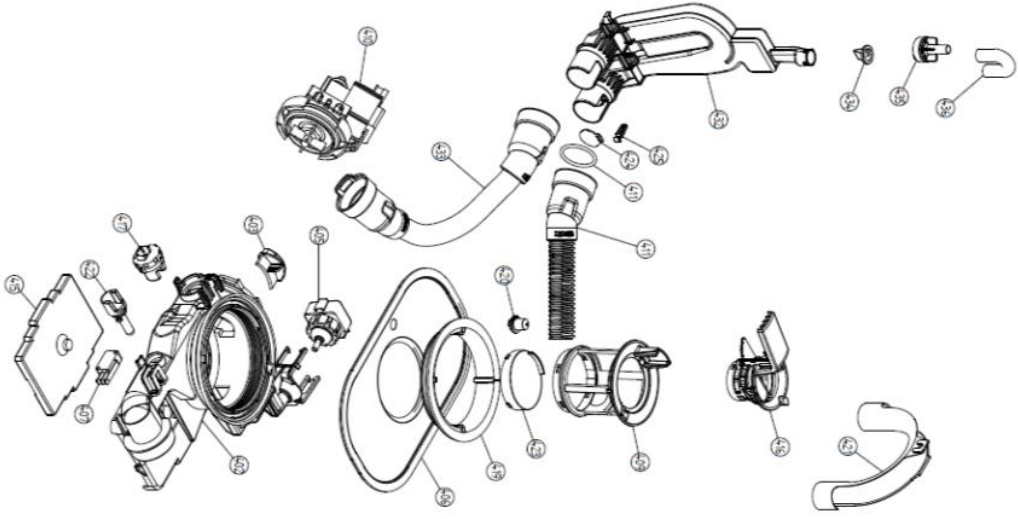

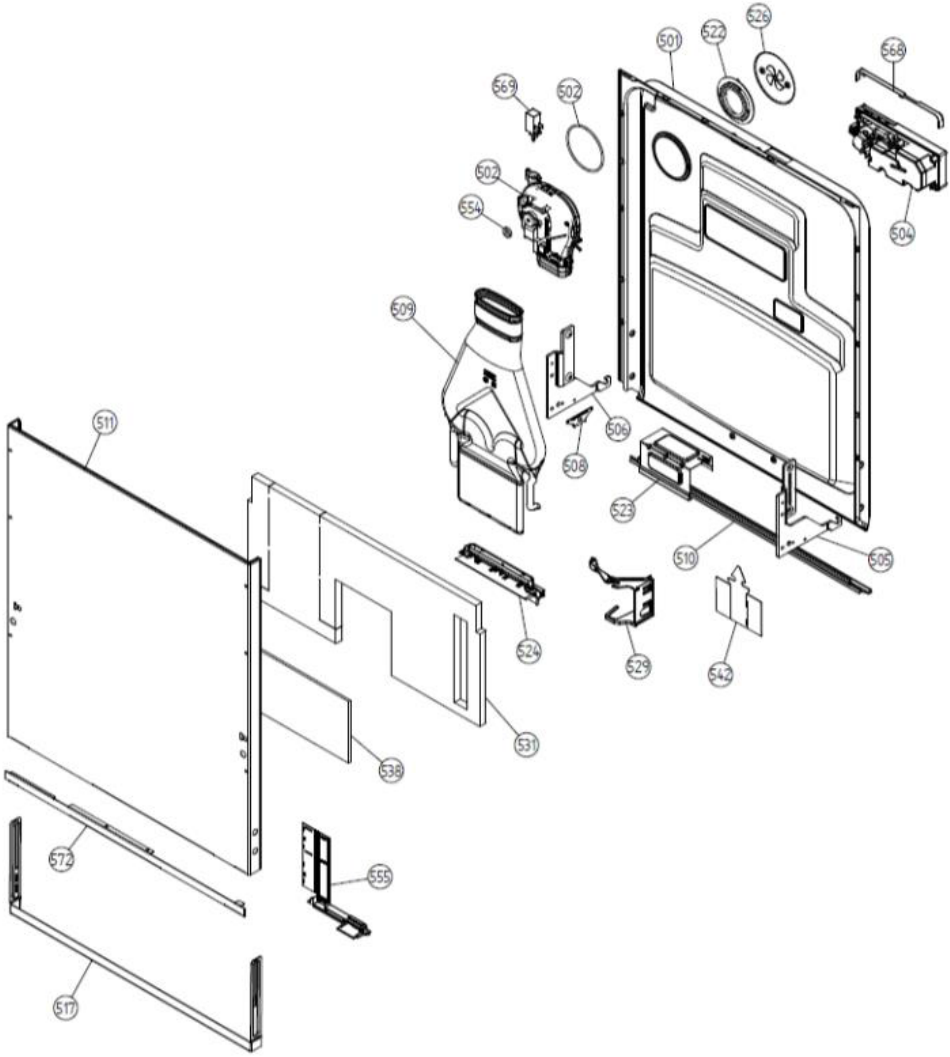
501
522
526
568
569
502
502
554
504
509
506
508
511
523
510
505
524
529
542
531
538
572
555
517

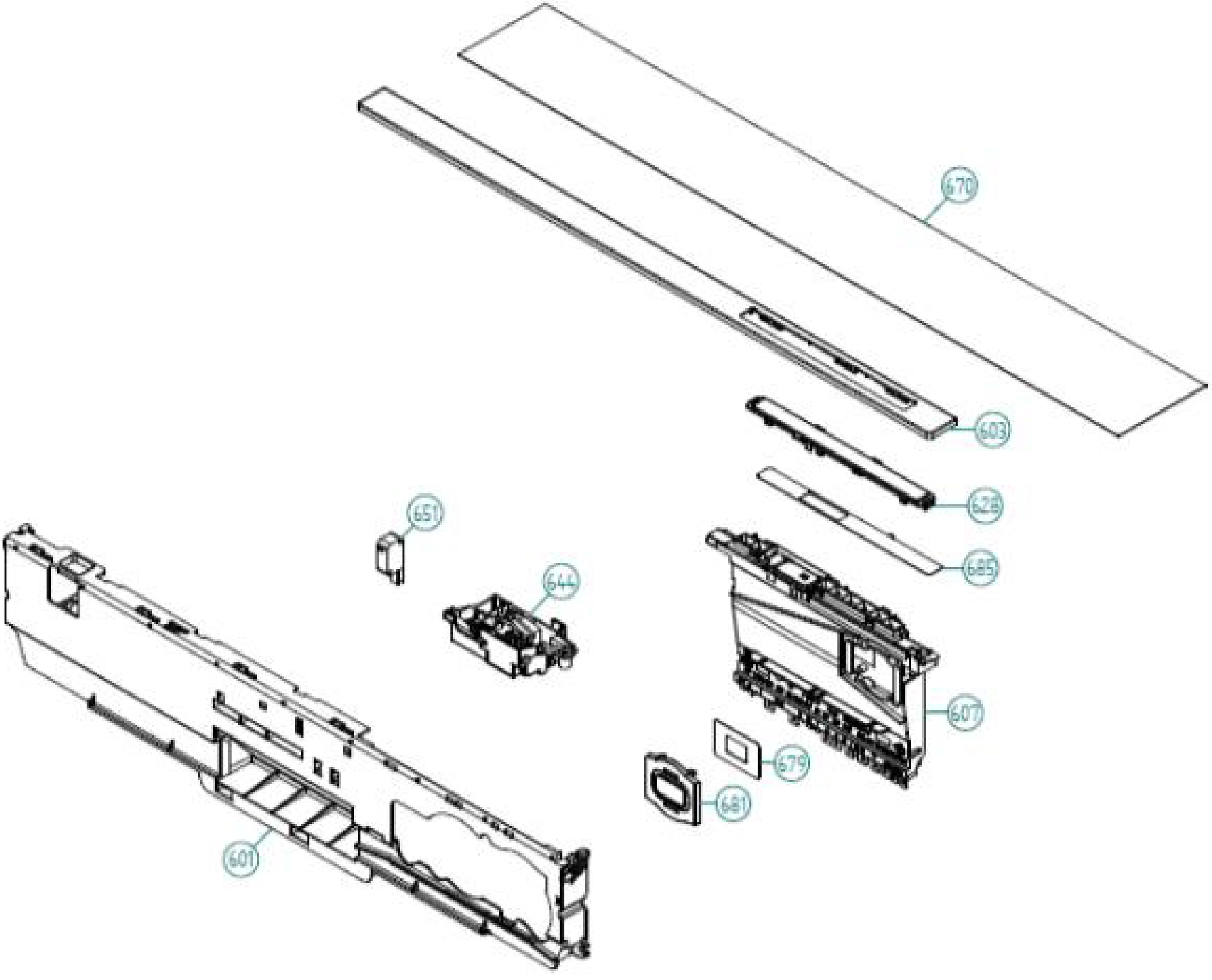
670
603
628
685
607
679
681
651
644
601

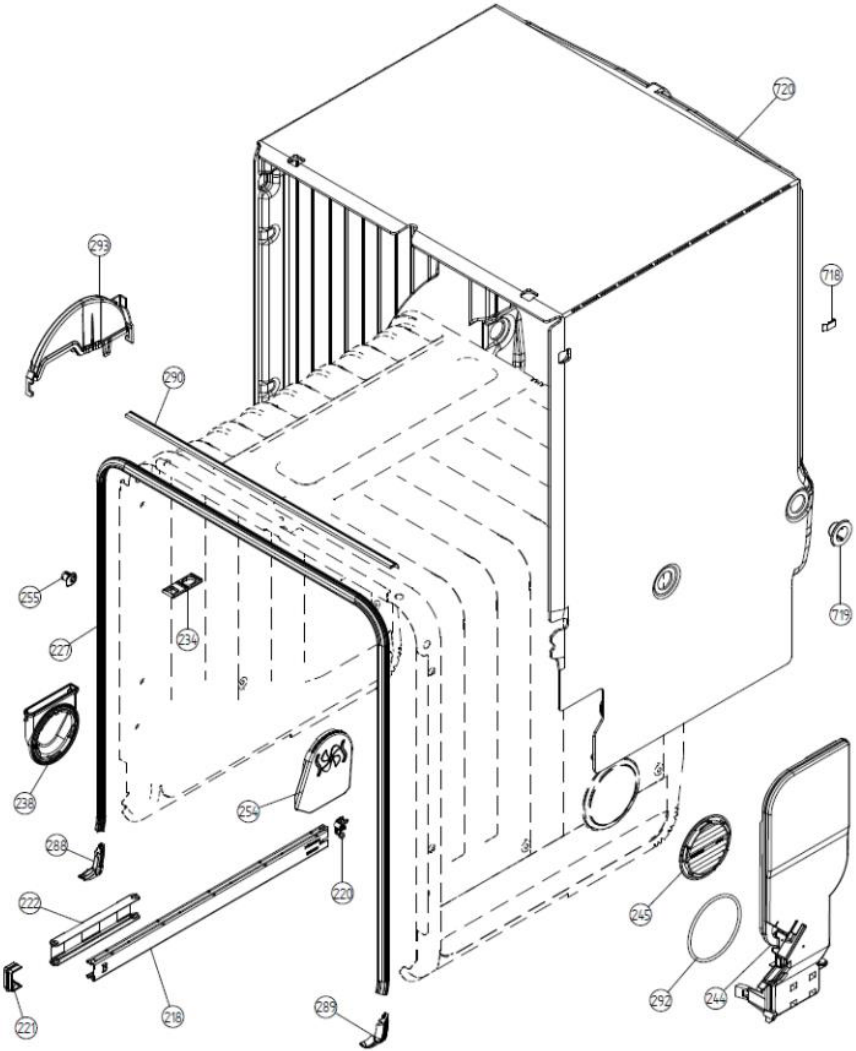
720
293
718
290
719
259
234
227
238
254
288
220
222
245
292
244
218
221
289