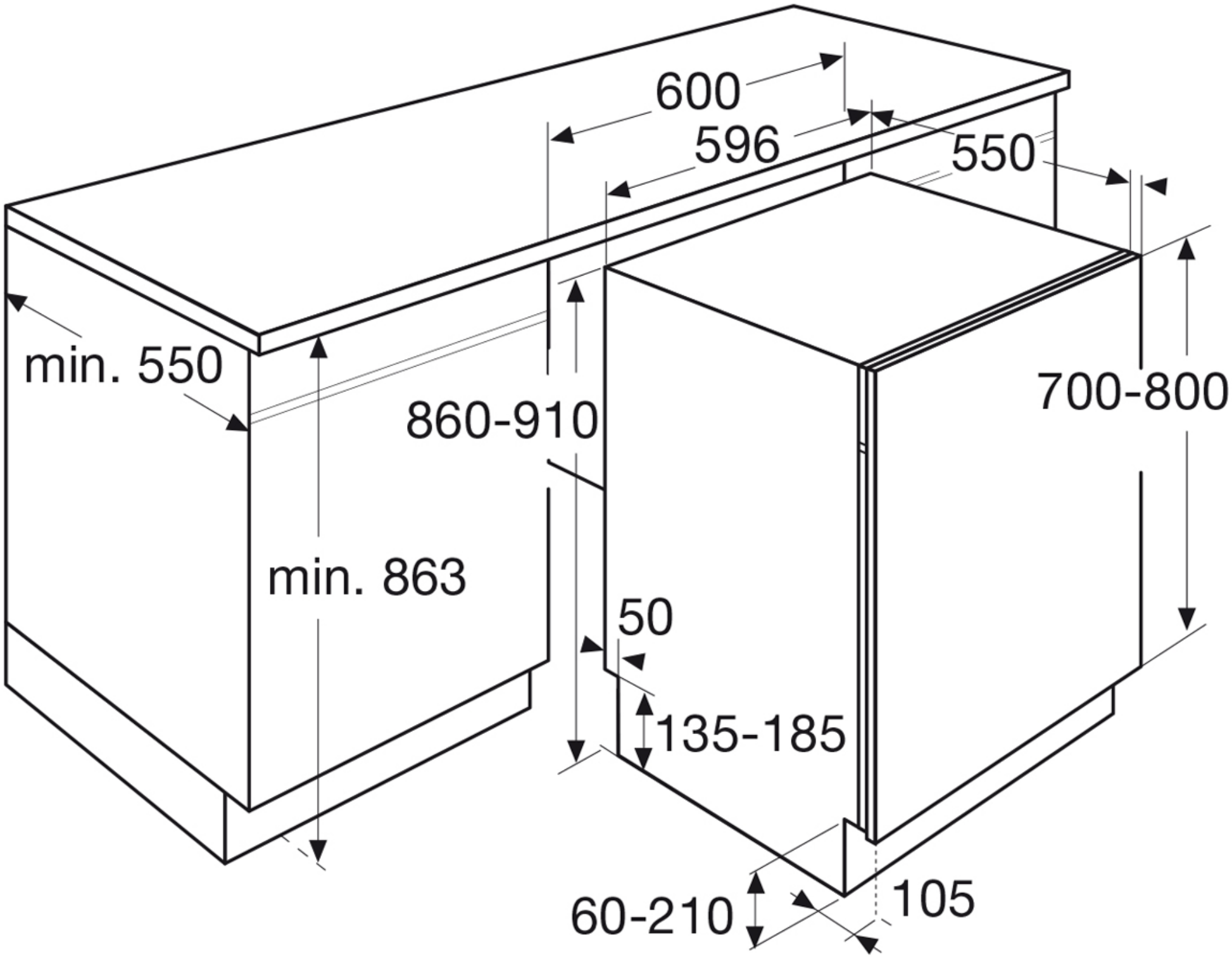
600
596
550
min. 550
860-910
700-800
min. 863
50
135-185
60-210
105