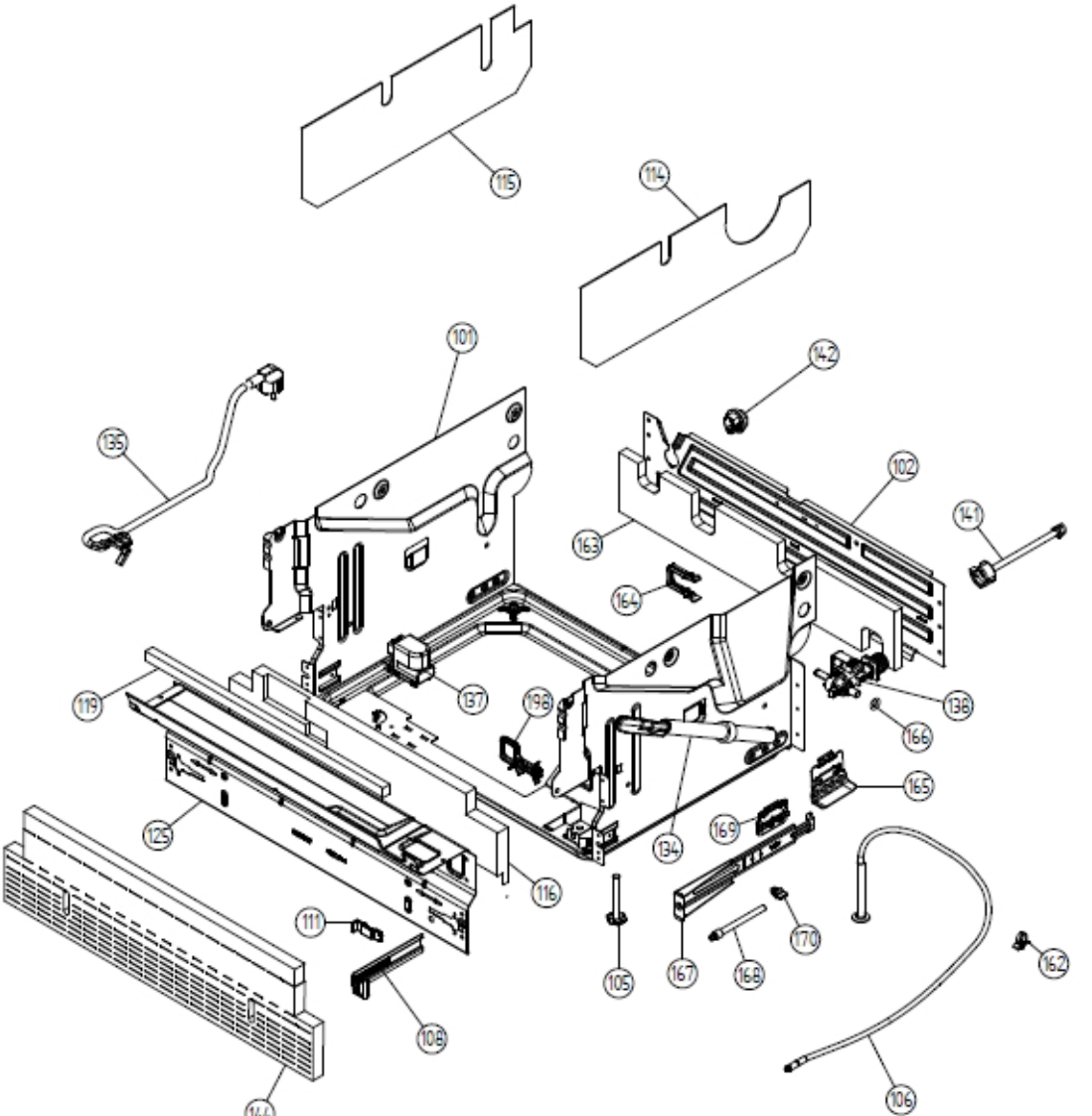
115
114
101
142
135
102
141
163
164
119
137
198
138
166
165
125
134
169
116
111
170
162
105
167
168
108
106
144

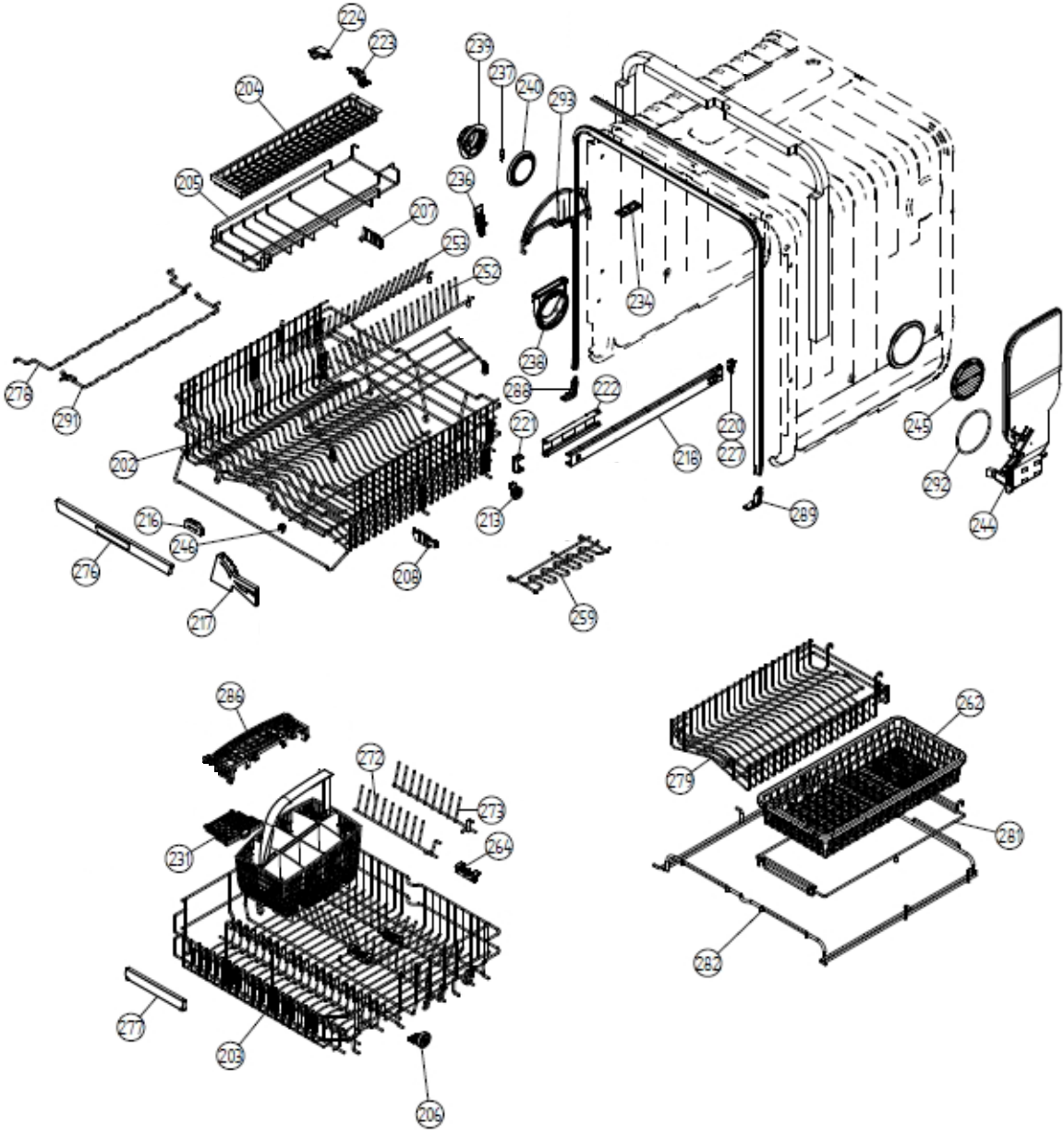
224
223
204
205
207
239
237
240
293
236
253
252
234
238
288
222
221
220
227
218
245
292
244
289
278
291
202
216
246
276
217
208
213
259
286
272
273
264
231
277
203
206
262
279
281
282

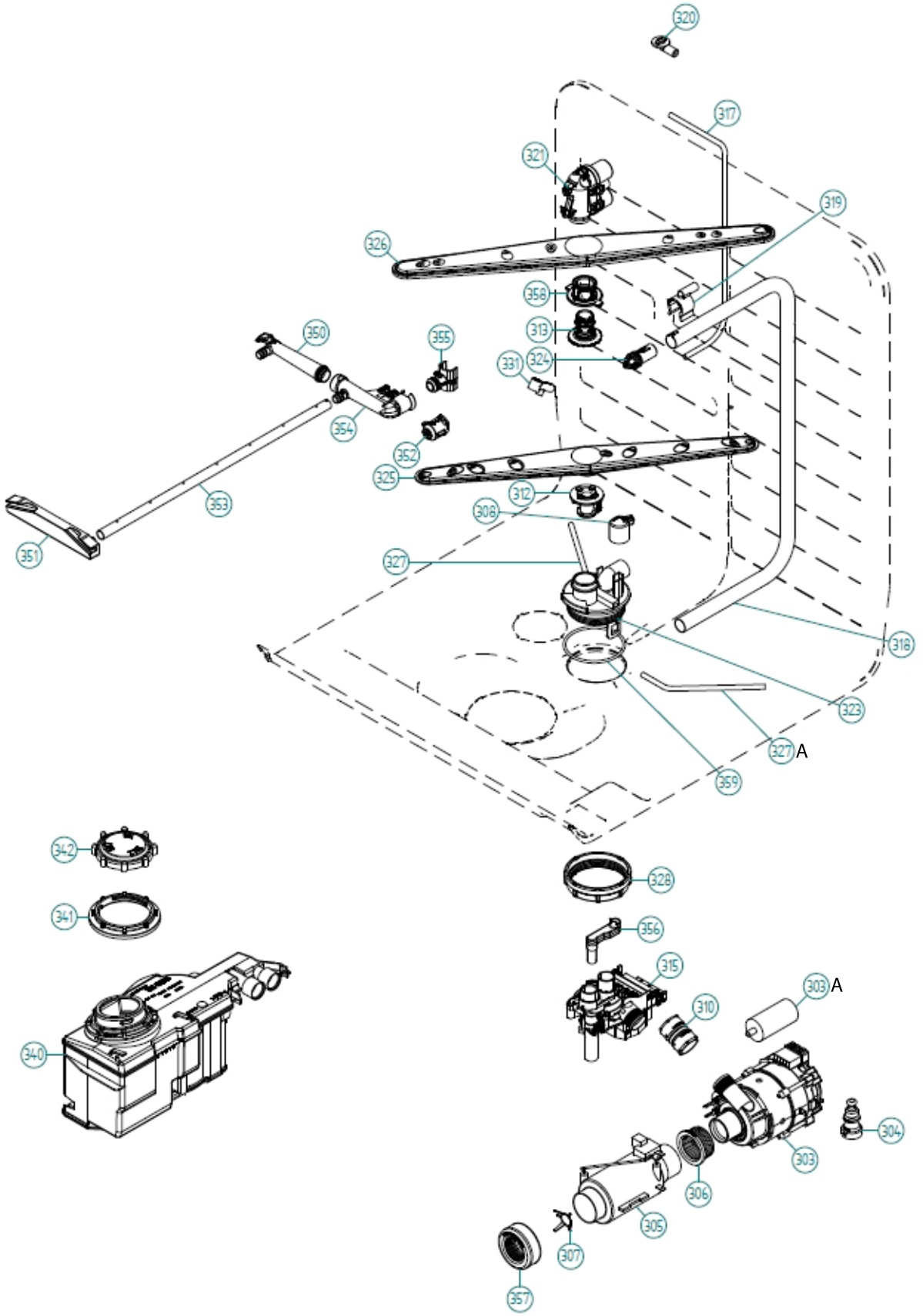
320
317
321
319
326
358
313
350
355
324
331
354
352
325
353
312
308
351
327
318
323
327A
359
342
328
341
356
315
303A
310
340
304
303
306
305
307
357

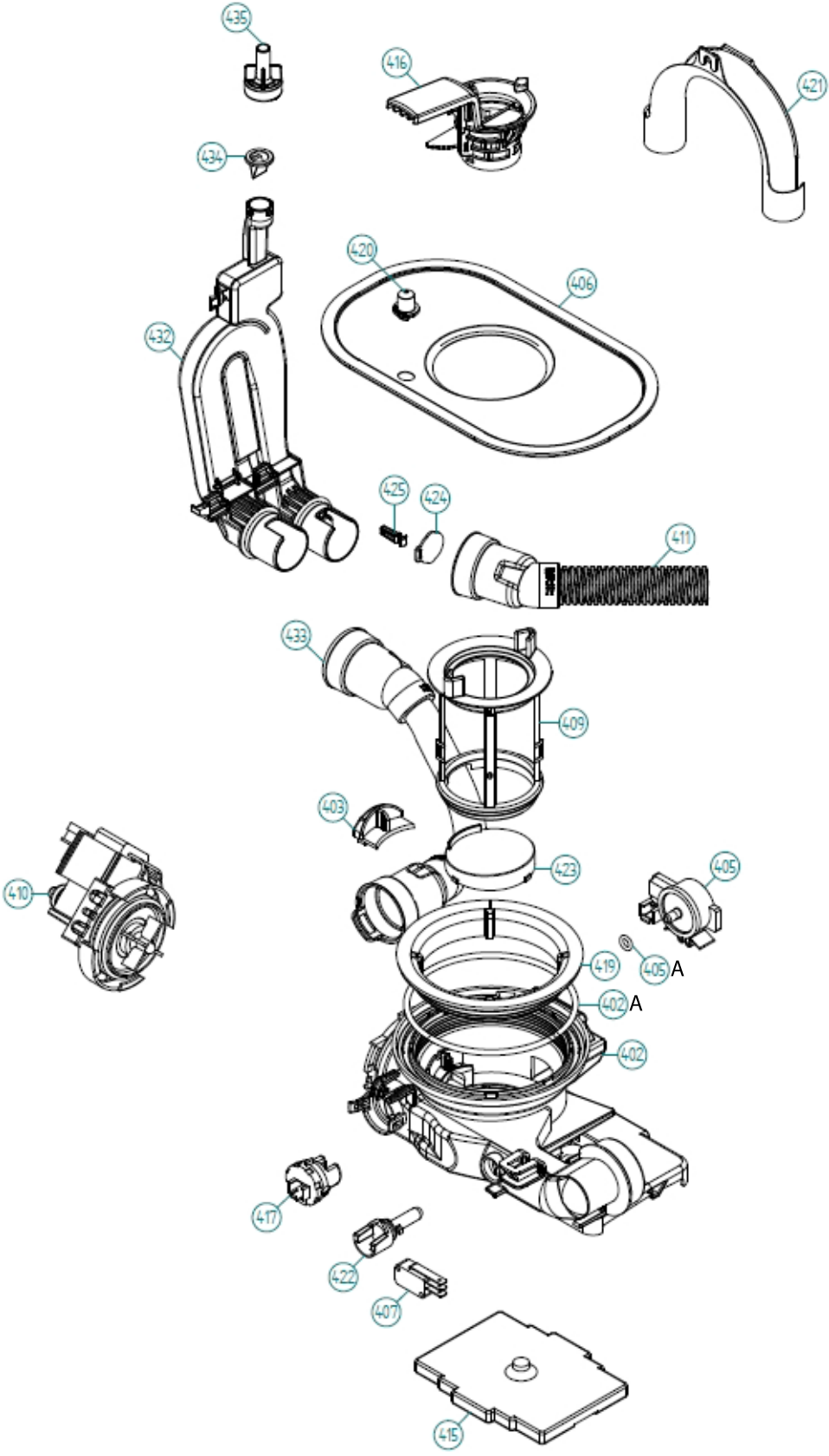
435
416
421
434
420
406
432
425
424
411
433
409
403
423
405
410
419
405 A
402 A
402
417
422
407
415

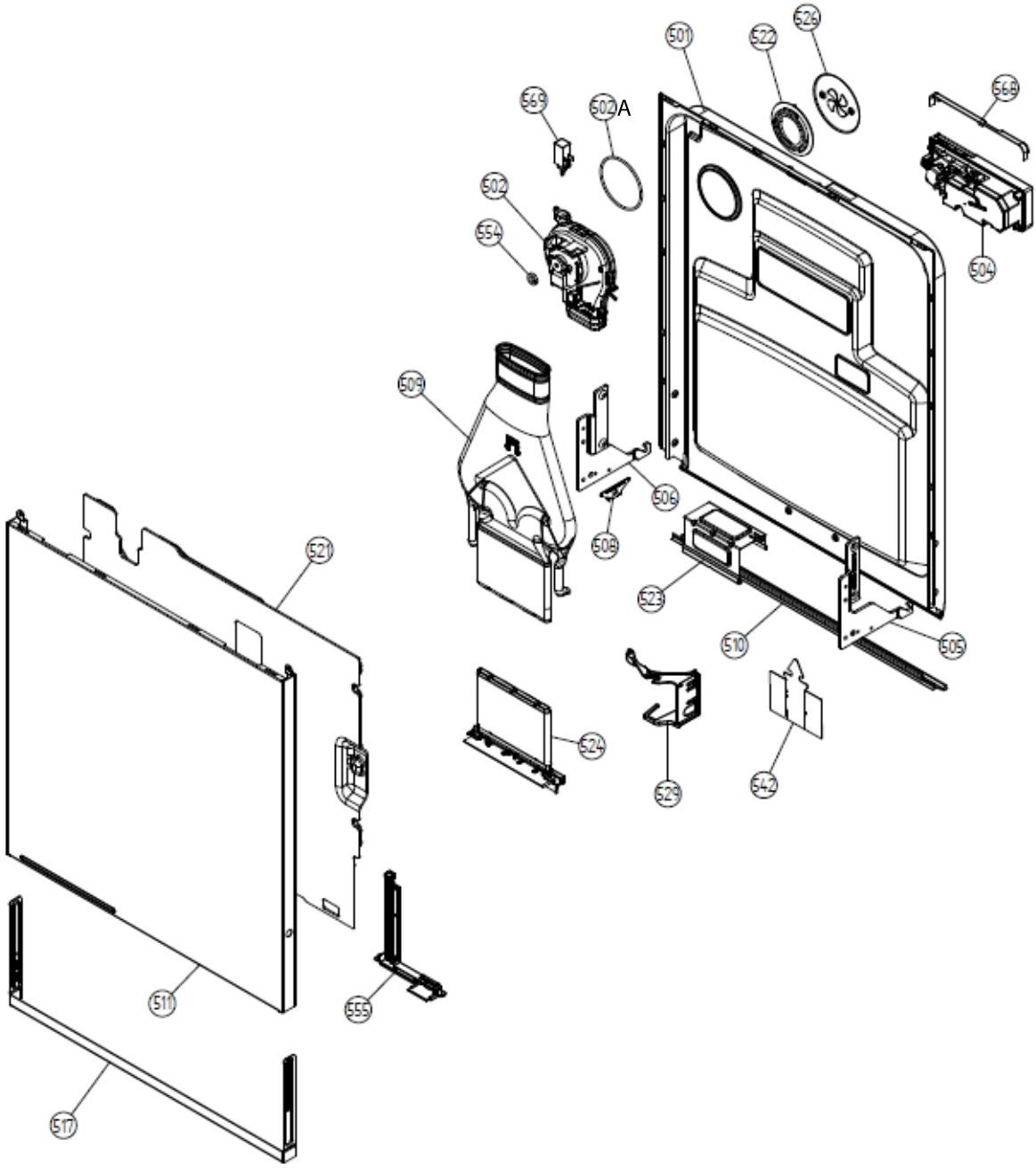
501
522
526
569
502A
568
502
554
504
509
506
508
523
510
505
524
529
542
521
511
555
517

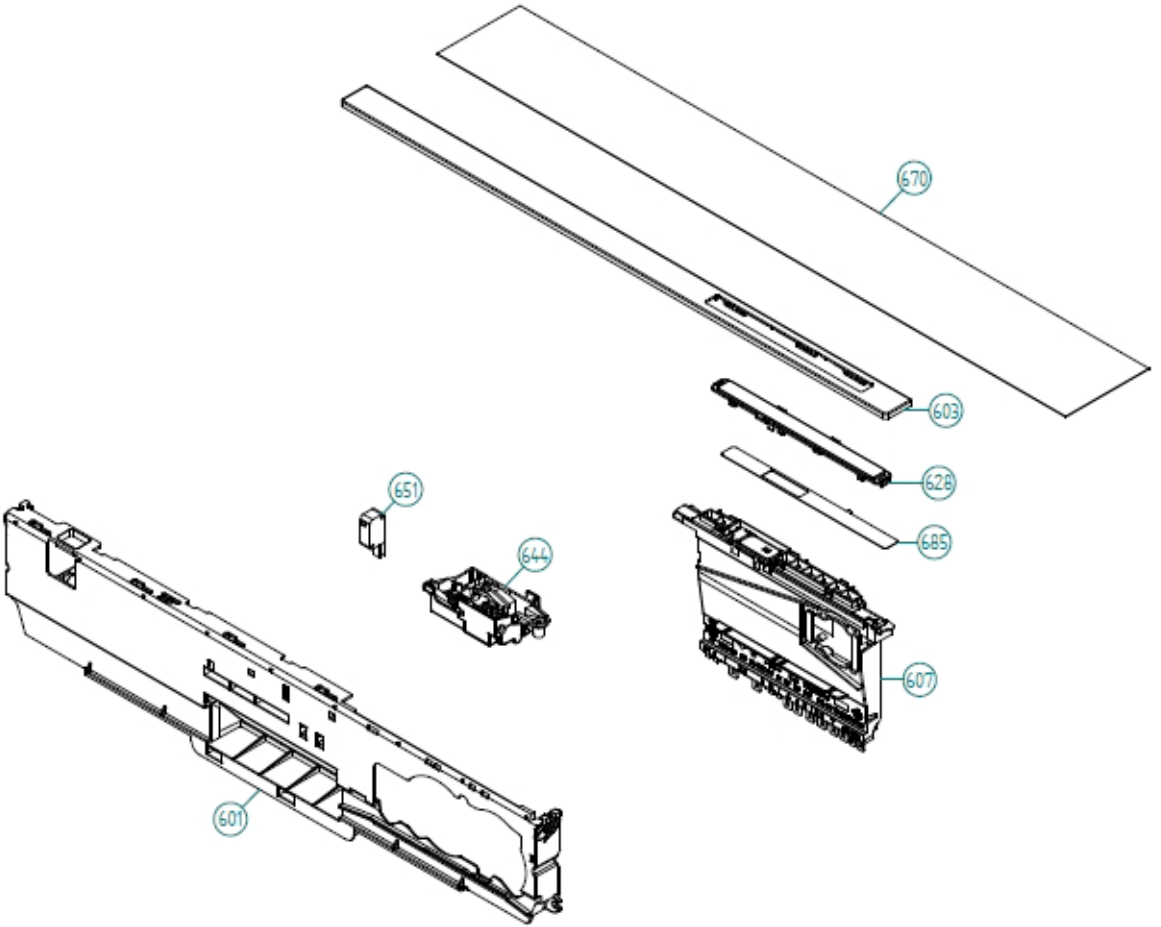
670
603
628
685
607
651
644
601