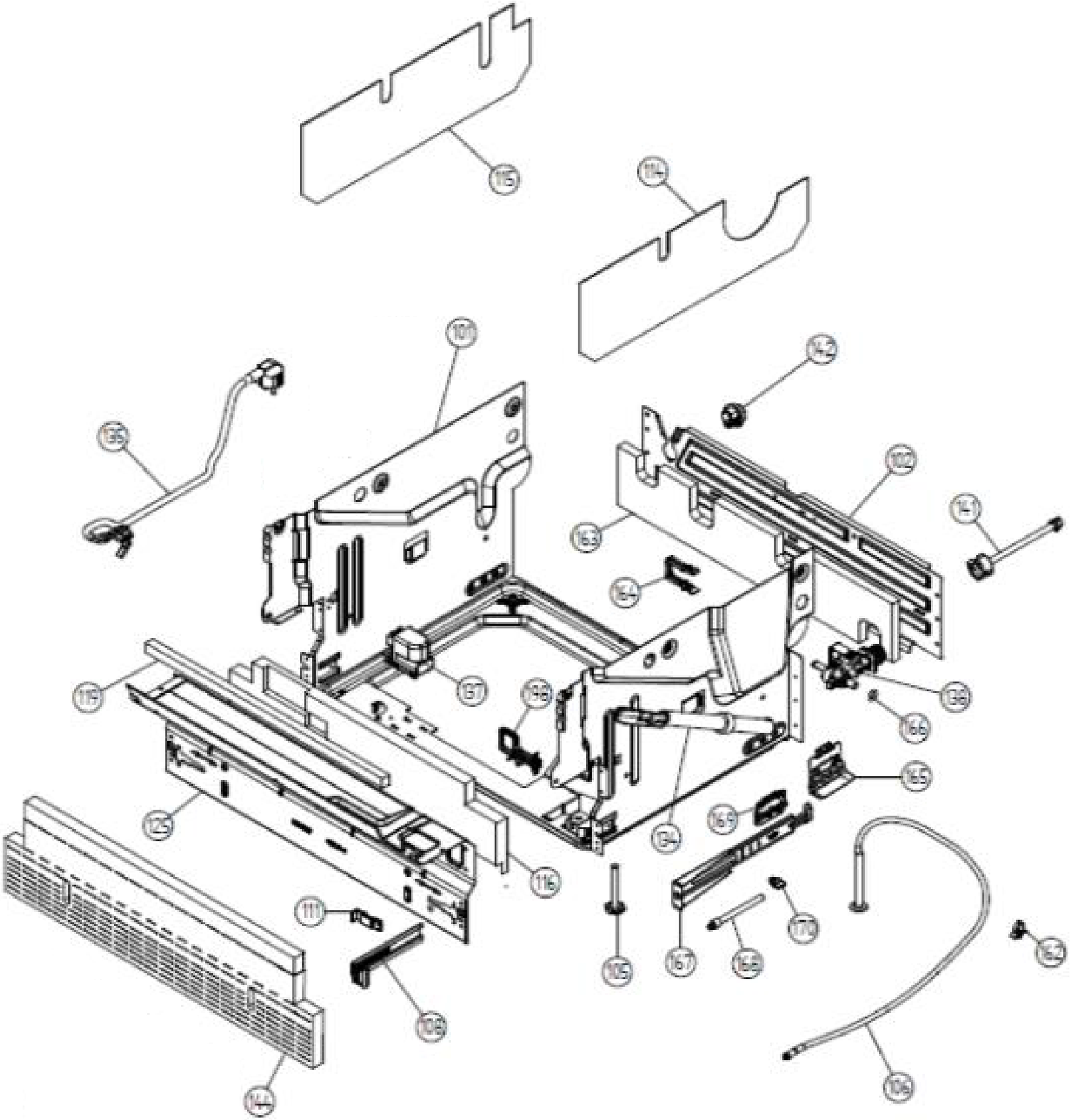
115
114
101
142
135
102
141
163
164
119
157
138
136
166
165
125
169
134
116
111
170
105
167
168
162
108
104
114

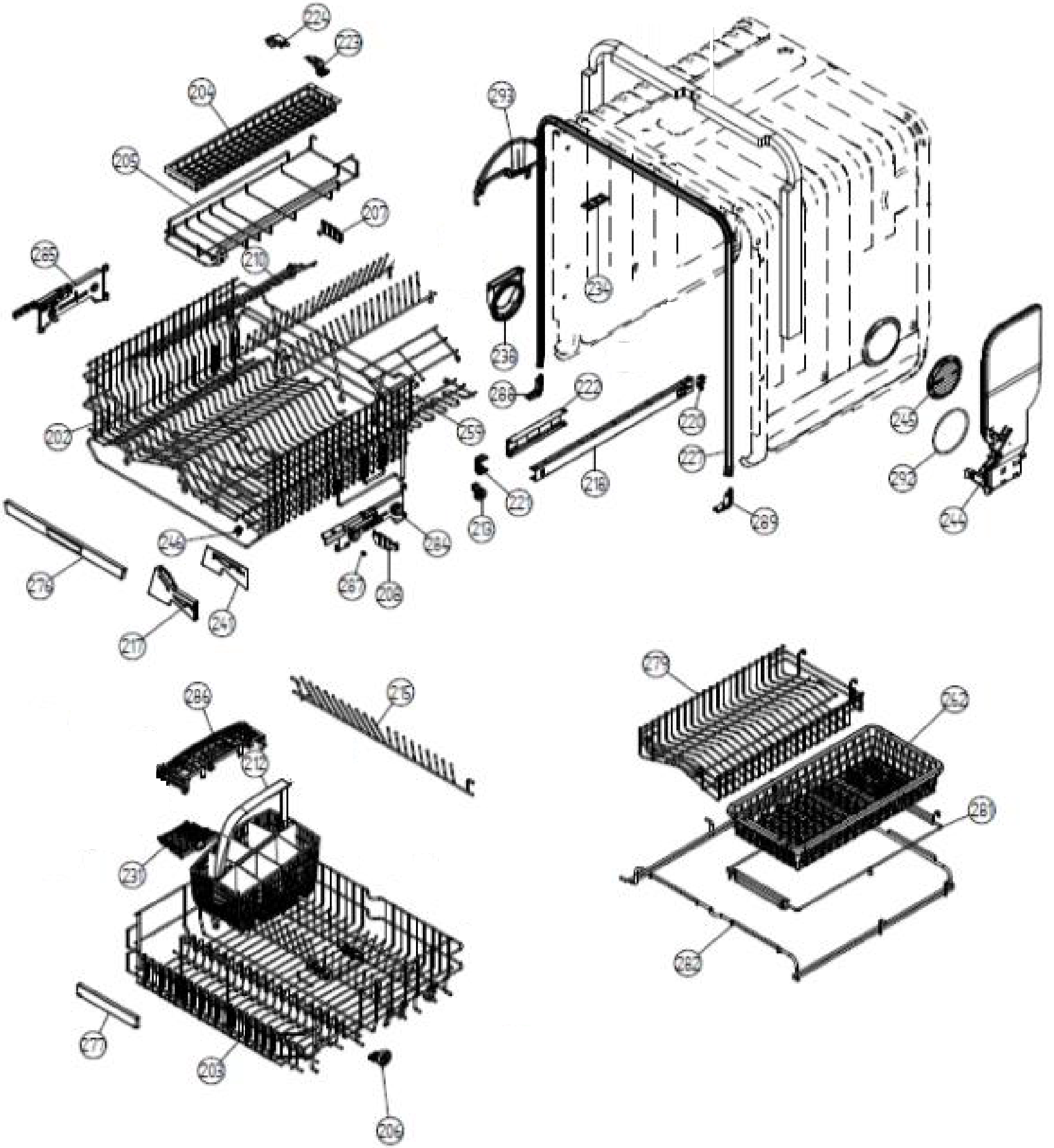
224
223
204
209
207
265
210
202
259
293
234
238
288
222
220
227
216
213
289
245
292
244
249
284
278
267
208
247
217
286
215
212
231
277
205
204
279
252
261
282

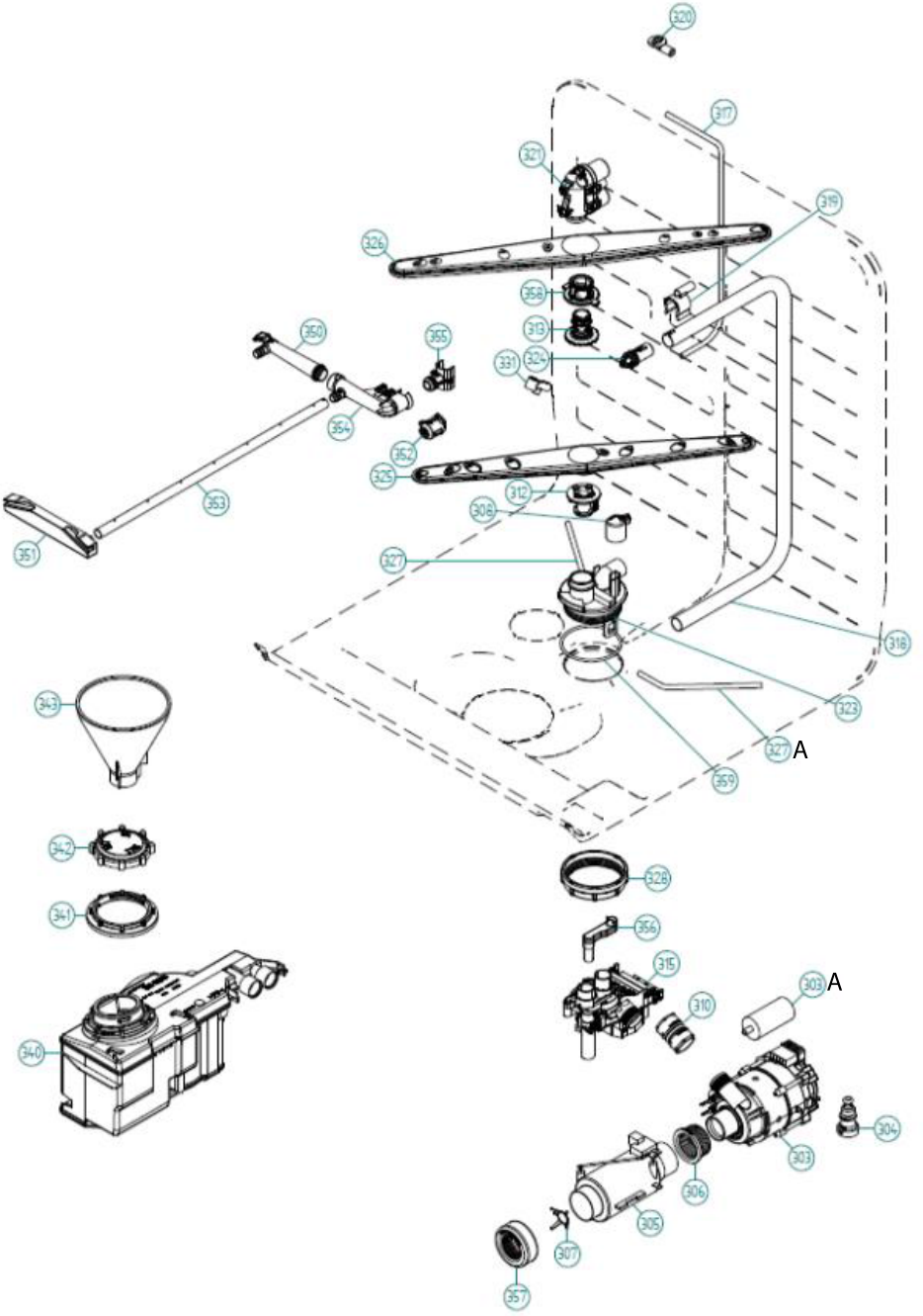
320
317
321
319
326
358
313
350
355
329
331
354
352
325
353
312
308
351
327
318
323
343
327 A
359
342
328
341
356
315
303 A
310
340
304
303
306
305
307
357

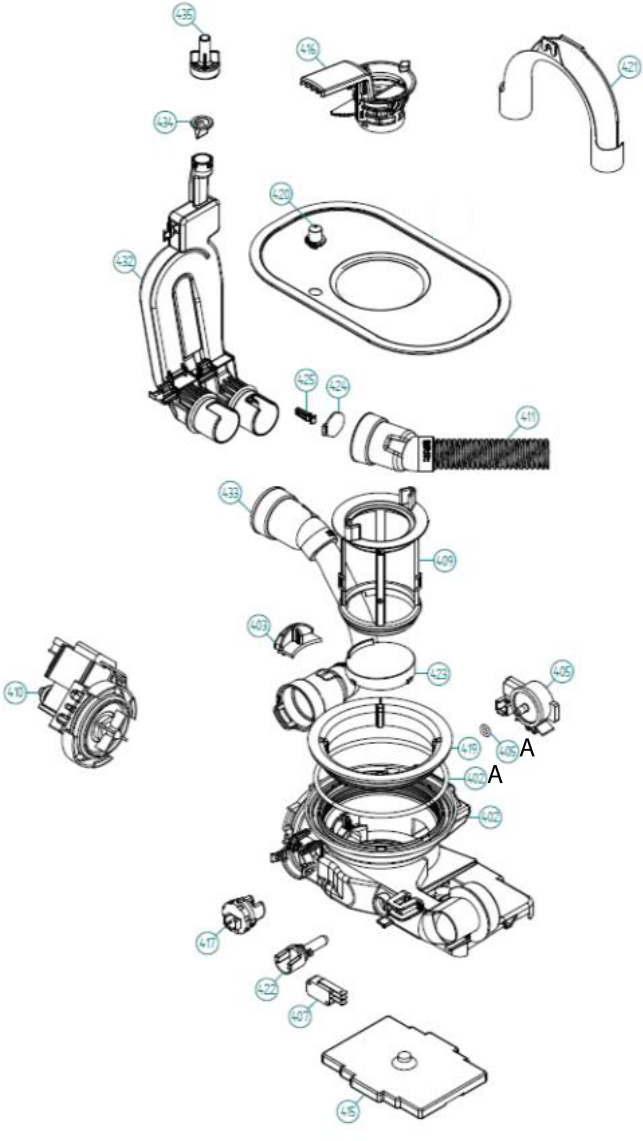
435
416
421
434
432
420
425
424
411
433
409
403
423
410
405
419
406
A
402
A
402
417
422
407
415

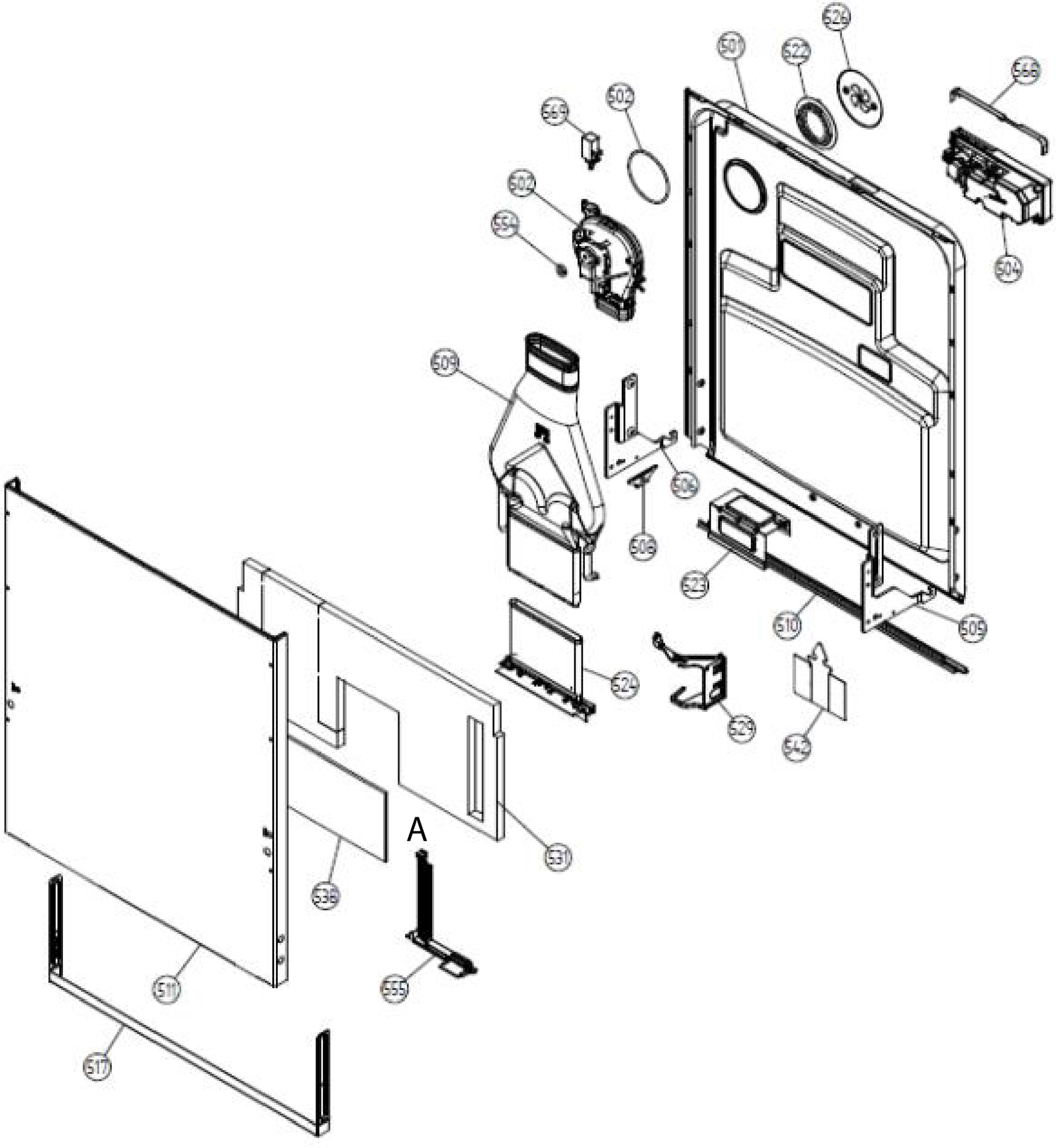
528
501
522
566
565
502
502
554
504
509
508
508
523
510
505
524
529
542
A
531
538
511
555
517

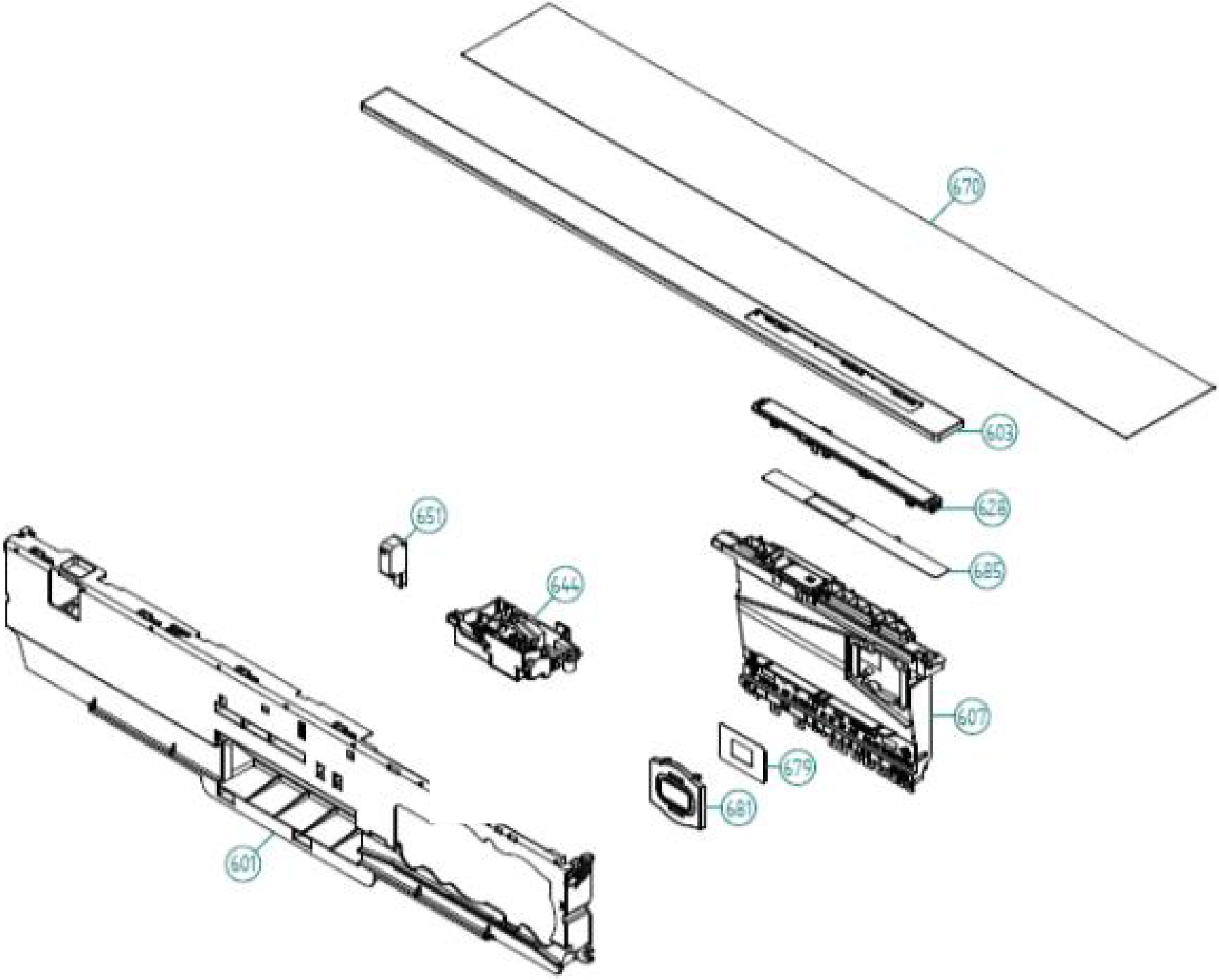
670
603
628
685
651
644
607
679
681
601