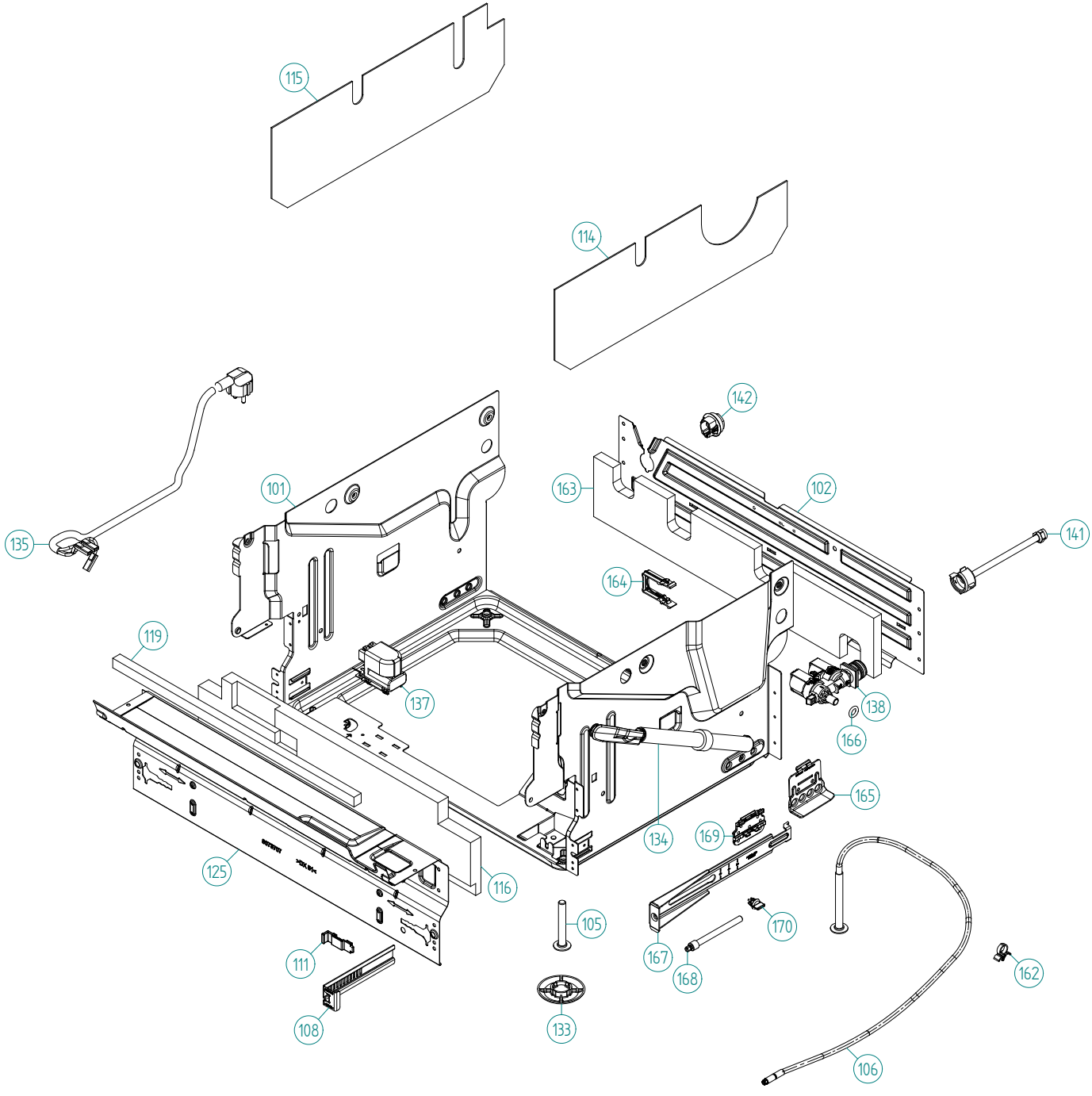
115
114
142
163
102
101
135
141
164
119
137
138
166
165
134
169
125
116
105
170
167
168
111
108
133
162
106

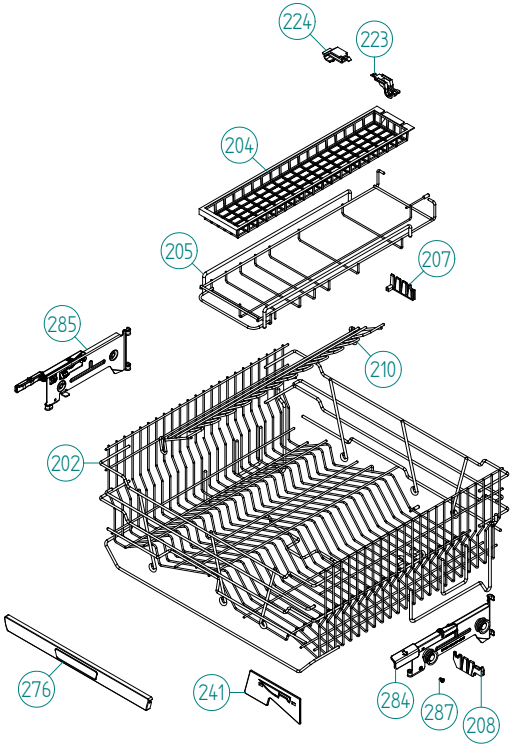
224
223
204
205
207
285
210
202
276
241
284
287
208

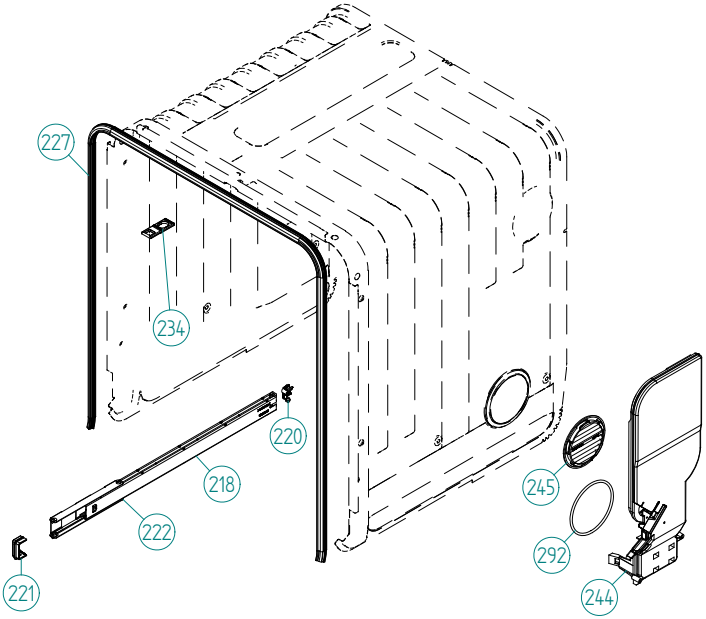
227
234
220
218
222
221
245
292
244

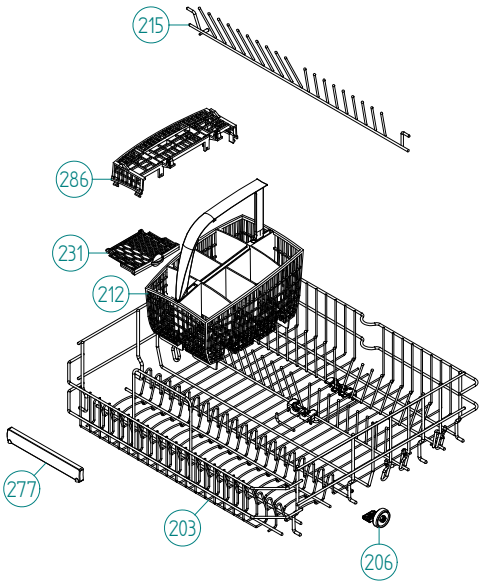
215
286
231
212
277
203
206

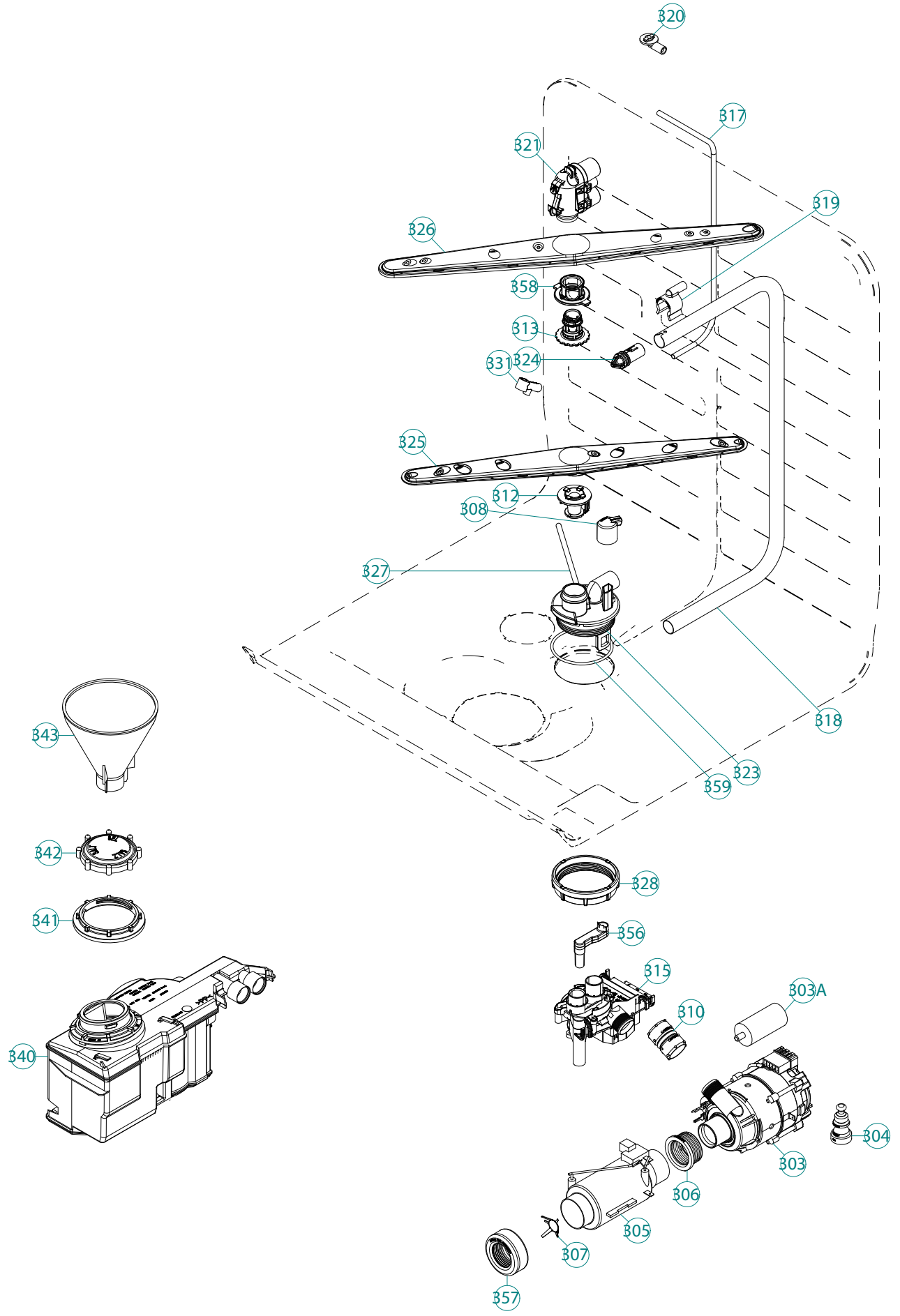
320
317
321
319
326
358
313
331
324
325
312
308
327
318
323
359
343
342
341
340
328
356
315
310
303A
304
303
306
305
307
357

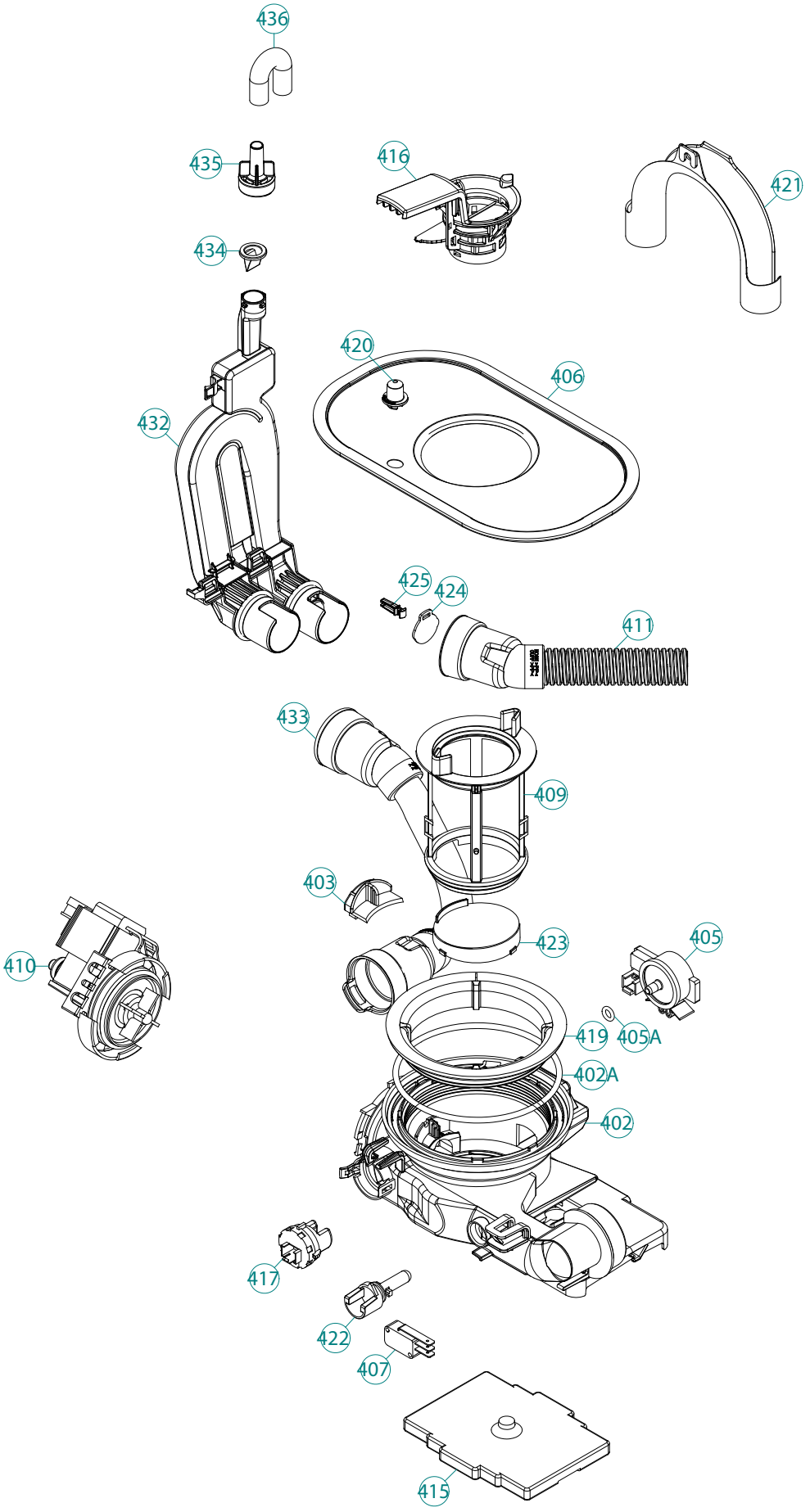
436
435
416
421
434
420
406
432
425
424
411
433
409
403
423
405
410
419
405A
402A
402
417
422
407
415

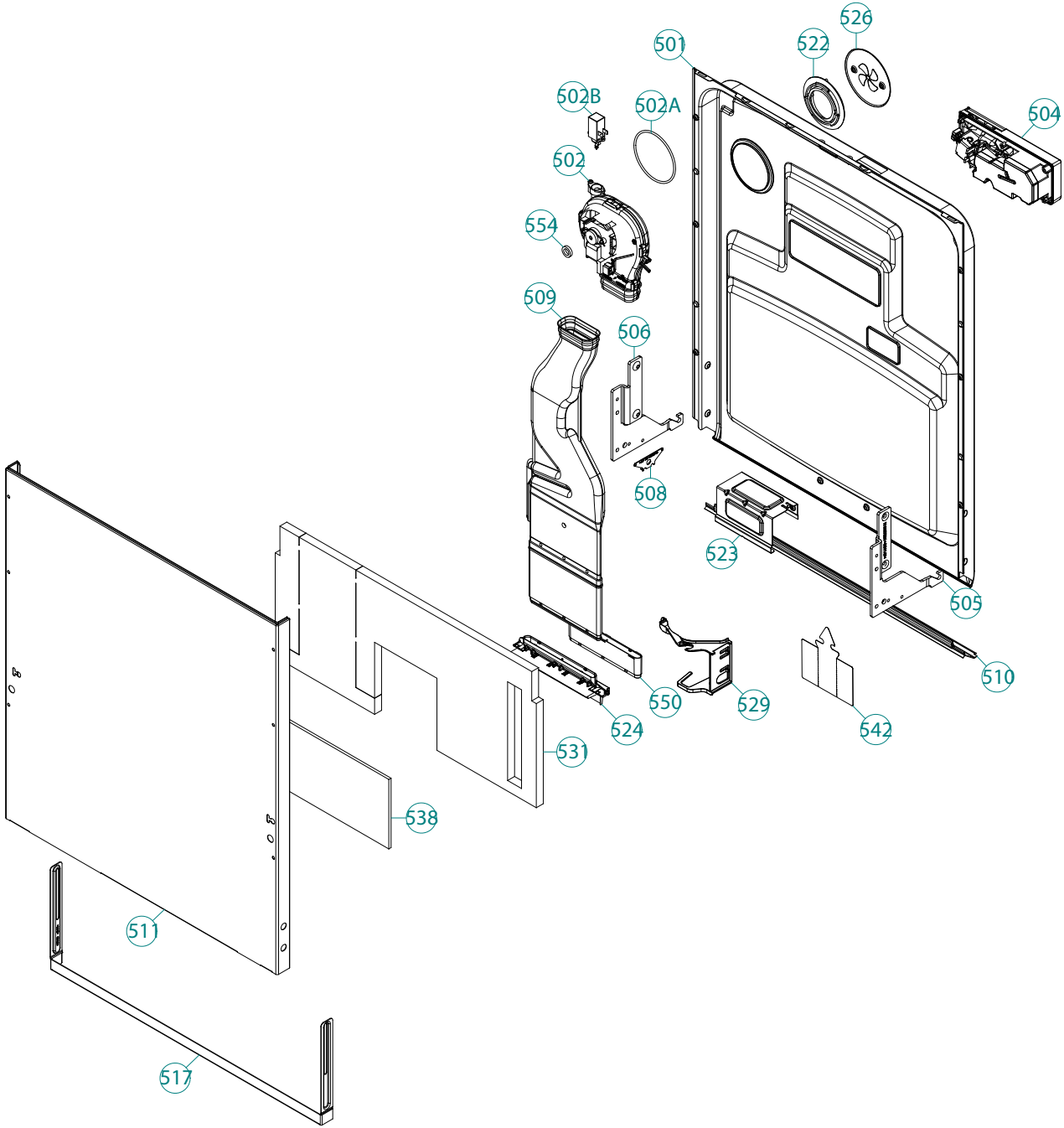
526
501
522
502B
502A
504
502
554
509
506
508
523
505
510
550
529
542
524
531
538
511
517

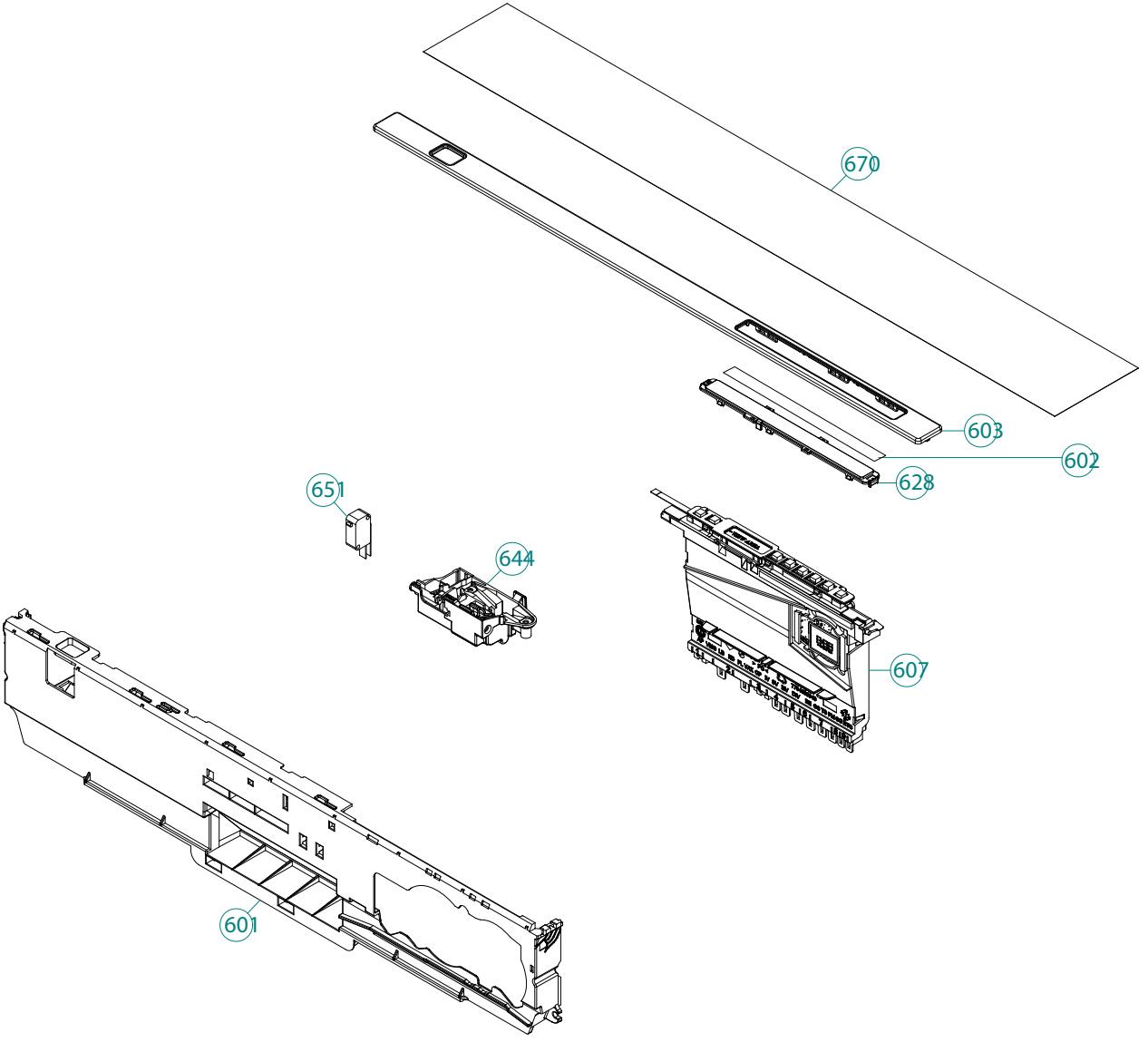
670
603
602
628
651
644
607
601