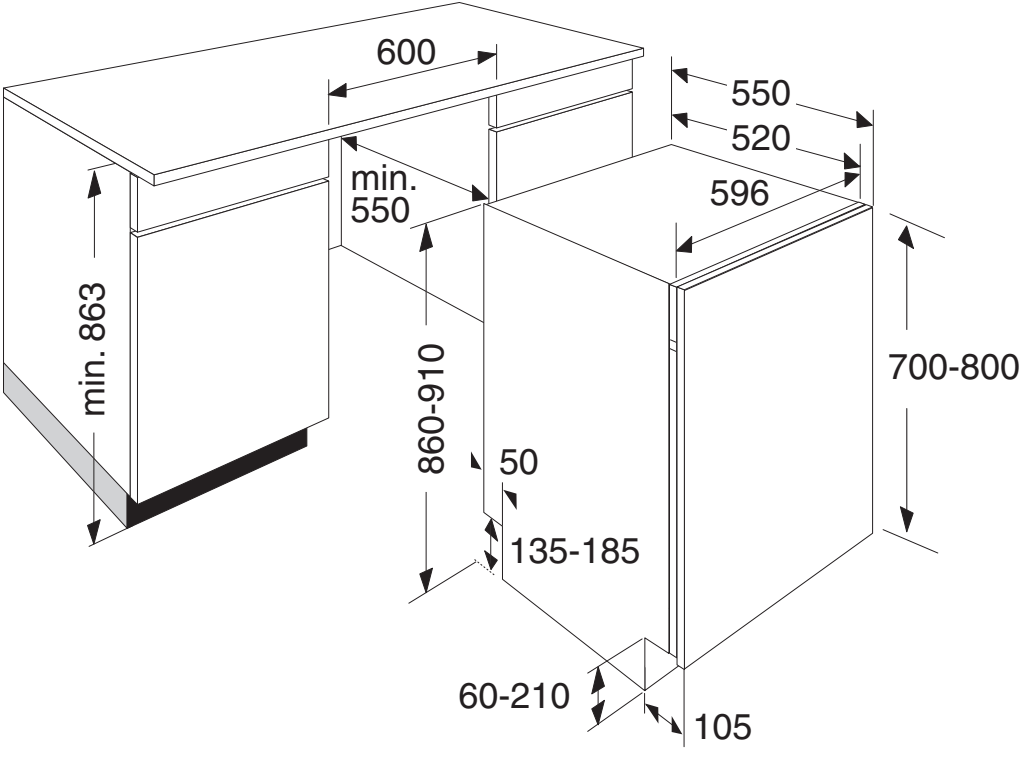
600
550
520
596
min.
550
min. 863
860-910
700-800
50
135-185
60-210
105