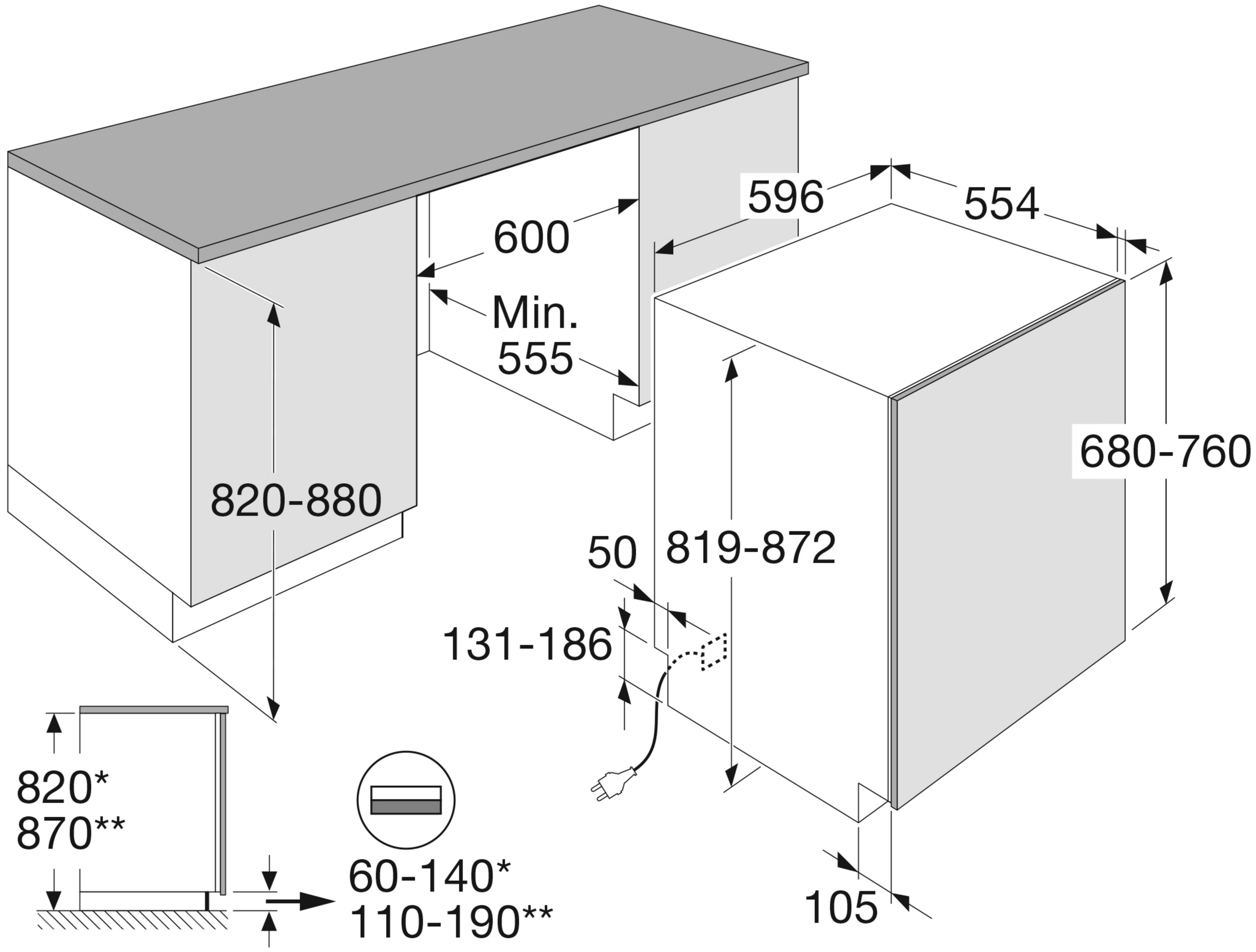
596
554
600
Min.
555
680-760
820-880
50
819-872
131-186
820*
870**
60-140*
110-190**
105