Disclaimer

1) **Exploded views:**
   Als een onderdeel op een “exploded view” staat maar niet in de onderdelenlijst, dan is het onderdeel niet leverbaar als service artikel.
   Exploded views worden gemaakt voor meerdere verschillende toestellen die niet altijd in Nederland en België verkocht worden.
   Daarnaast zijn niet alle onderdelen als service artikel beschikbaar *(bijvoorbeeld schroeven, pluggen en andere bevestigingsmaterialen).*

2) **Afbeeldingen:**
   Afbeeldingen van onderdelen op exploded views zijn een schematische weergave en kunnen afwijken.

   Bij de onderdelenlijst zijn vaak foto’s van onderdelen aanwezig, deze komen overeen met de werkelijkheid.

160667

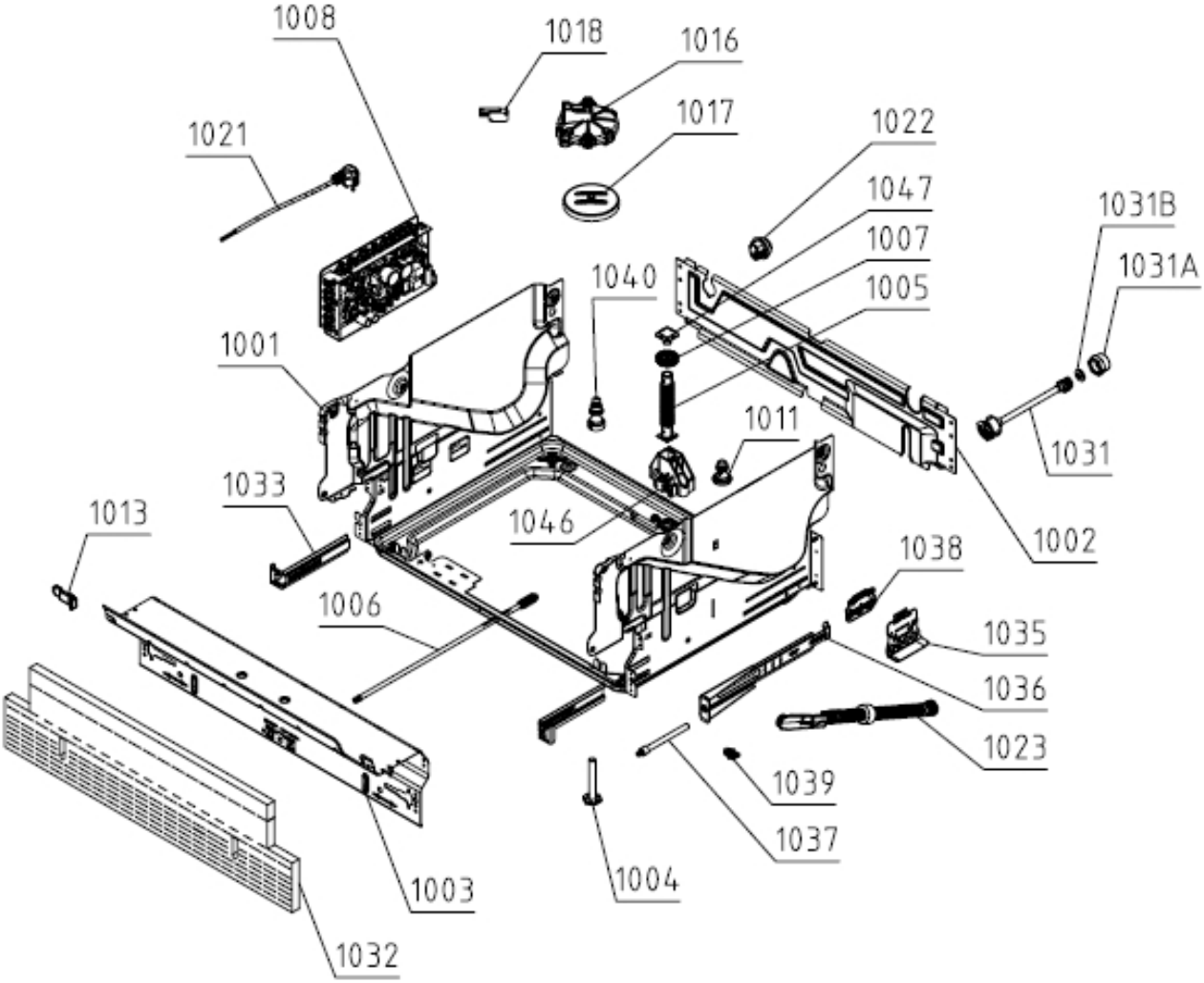
1008
1018
1016
1017
1021
1022
1047
1007
1005
1031B
1031A
1040
1001
1011
1031
1033
1013
1046
1002
1038
1006
1035
1036
1023
1039
1037
1003
1004
1032

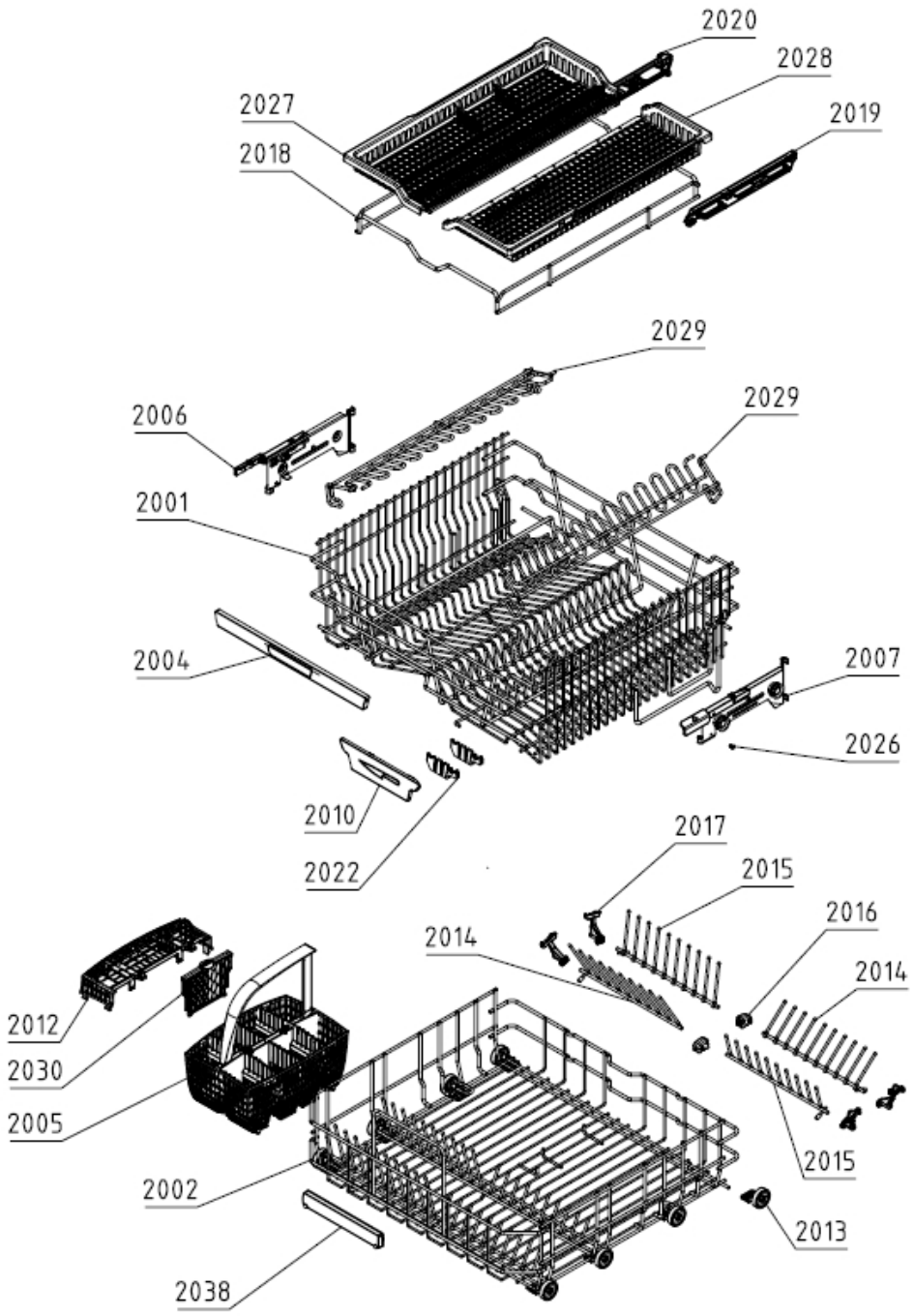
2020
2028
2027
2019
2018
2029
2006
2029
2001
2004
2007
2026
2010
2017
2022
2015
2016
2014
2014
2012
2030
2005
2015
2002
2013
2038

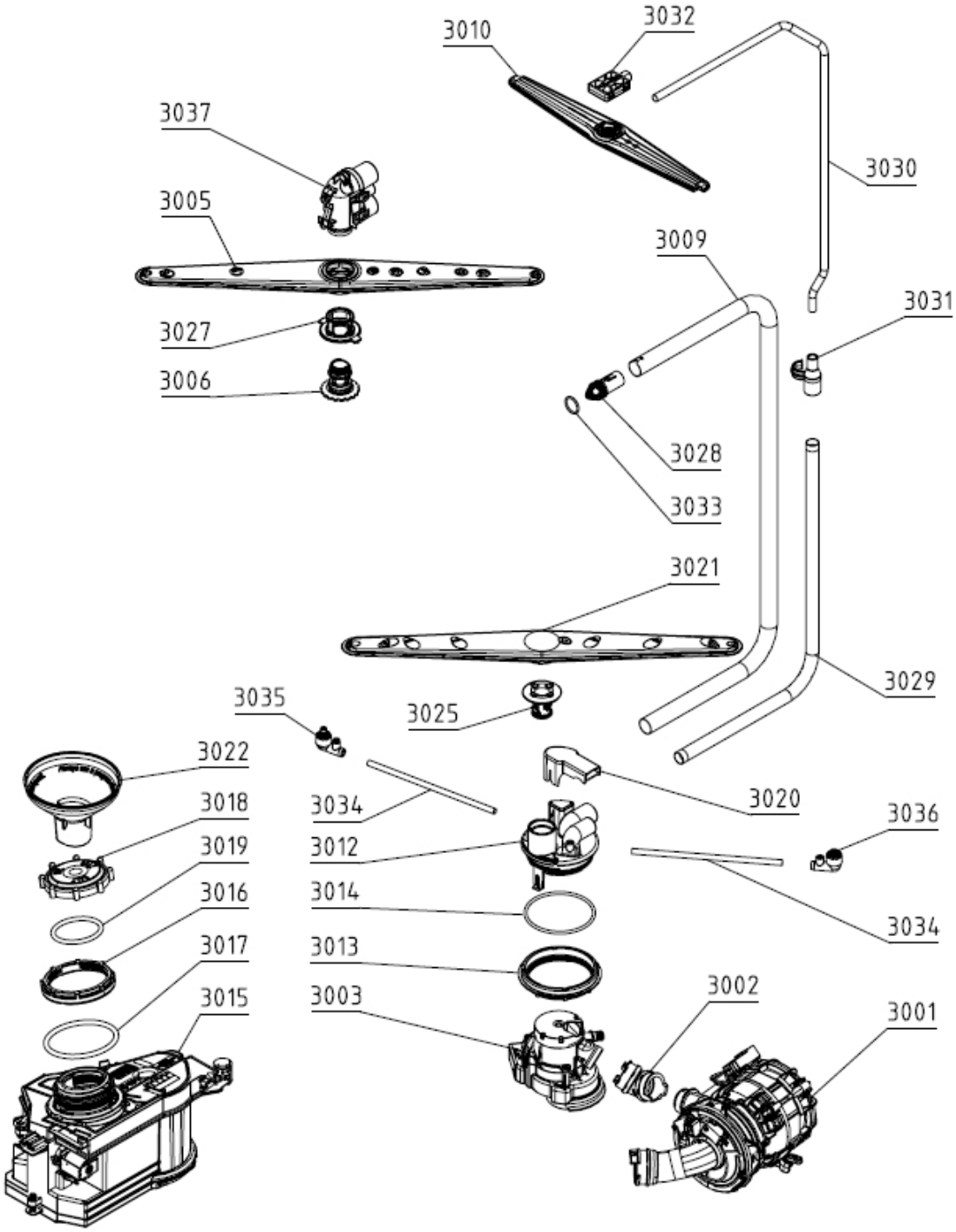
3010
3032
3037
3030
3005
3009
3031
3027
3006
3028
3033
3021
3029
3035
3025
3022
3020
3018
3034
3036
3019
3012
3016
3014
3034
3017
3013
3015
3003
3002
3001

163653

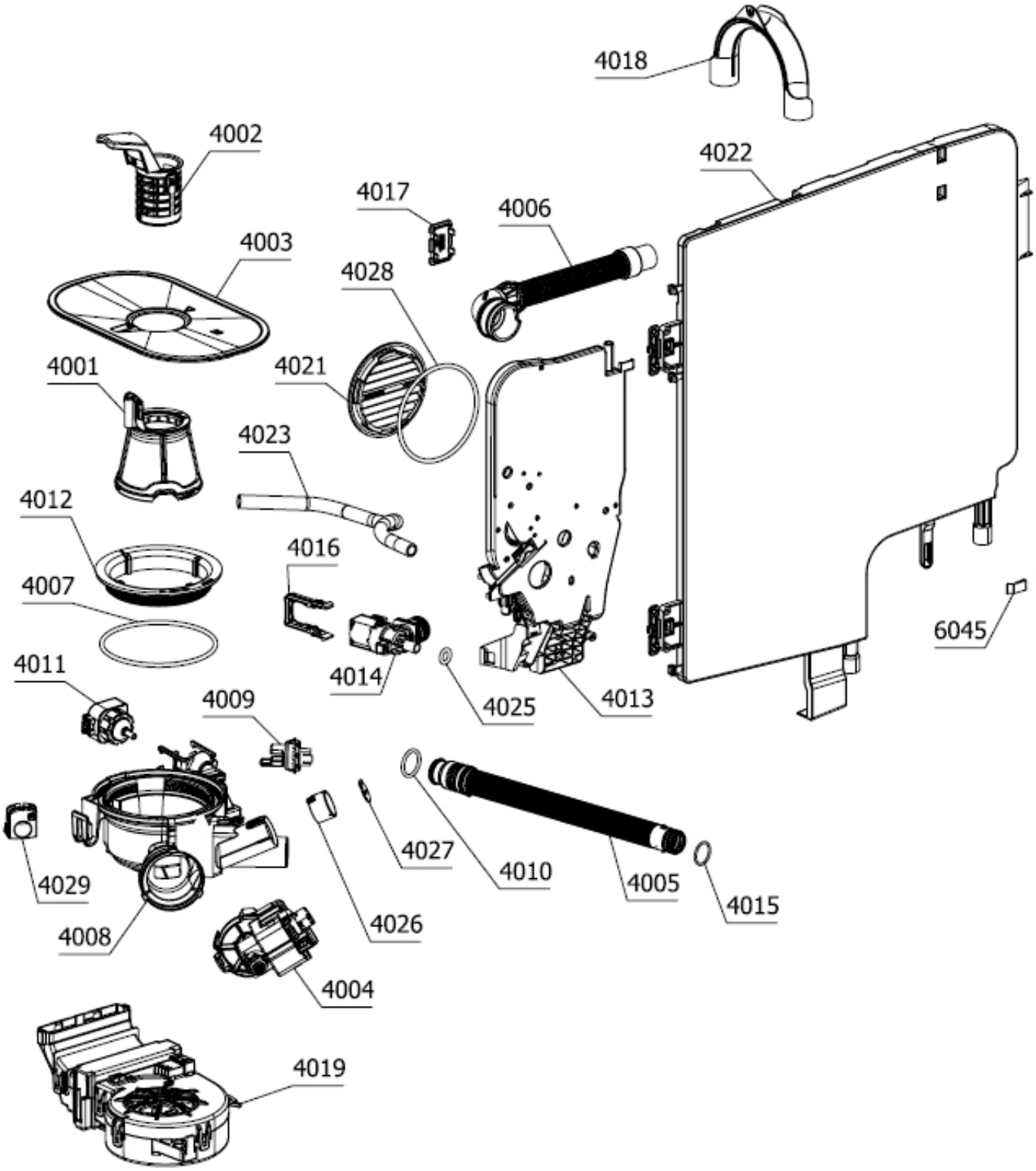
4018
4002
4022
4017
4006
4003
4028
4001
4021
4023
4012
4016
4007
6045
4011
4014
4025
4013
4009
4027
4010
4005
4015
4029
4026
4008
4004
4019

164650

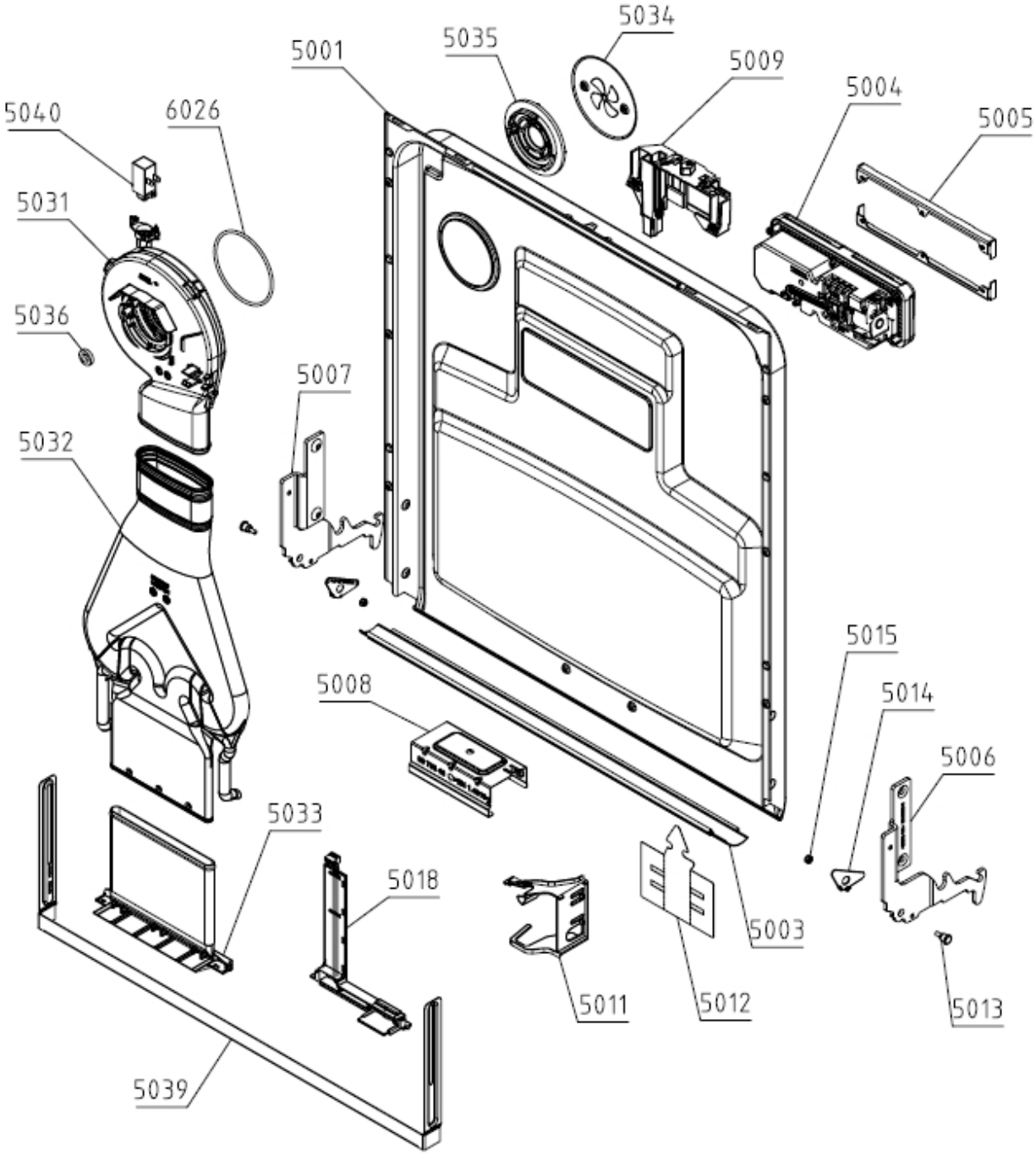
5034
5035
5001
5009
5004
5005
5040
6026
5031
5036
5007
5032
5015
5008
5014
5006
5033
5018
5003
5011
5012
5013
5039

165652

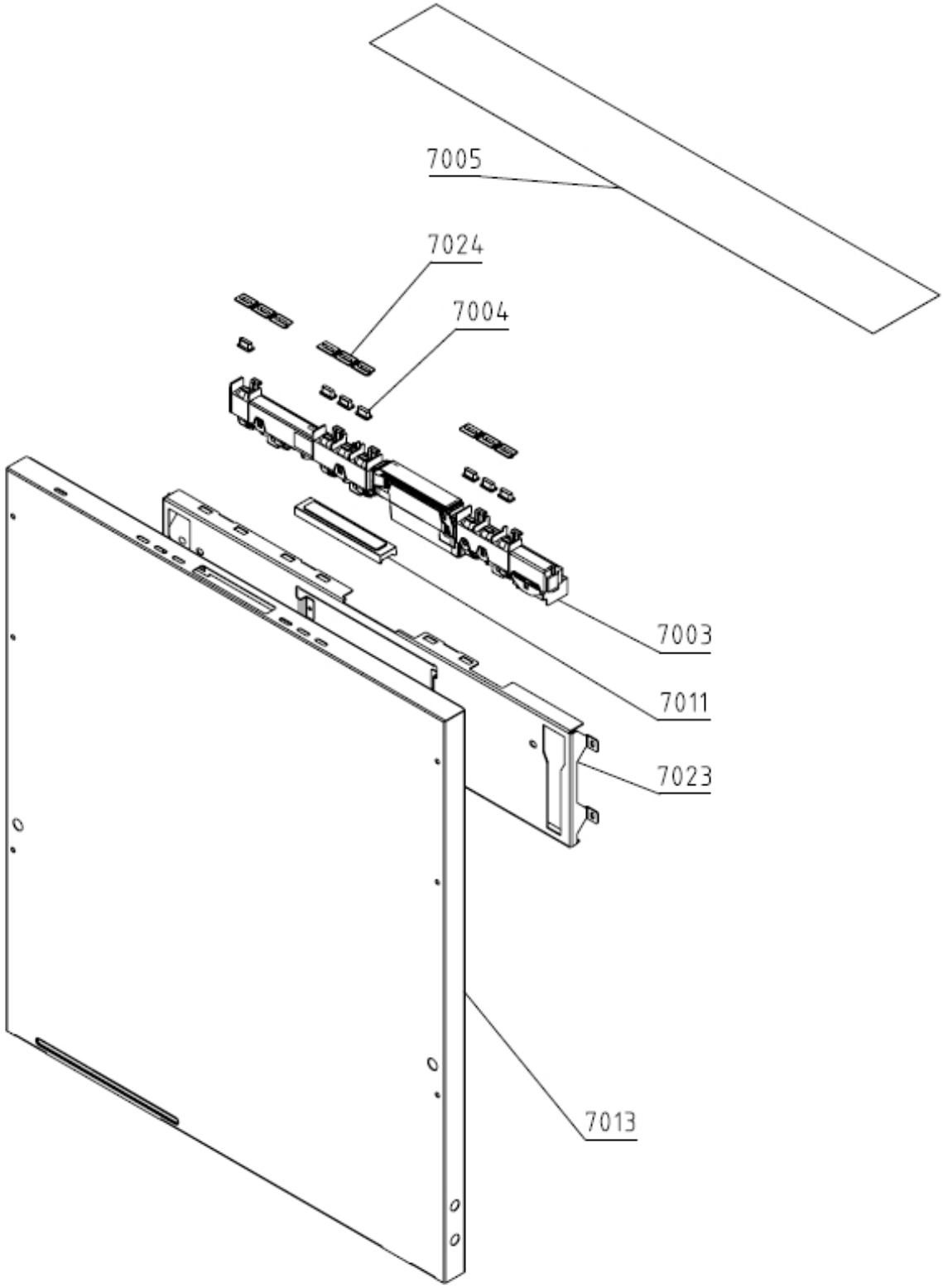

166114

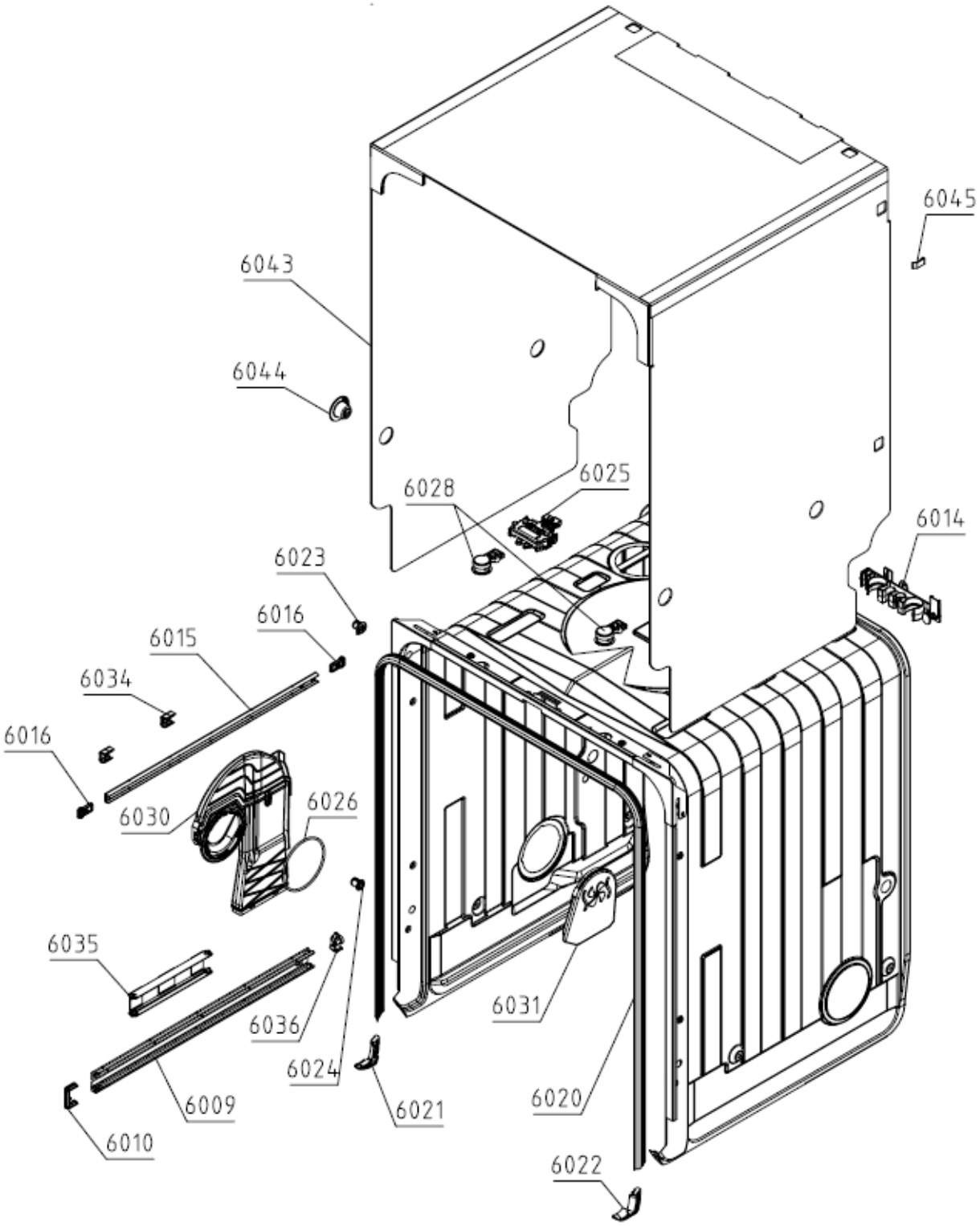
6045
6043
6044
6025
6028
6014
6023
6016
6015
6034
6016
6026
6030
6035
6036
6031
6024
6021
6020
6009
6010
6022