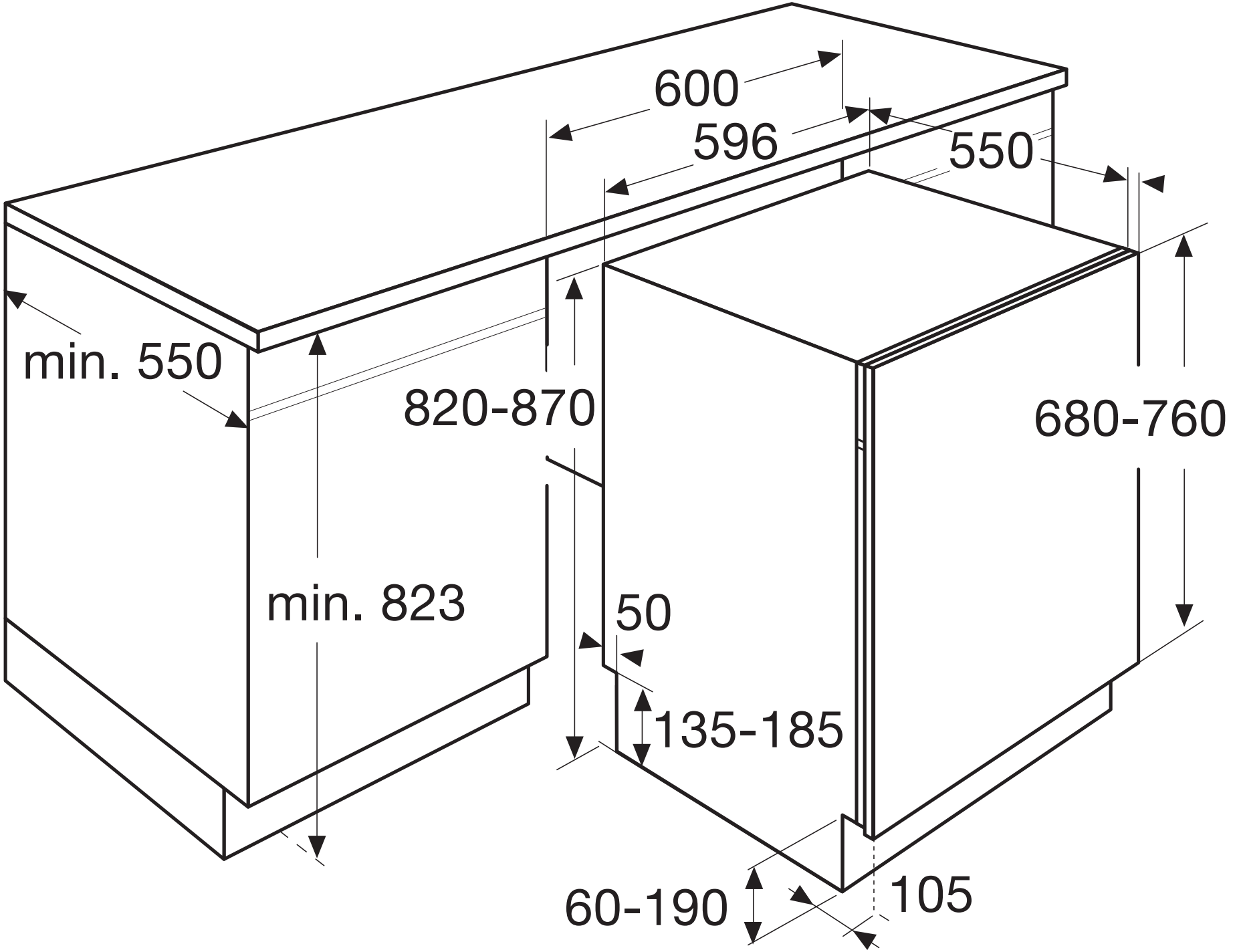
600
596
550
min. 550
820-870
680-760
min. 823
50
135-185
60-190
105