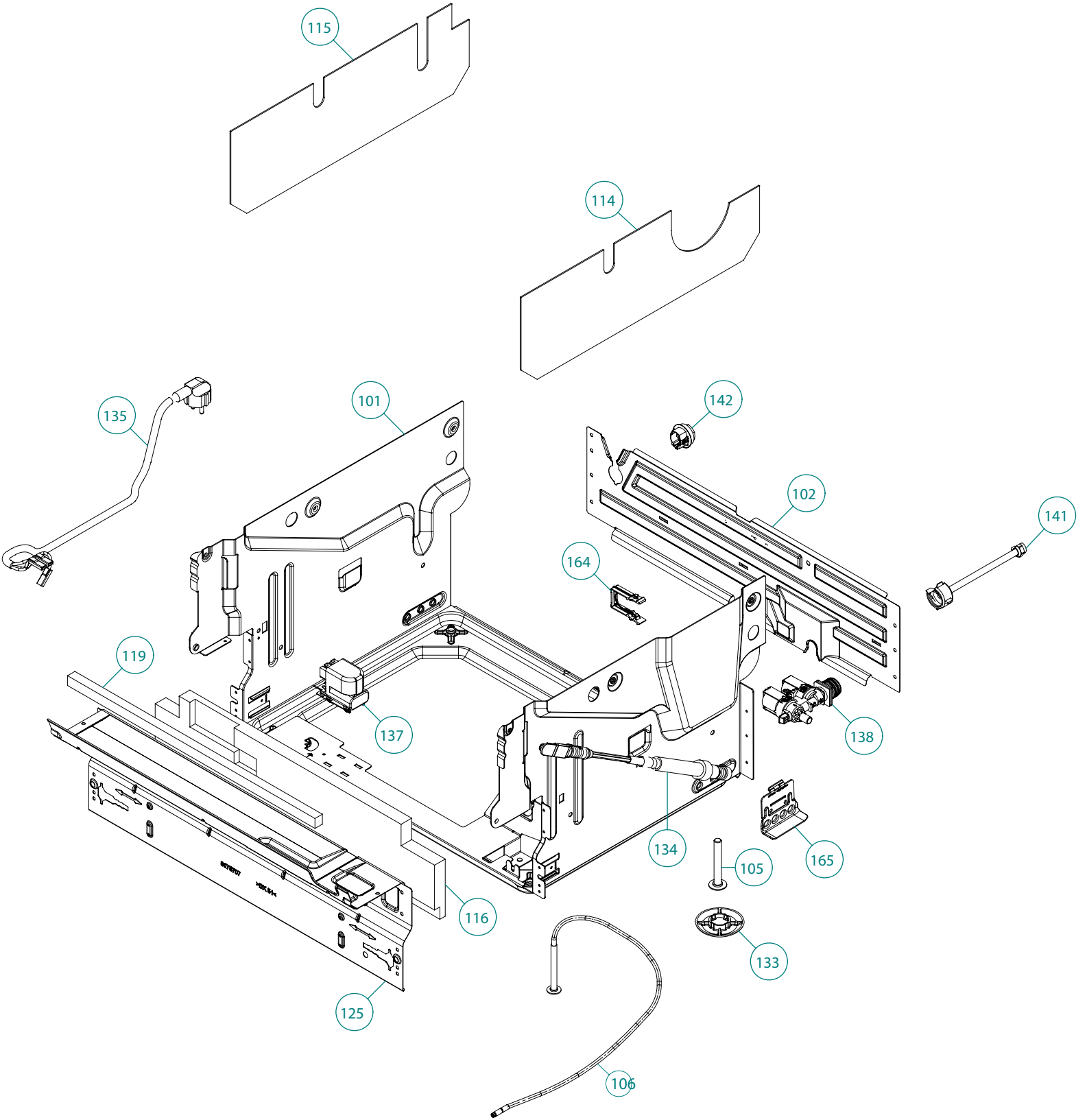
115
114
135
101
142
102
141
164
119
137
138
134
165
105
116
133
125
106

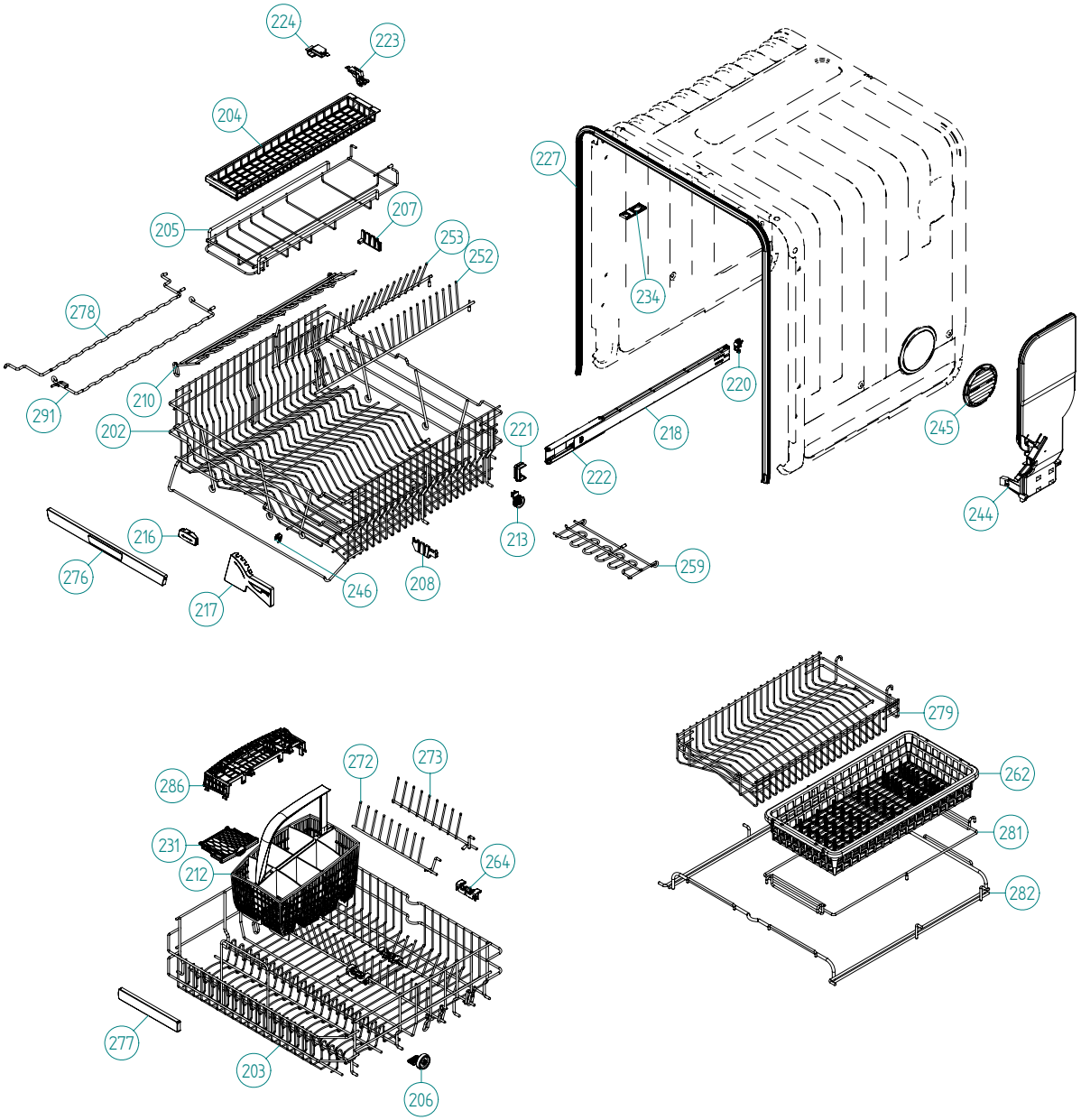
224
223
204
205
207
253
252
278
291
210
202
221
213
216
276
217
246
208
227
234
220
218
222
245
244
259
286
272
273
231
212
264
277
203
206
279
262
281
282

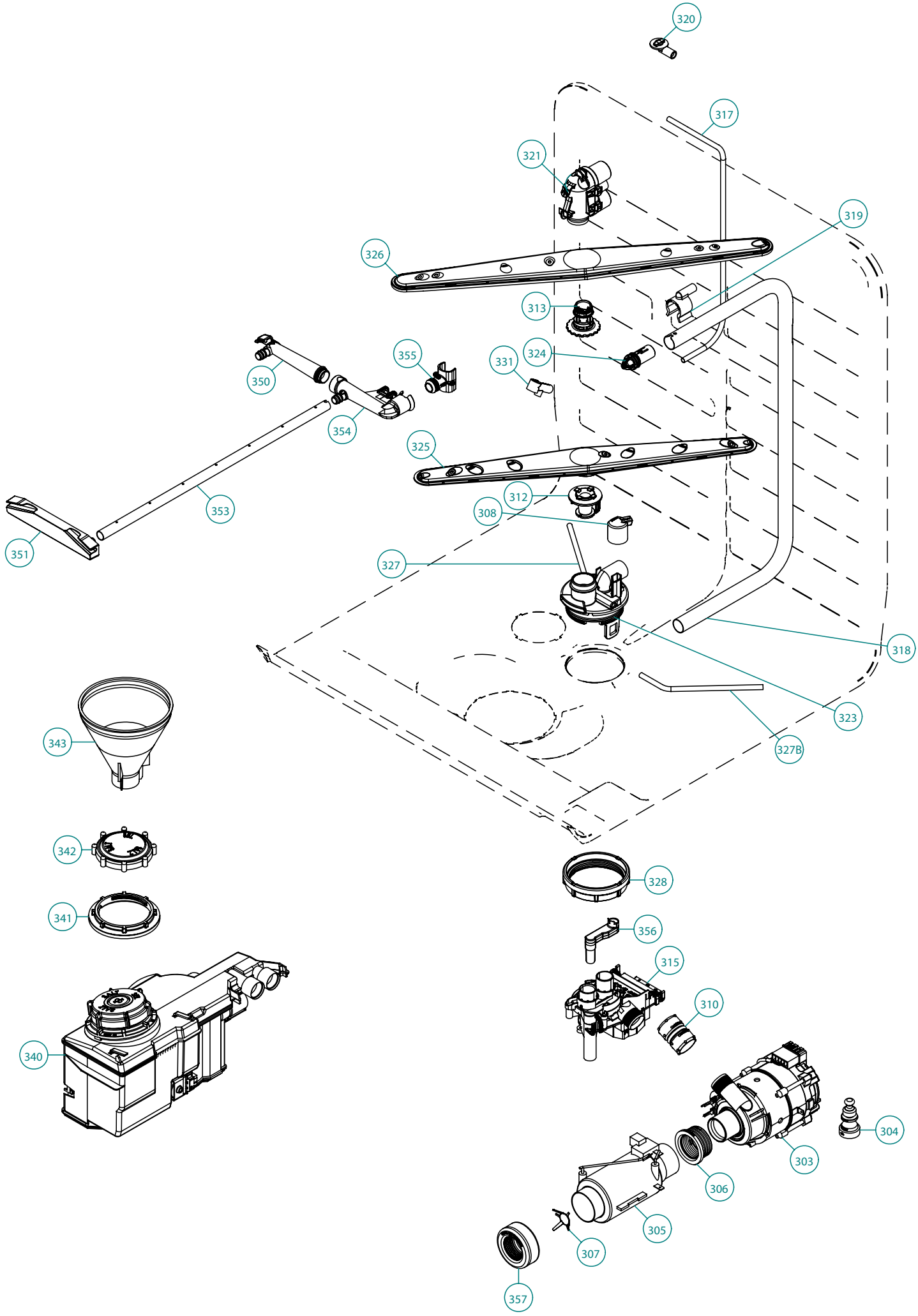
320
317
321
319
326
313
355
324
331
350
354
325
312
308
353
351
327
318
323
327B
343
342
341
328
356
315
310
340
304
303
306
305
307
357

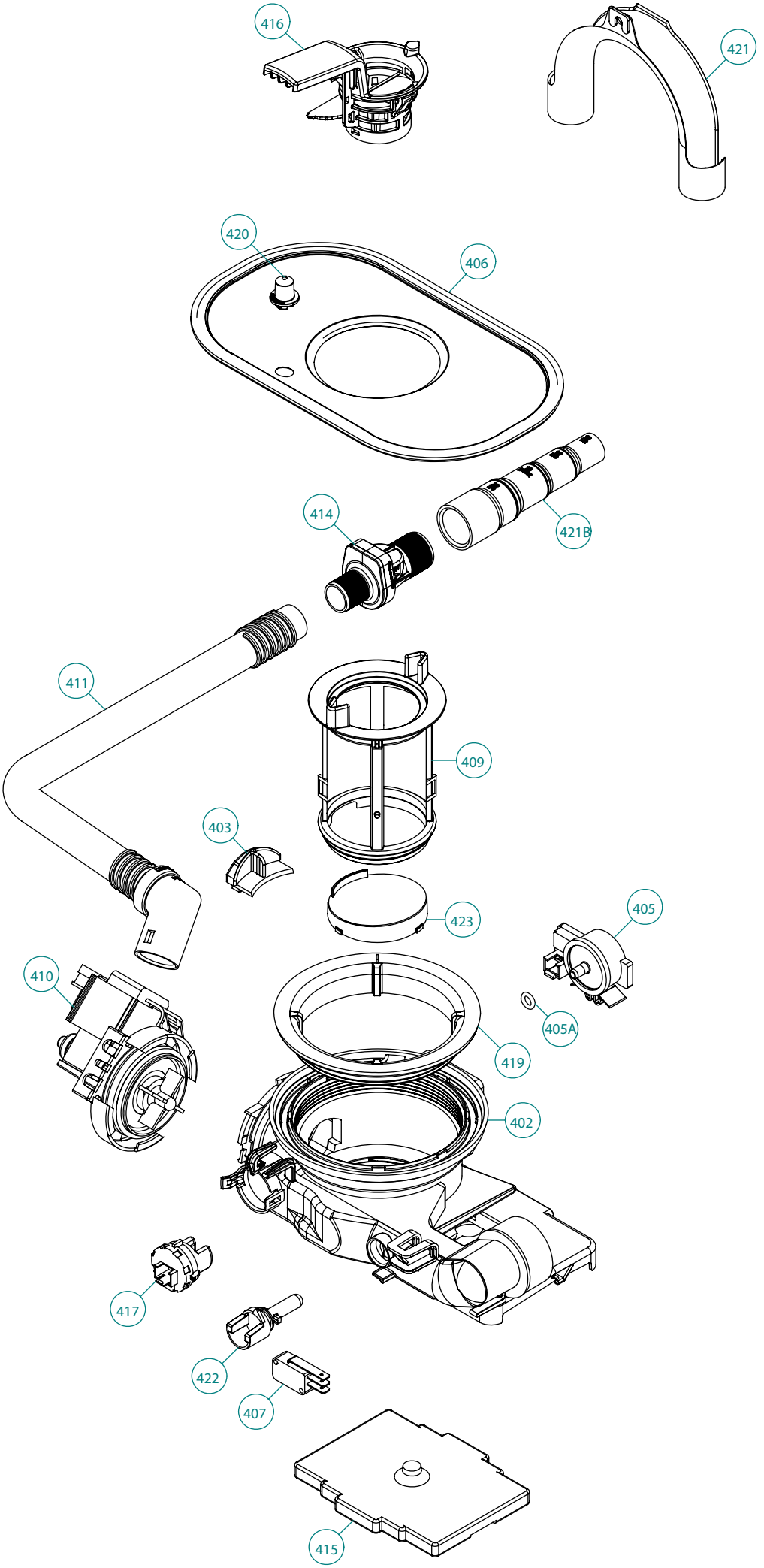
416
421
420
406
414
421B
411
409
403
423
405
410
405A
419
402
417
422
407
415

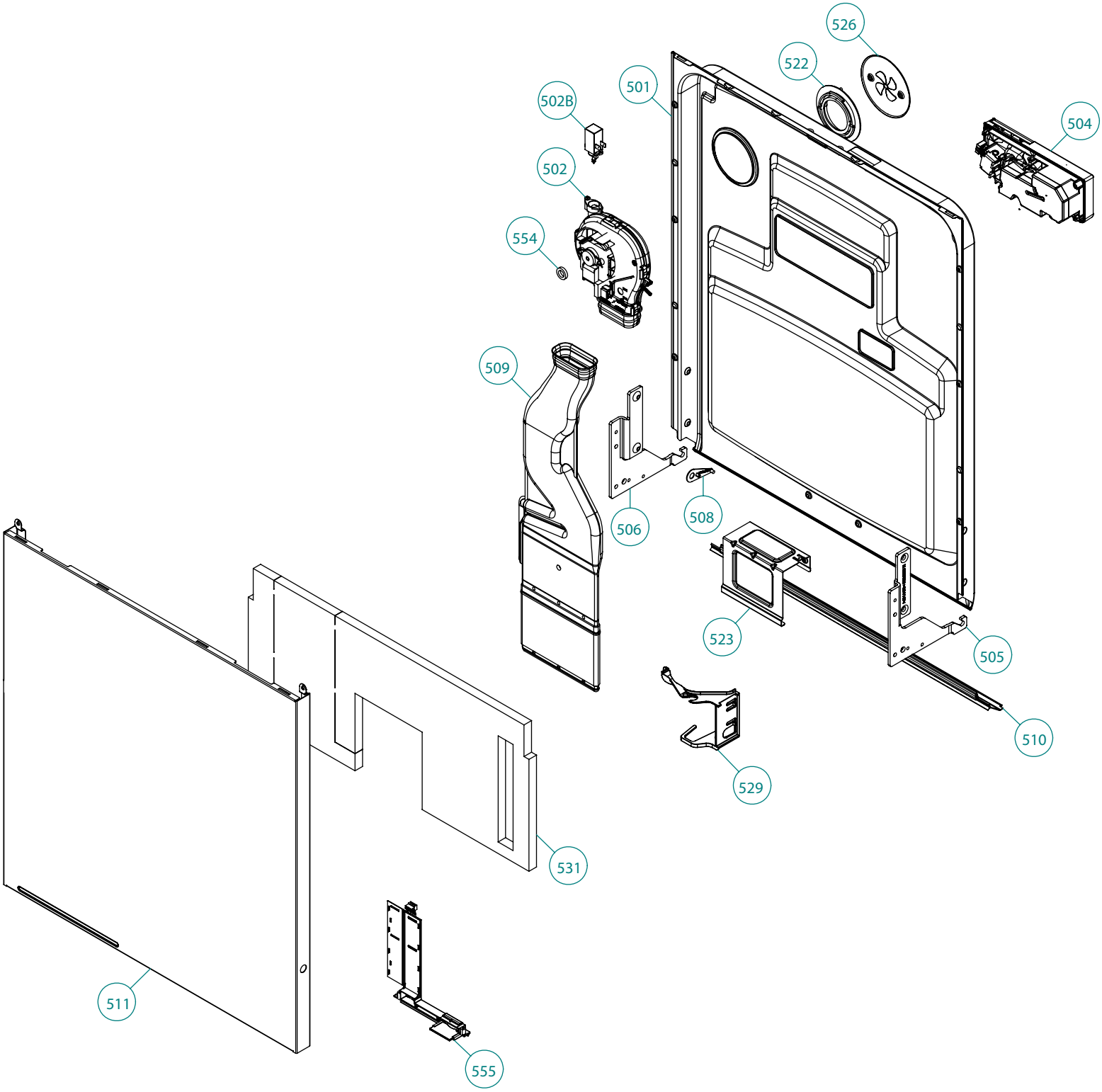
526
522
501
502B
504
502
554
509
506
508
523
505
510
529
531
511
555

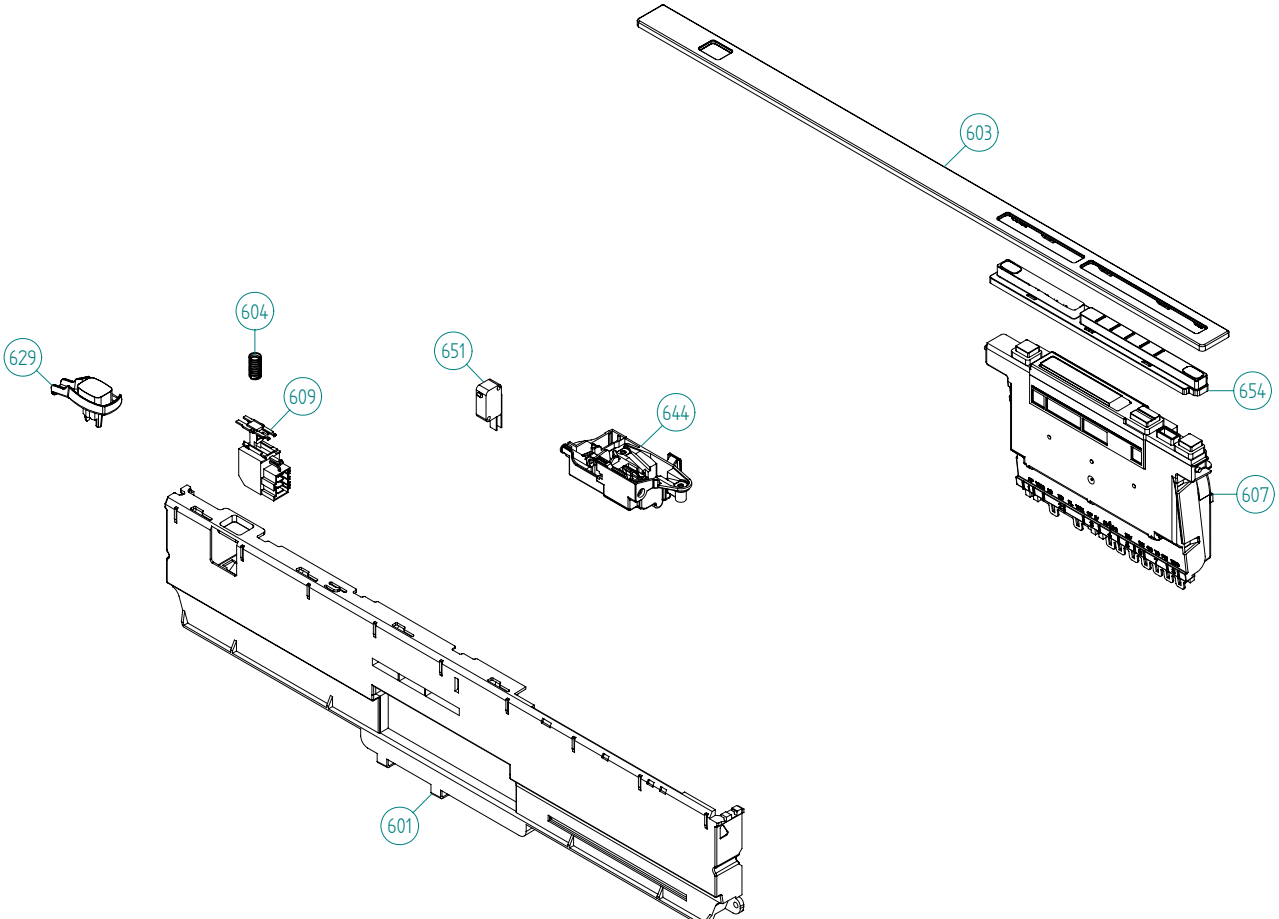
603
654
607
604
629
609
651
644
601