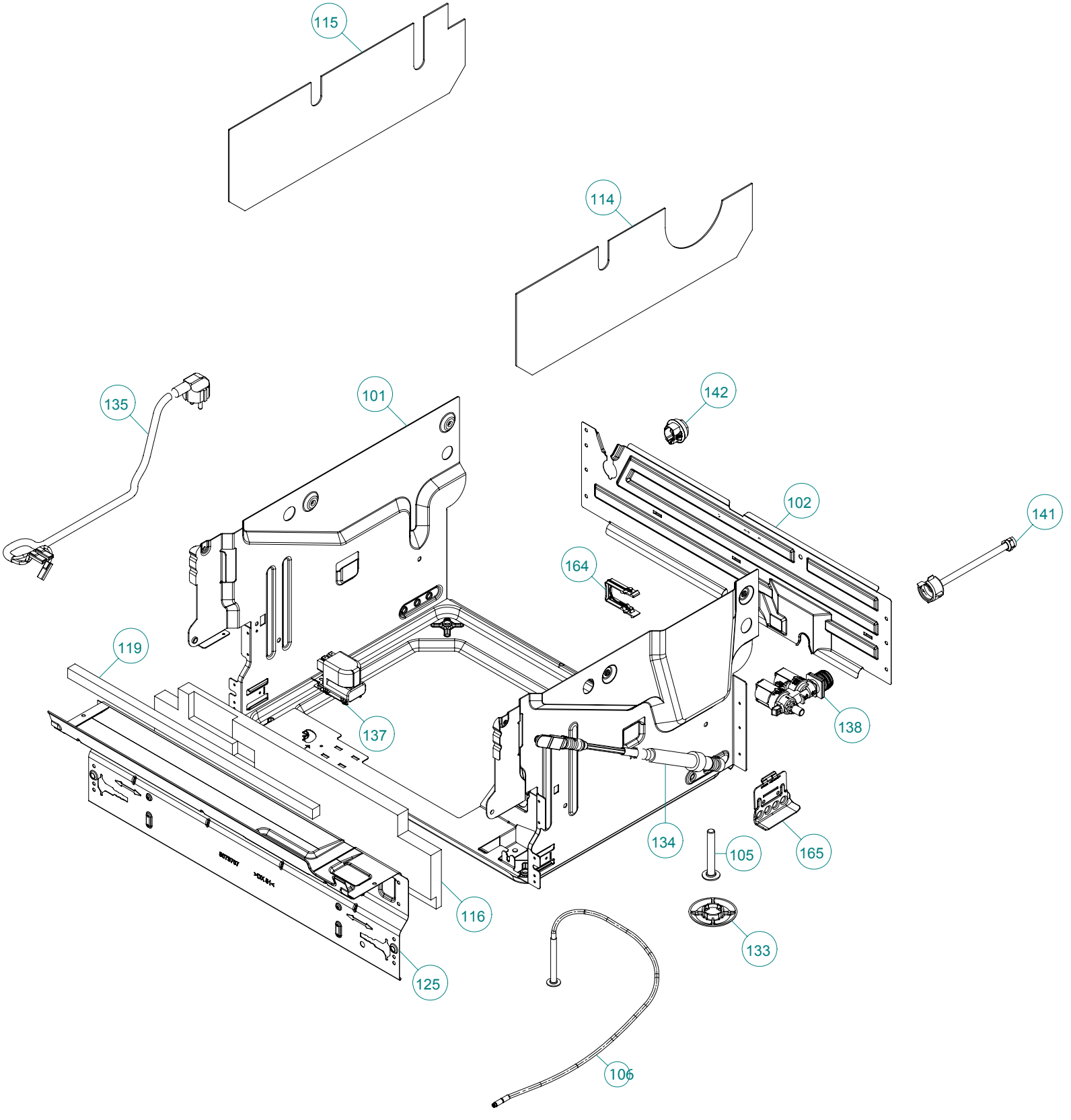
115
114
135
101
142
102
141
164
119
137
138
134
105
165
116
133
125
106

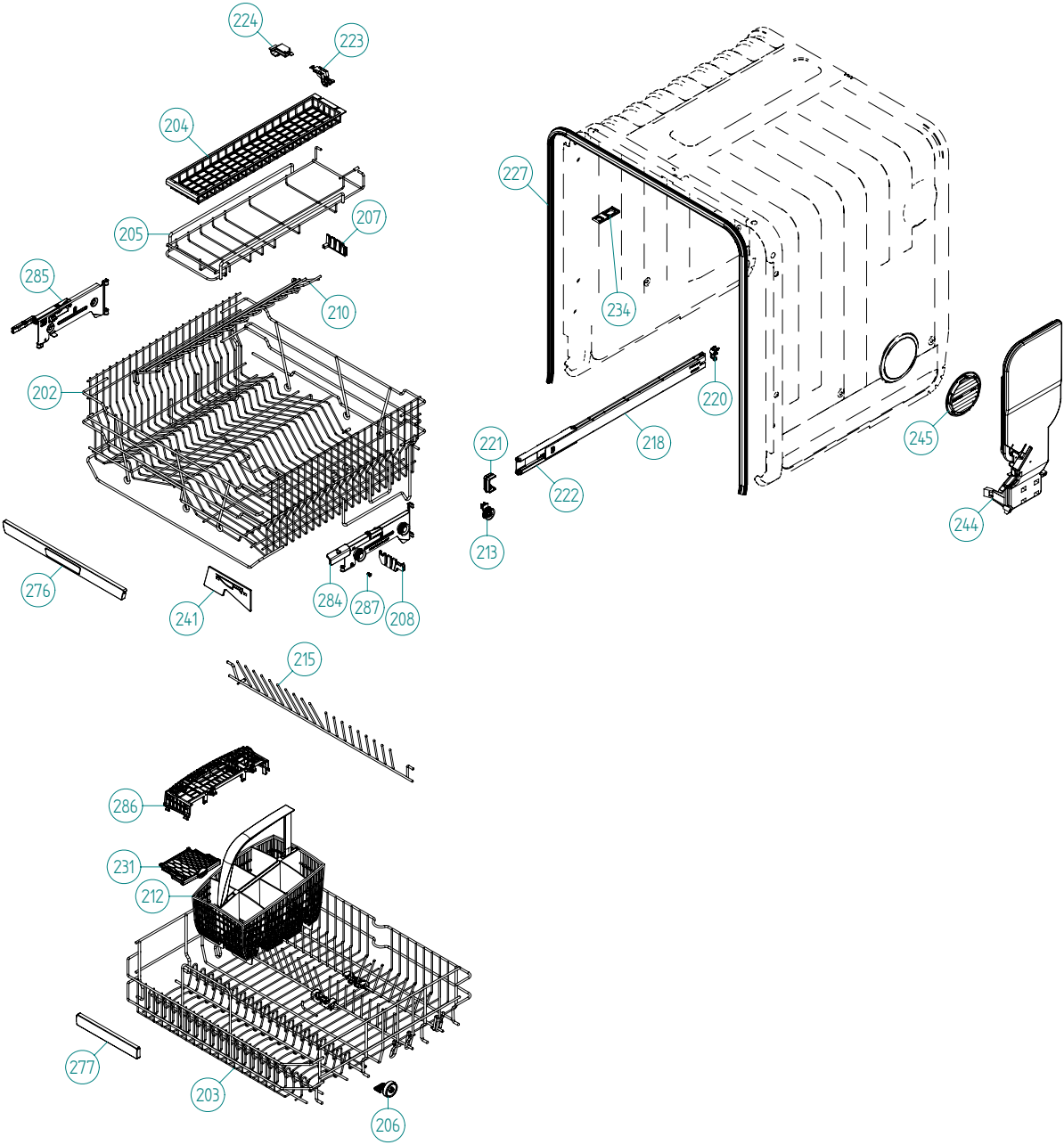
224
223
204
205
207
285
210
202
276
241
284
287
208
215
286
231
212
277
203
206
227
234
220
221
218
222
213
245
244

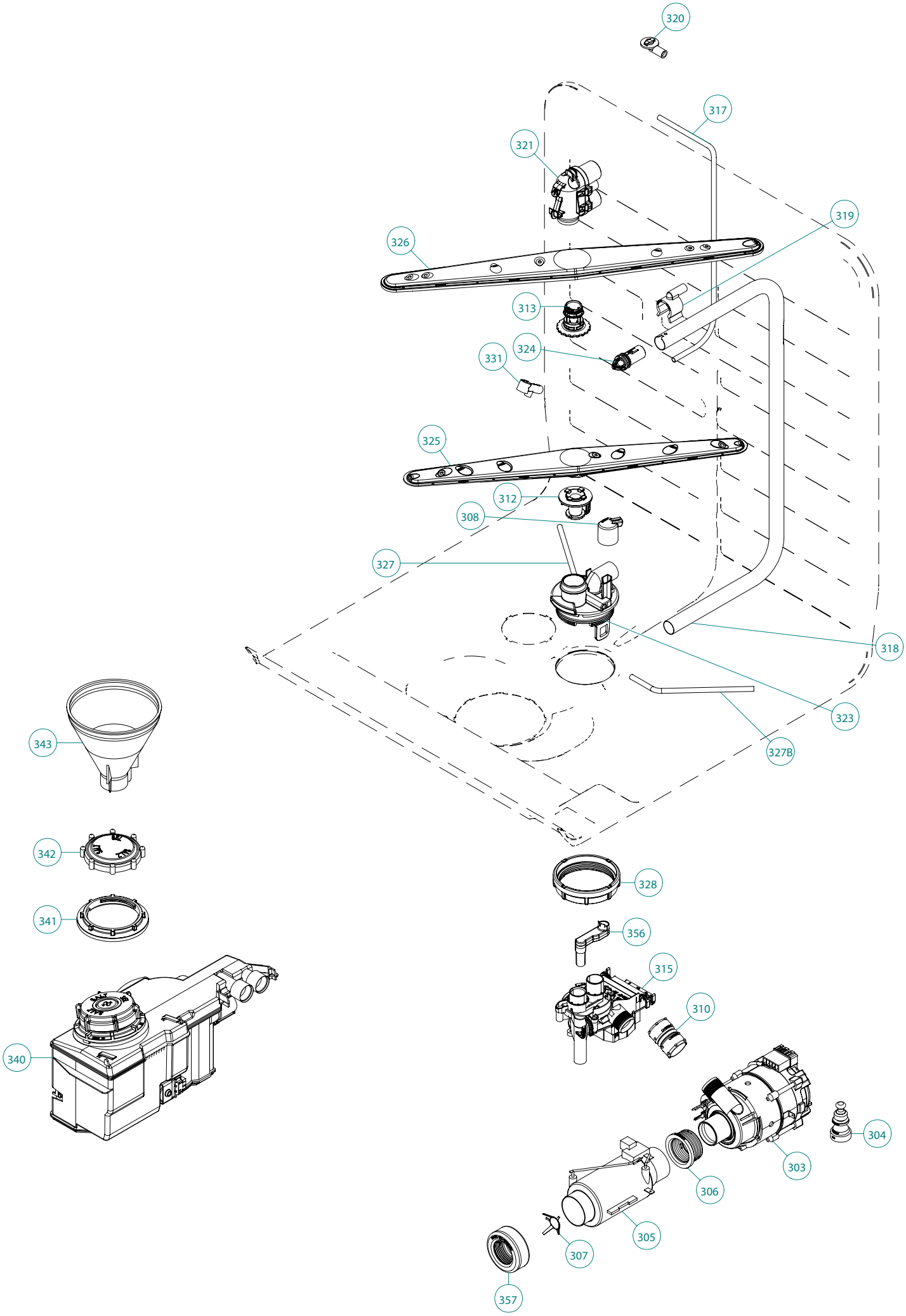
320
317
321
319
326
313
324
331
325
312
308
327
318
323
327B
343
342
341
328
356
315
310
340
304
303
306
305
307
357

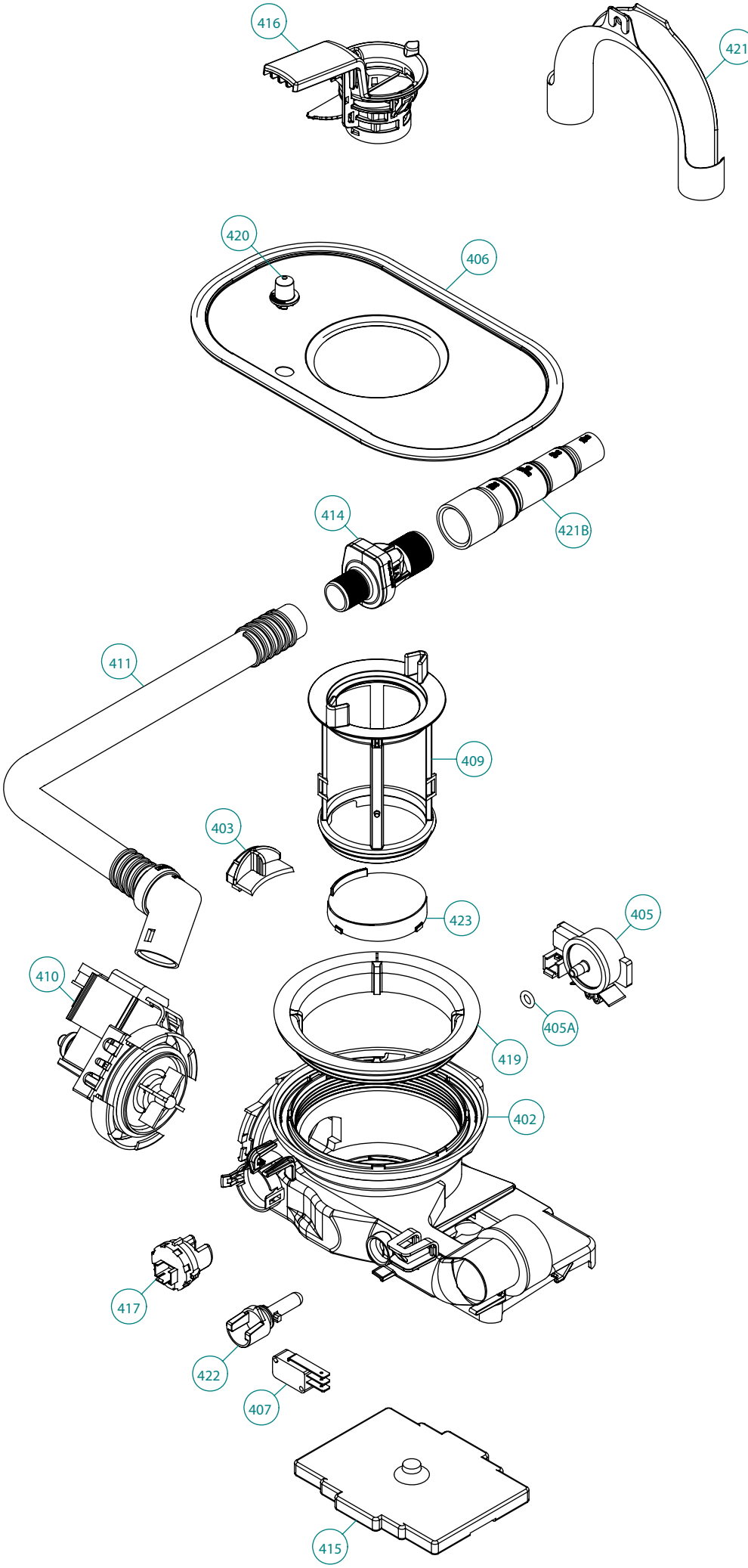
416
421
420
406
414
421B
411
409
403
423
405
410
405A
419
402
417
422
407
415

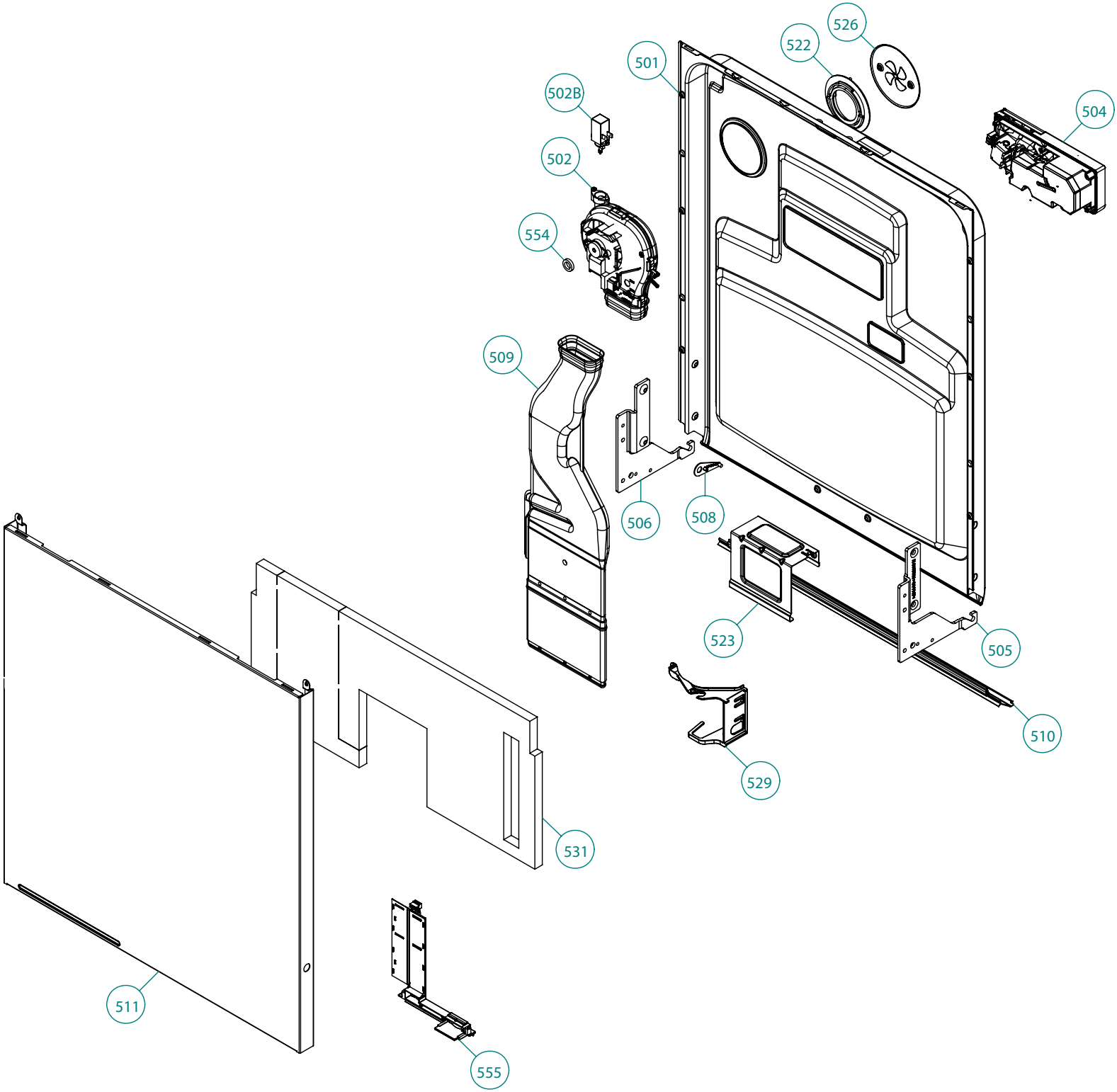
526
522
501
502B
504
502
554
509
506
508
523
505
510
529
531
511
555

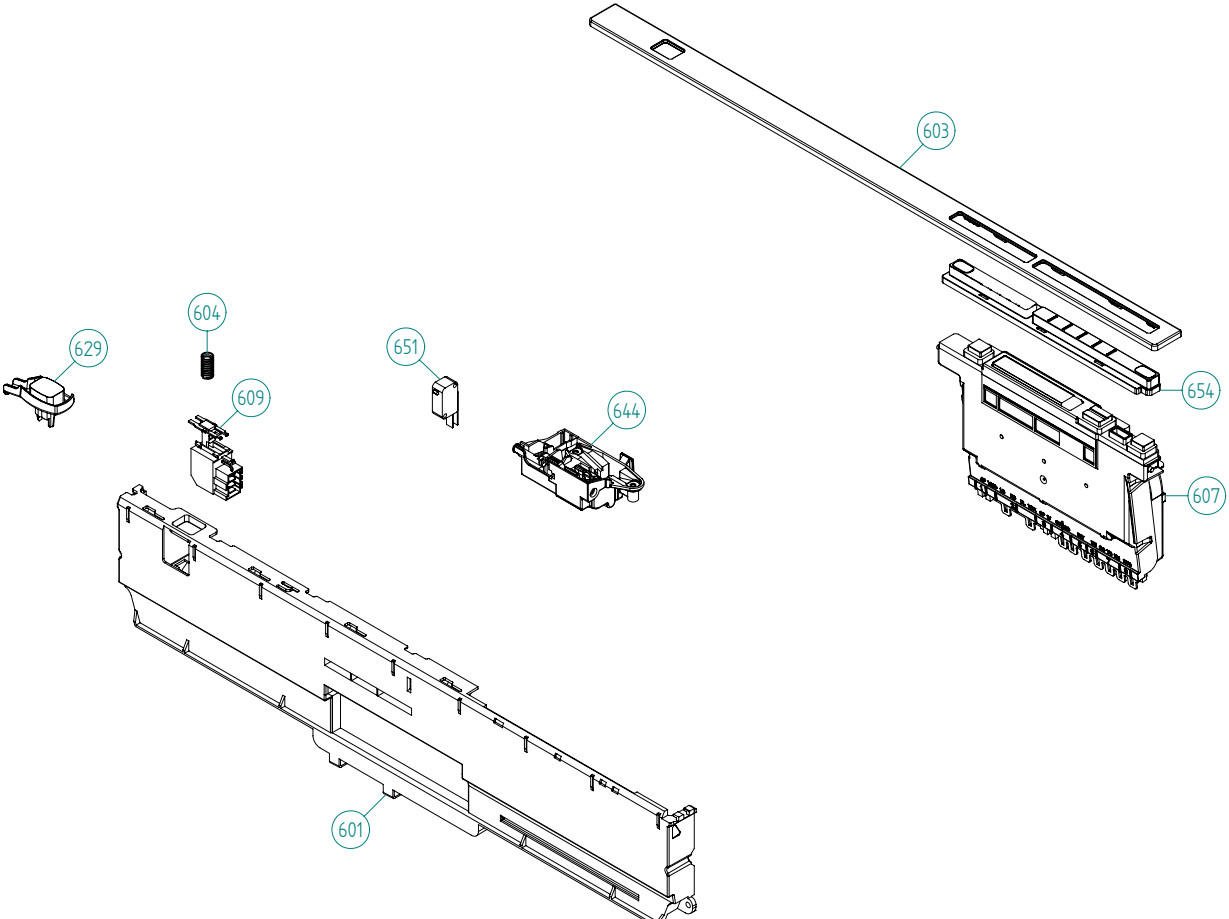
603
604
629
651
609
644
654
607
601