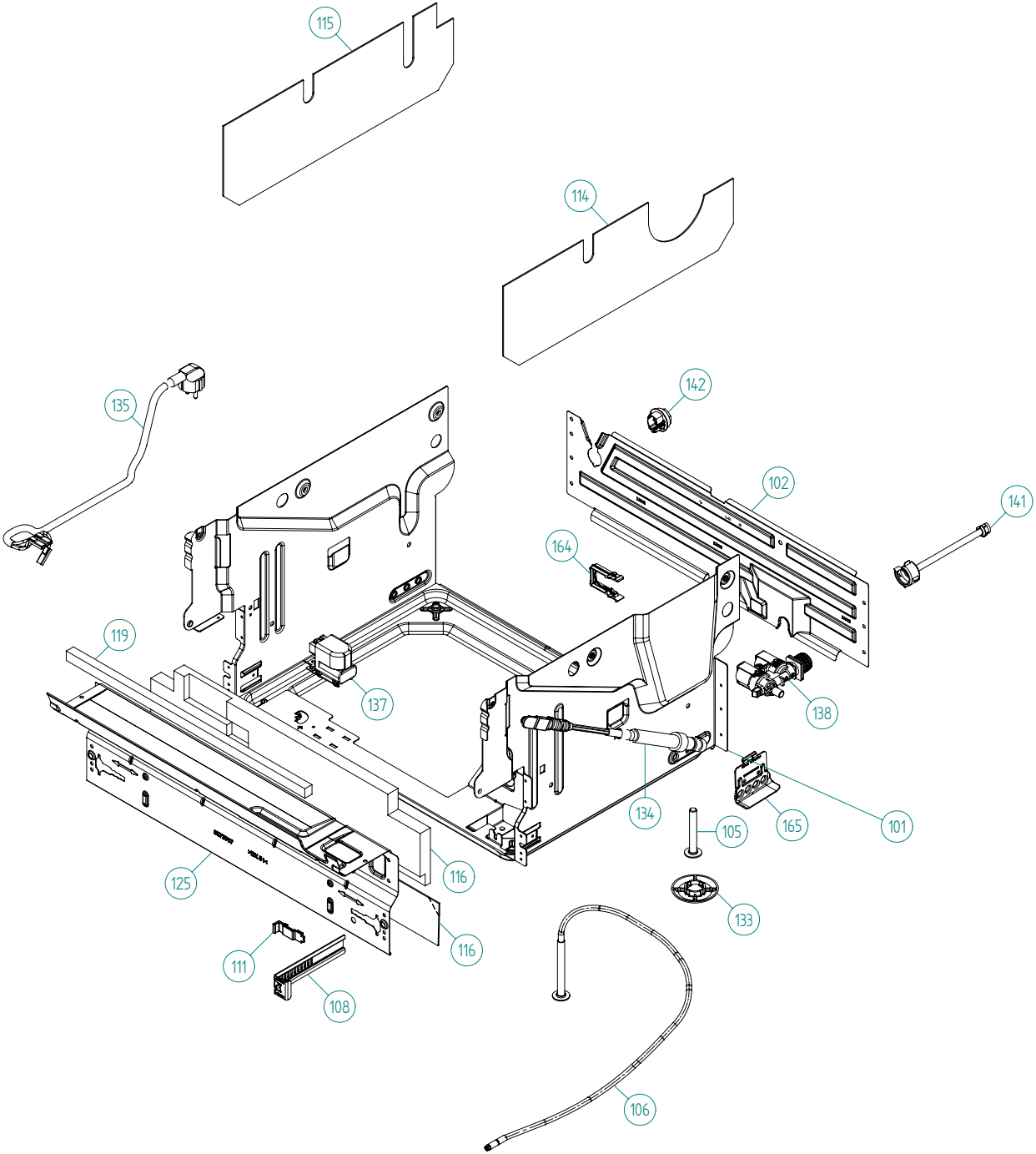
115
114
135
142
102
141
164
119
137
138
134
165
101
105
125
116
133
116
111
108
106

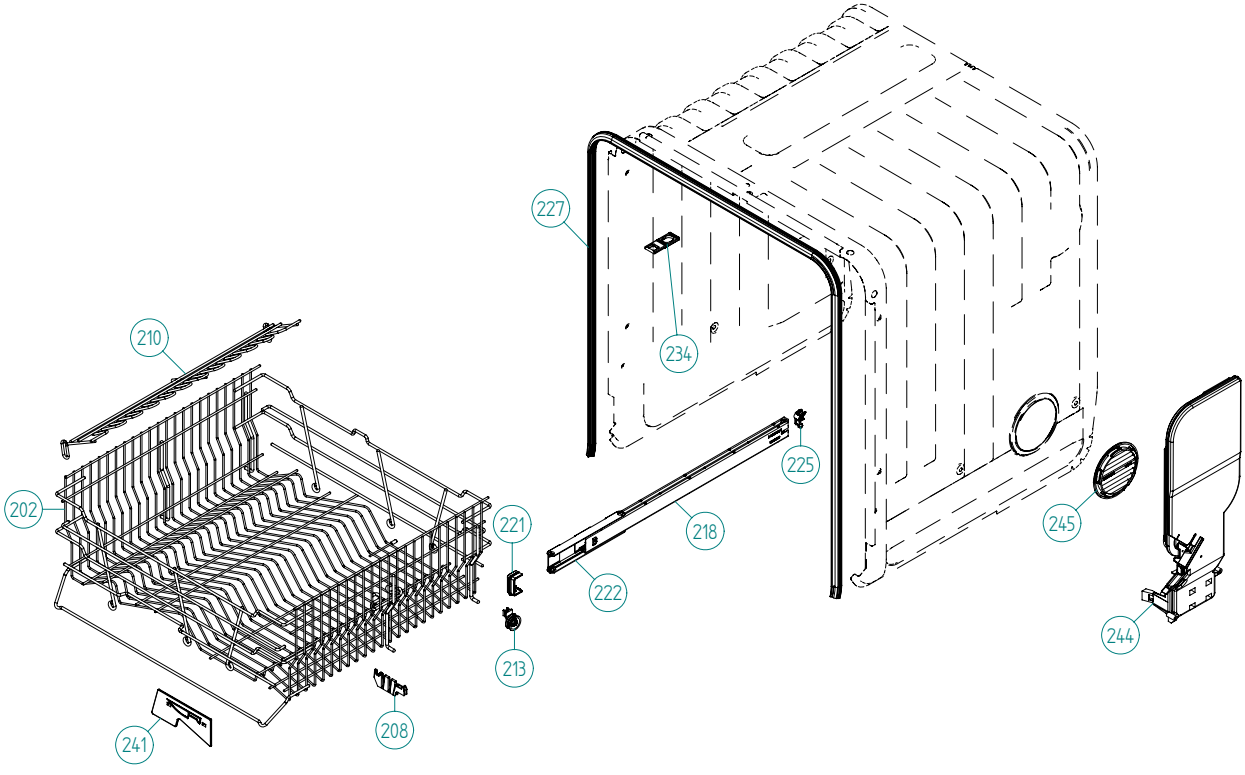
227
234
210
202
221
225
218
222
245
244
213
241
208

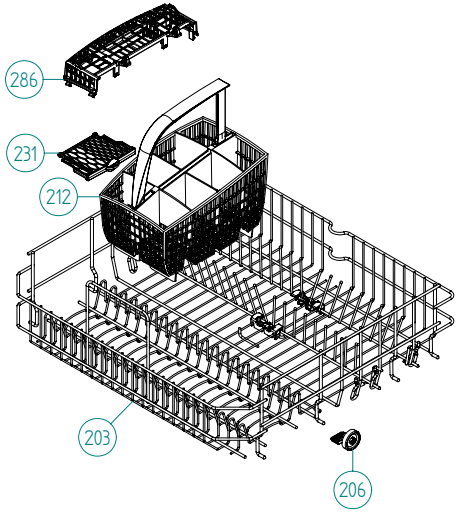
286
231
212
203
206

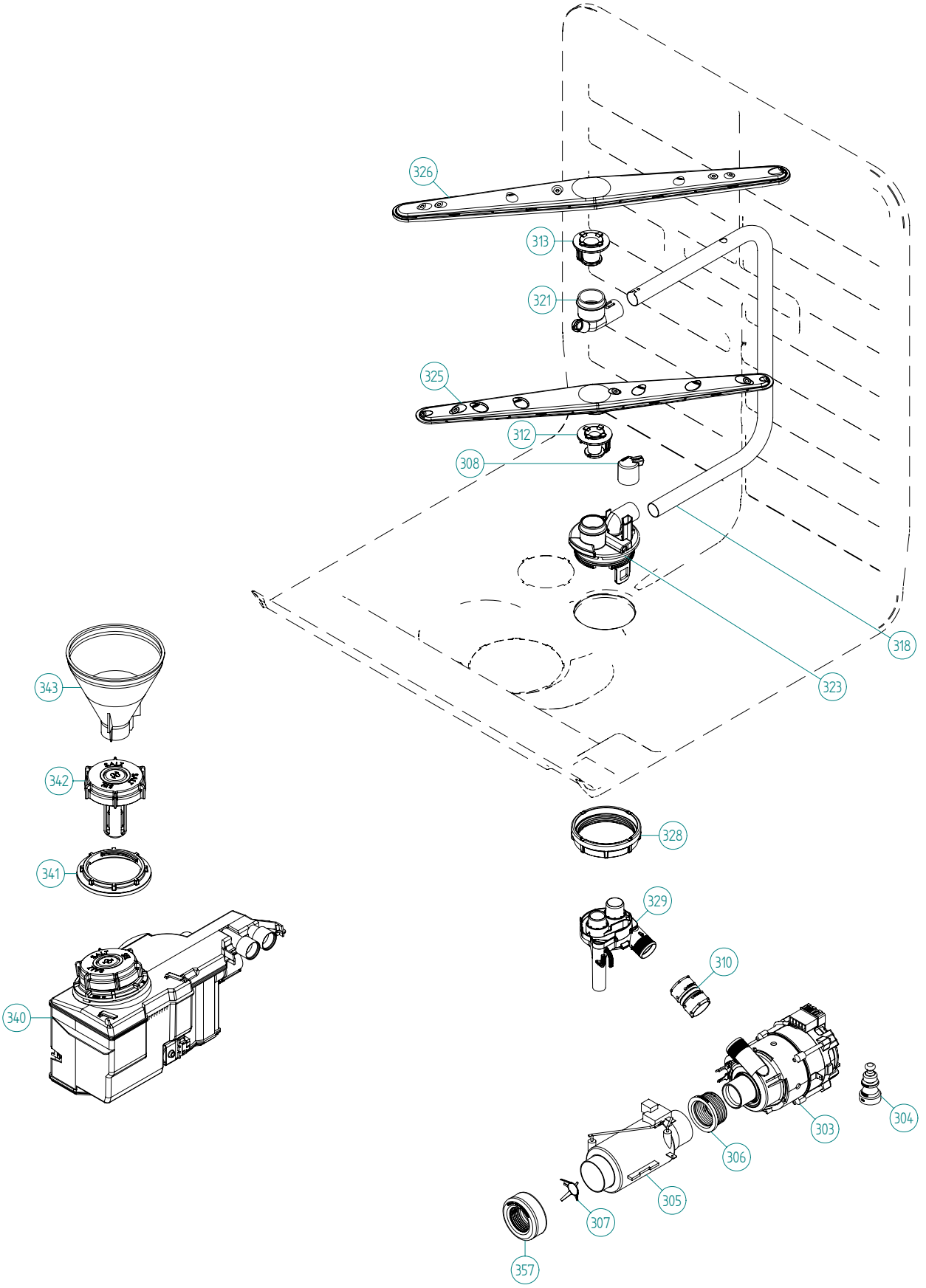
326
313
321
325
312
308
318
323
343
342
341
340
328
329
310
304
303
306
305
307
357

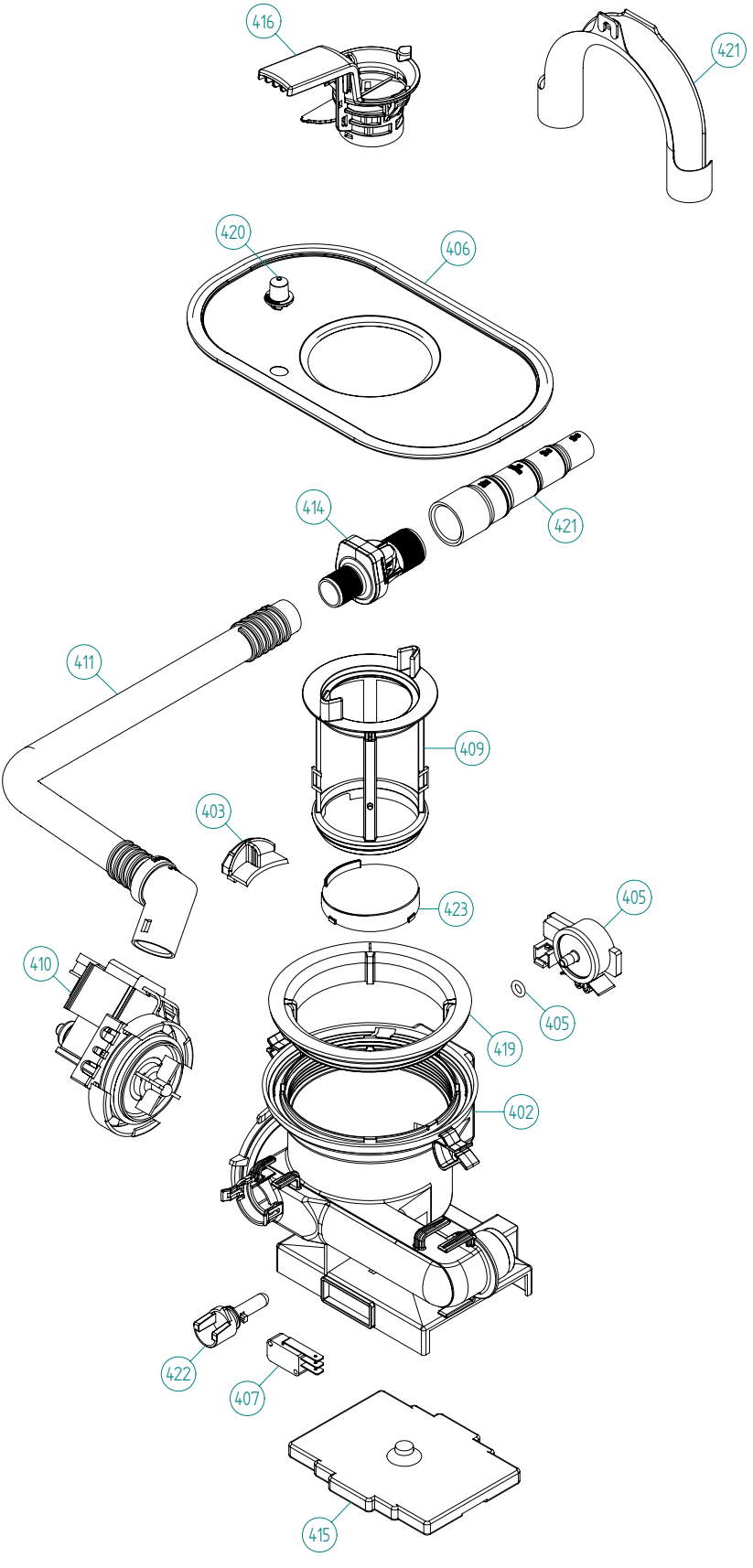
416
421
420
406
414
421
411
409
403
423
405
410
405
419
402
422
407
415

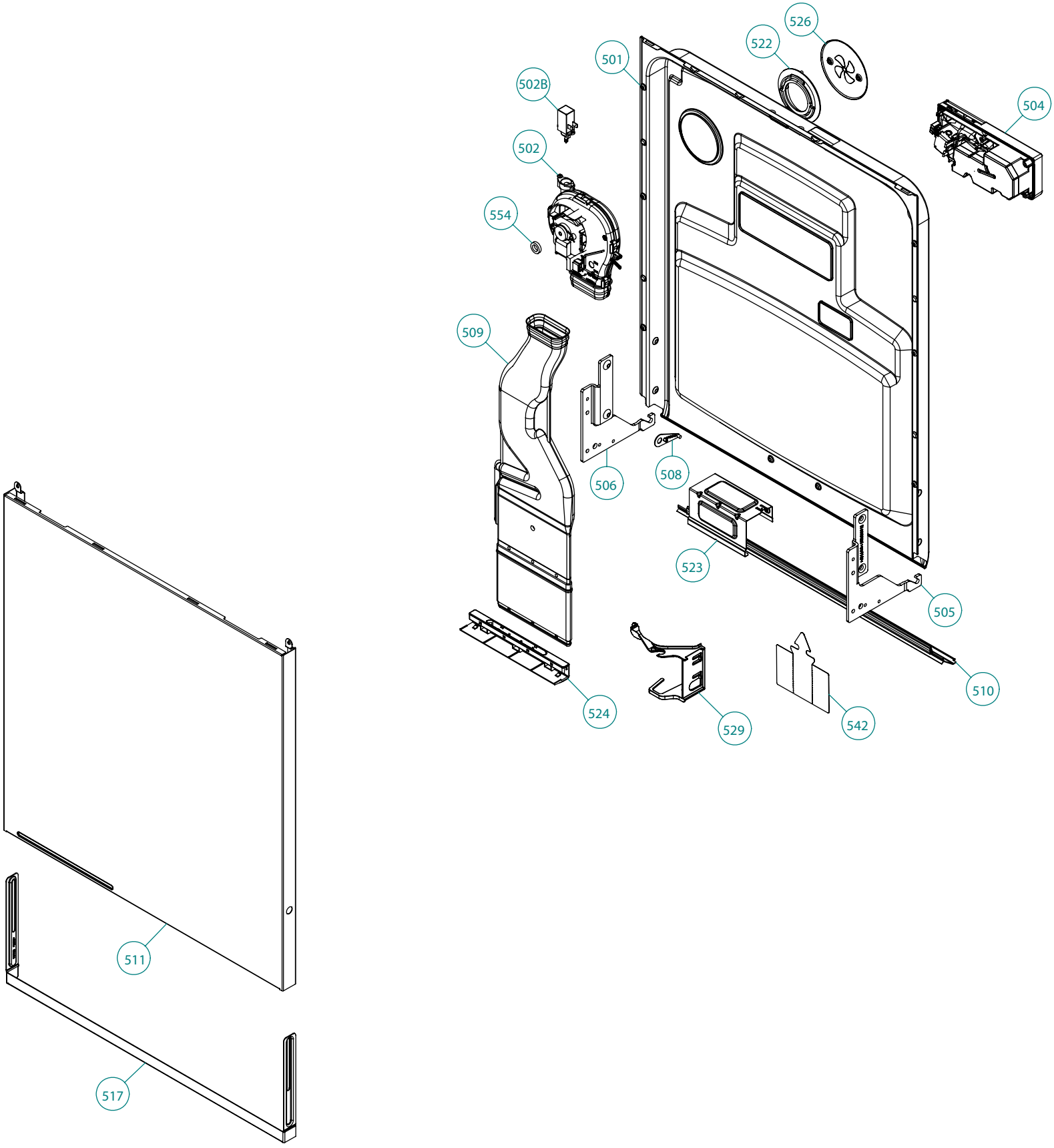
526
522
501
502B
504
502
554
509
506
508
523
505
510
524
529
542
511
517

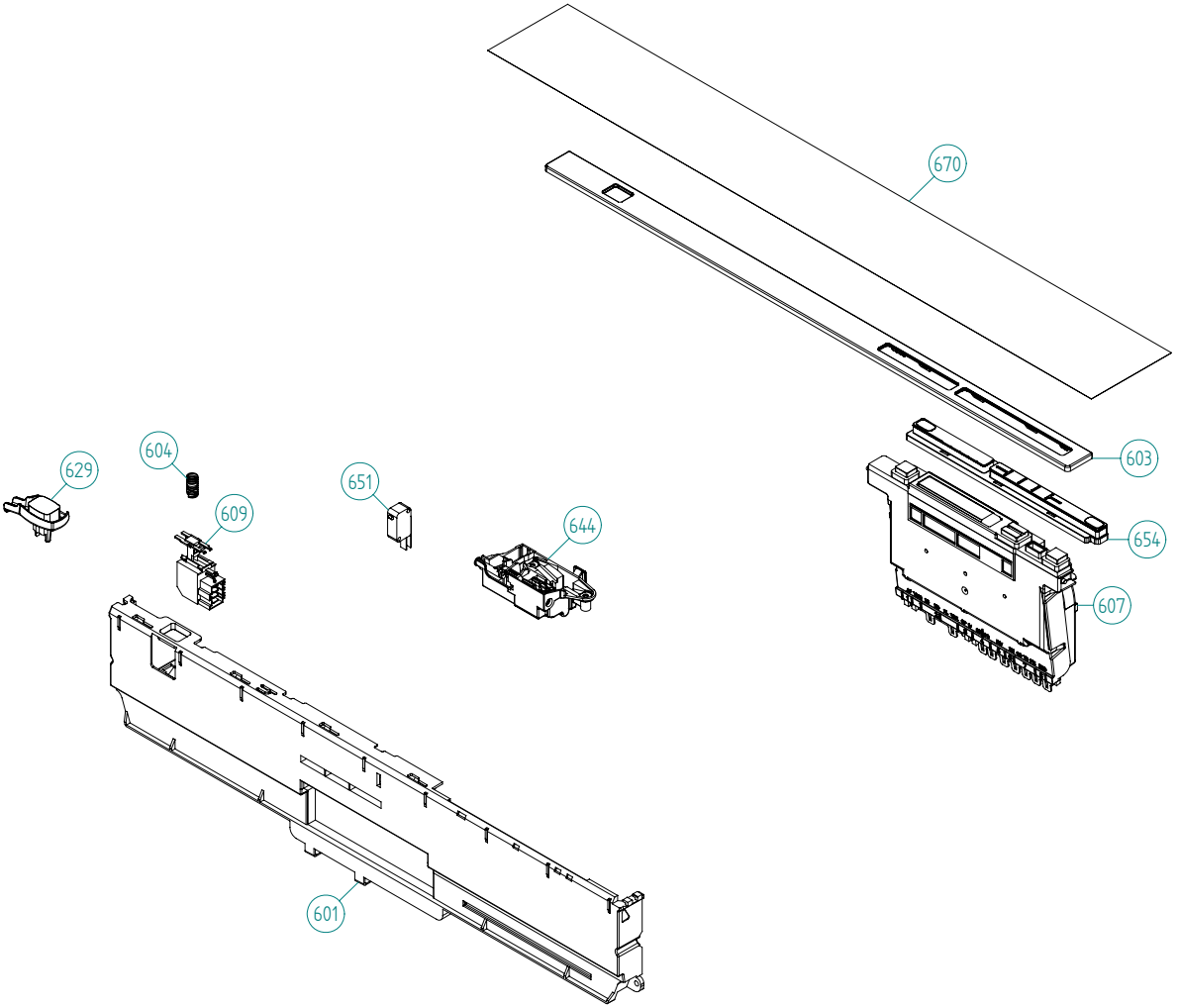
670
603
654
607
629
604
609
651
644
601