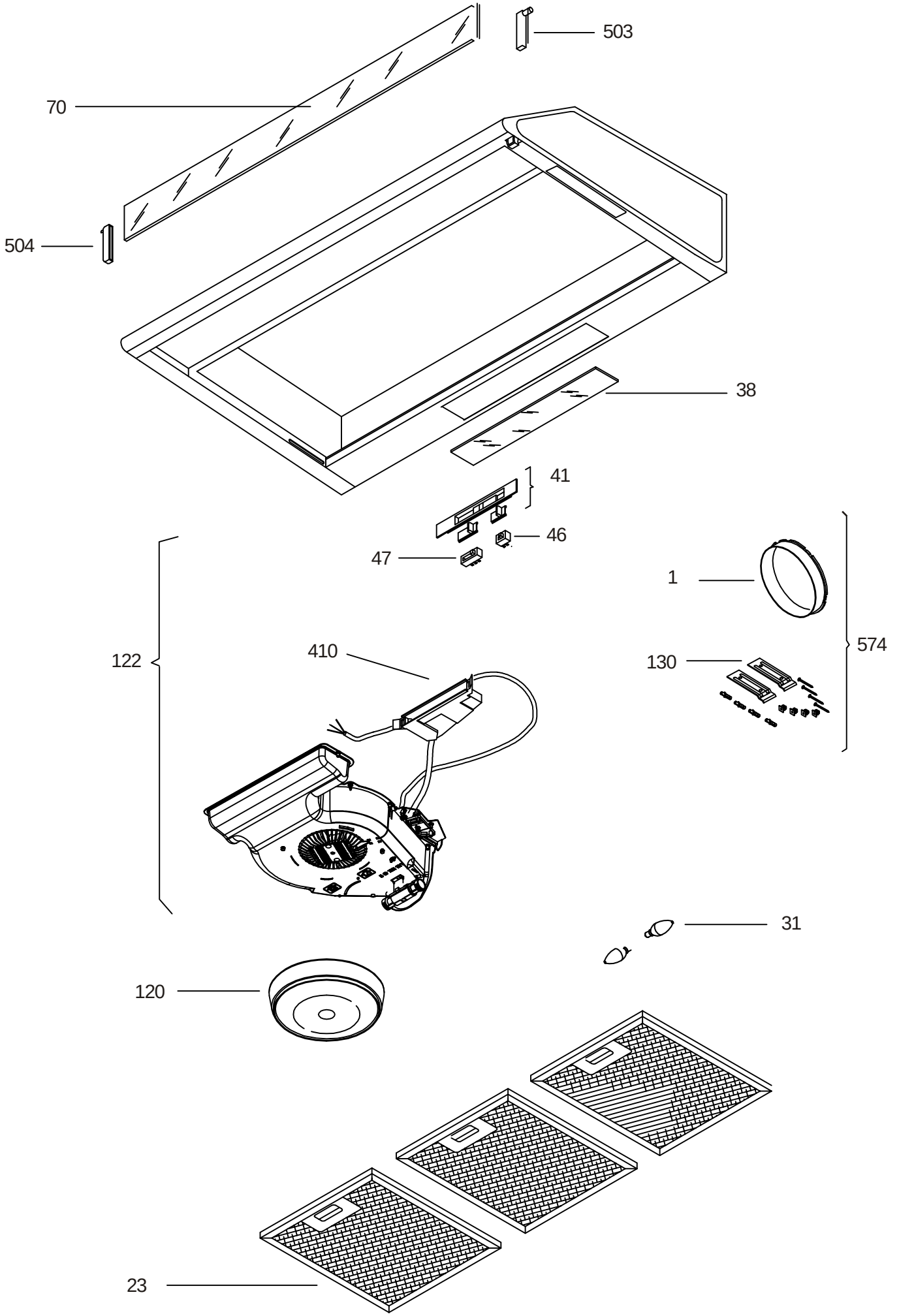
503
70
504
38
41
46
47
1
574
122
410
130
31
120
23