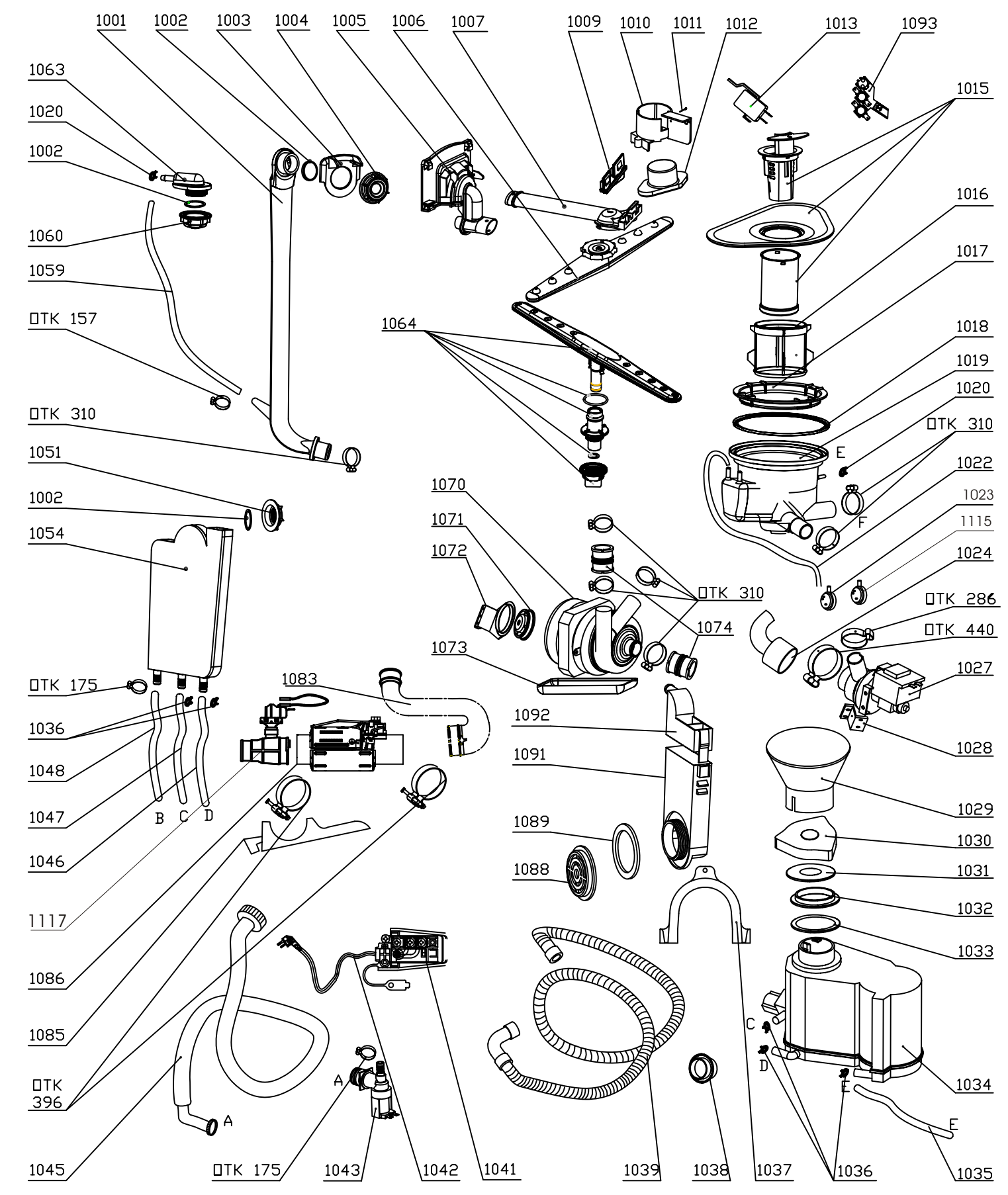
1001
1002
1003
1004
1005
1006
1007
1009
1010
1011
1012
1013
1093
1015
1016
1017
1018
1019
1020
TK 310
1022
1023
1115
1024
TK 286
TK 440
1027
1028
1029
1030
1031
1032
1033
1034
1035
1036
1037
1038
1039
1041
1042
1043
TK 175
1045
TK 396
1085
1086
1117
1046
1047
1048
1036
TK 175
1054
1051
1002
TK 310
1059
1060
1020
1002
1063
TK 157
1064
1070
1071
1072
TK 310
1074
1073
1083
1092
1091
1089
1088
A
B
C
D
E
F

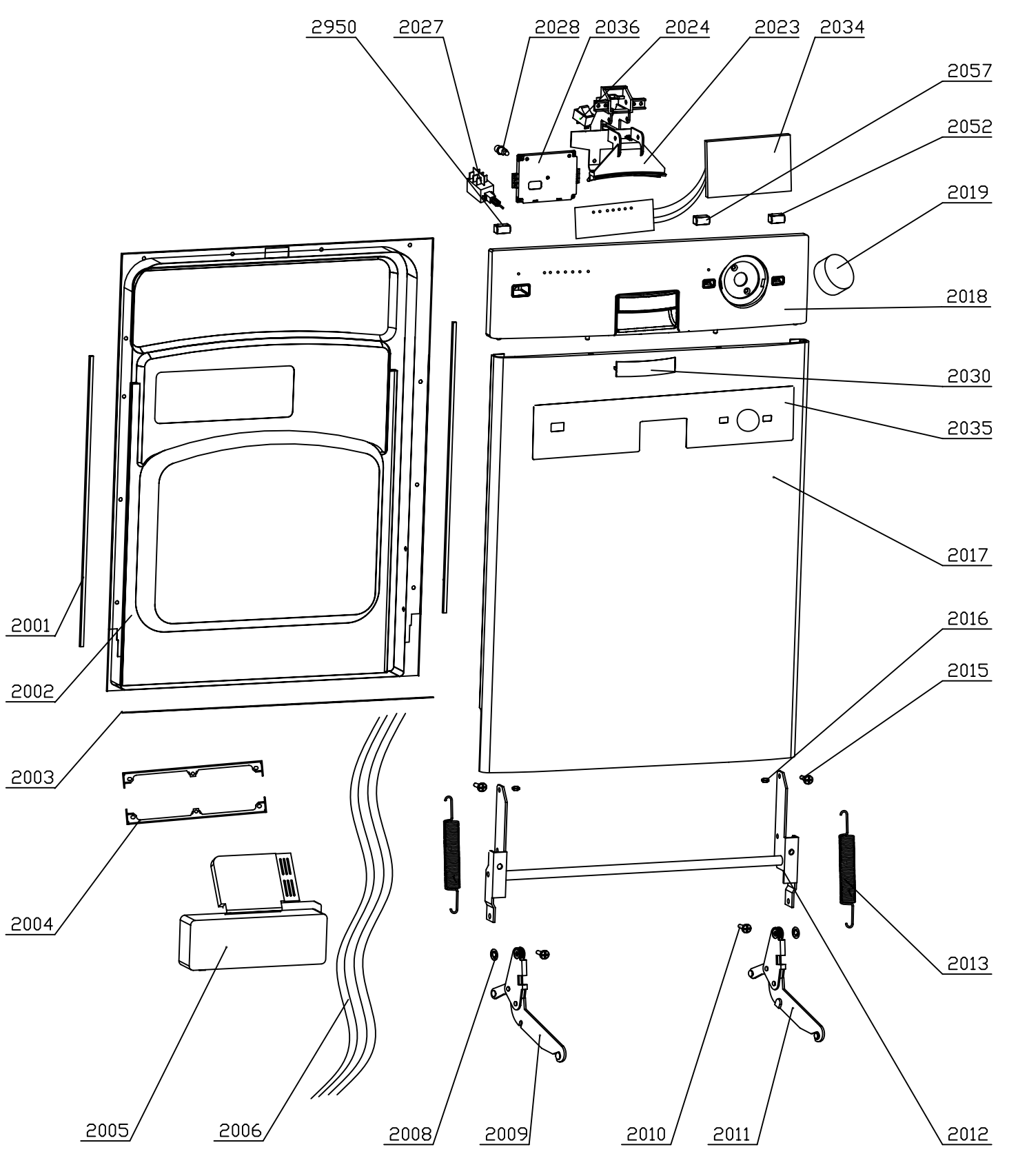
2950
2027
2028
2036
2024
2023
2034
2057
2052
2019
2018
2030
2035
2017
2016
2015
2001
2002
2003
2004
2013
2005
2006
2008
2009
2010
2011
2012

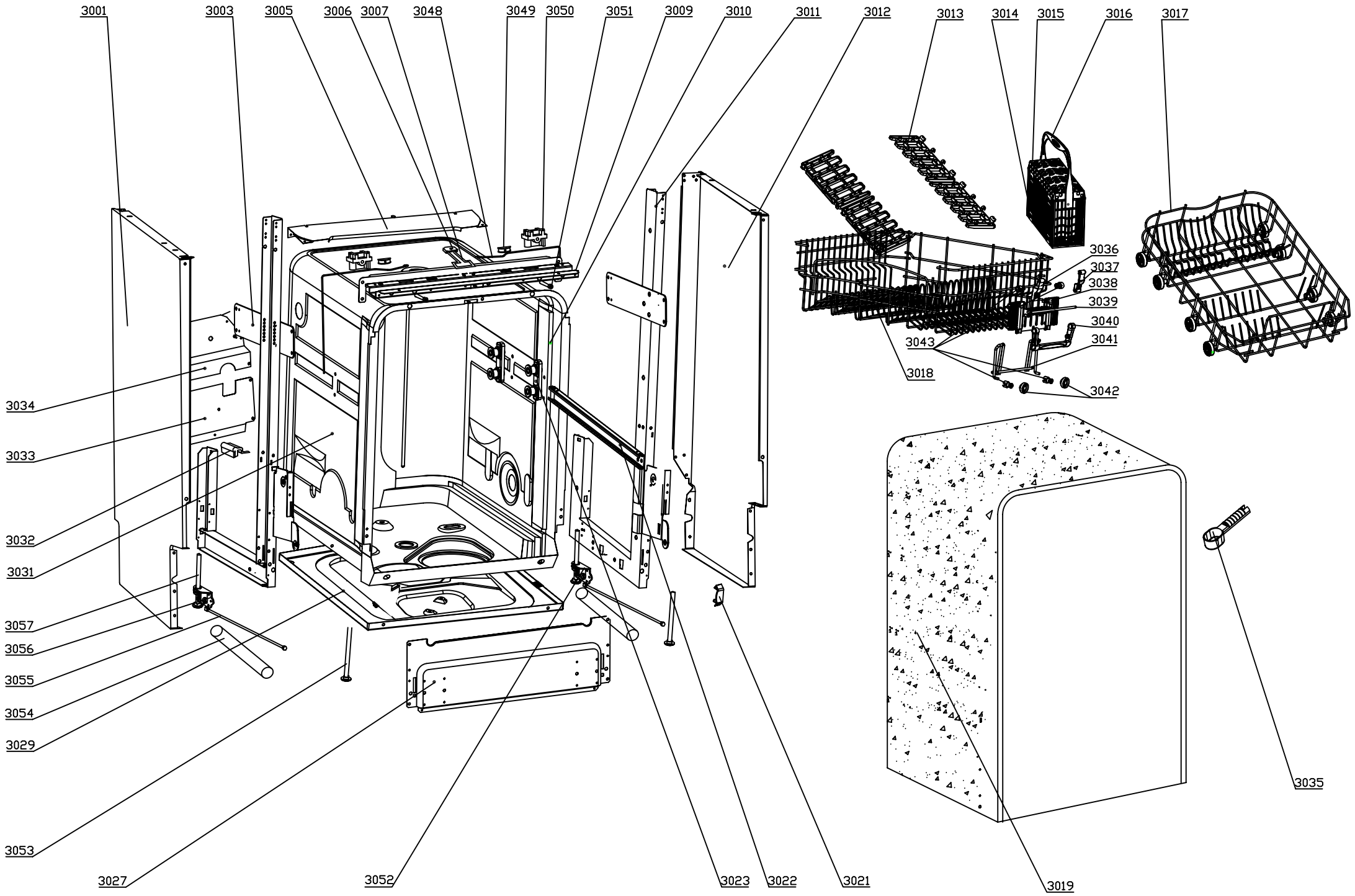
3001
3003
3005
3006
3007
3048
3049
3050
3051
3009
3010
3011
3012
3013
3014
3015
3016
3017
3036
3037
3038
3039
3040
3041
3042
3043
3018
3034
3033
3032
3031
3057
3056
3055
3054
3029
3053
3027
3052
3023
3022
3021
3019
3035