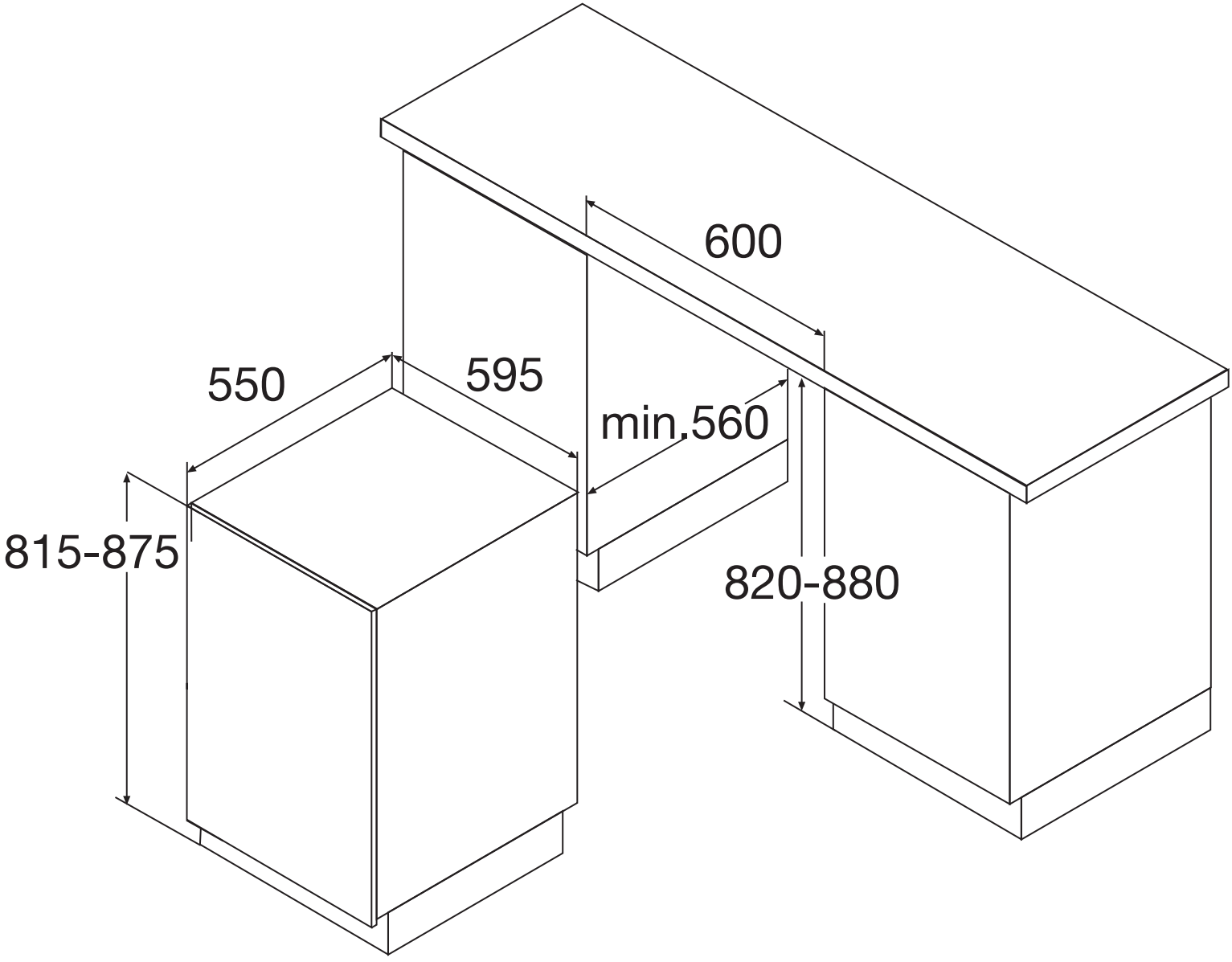
600
550
595
min.560
815-875
820-880