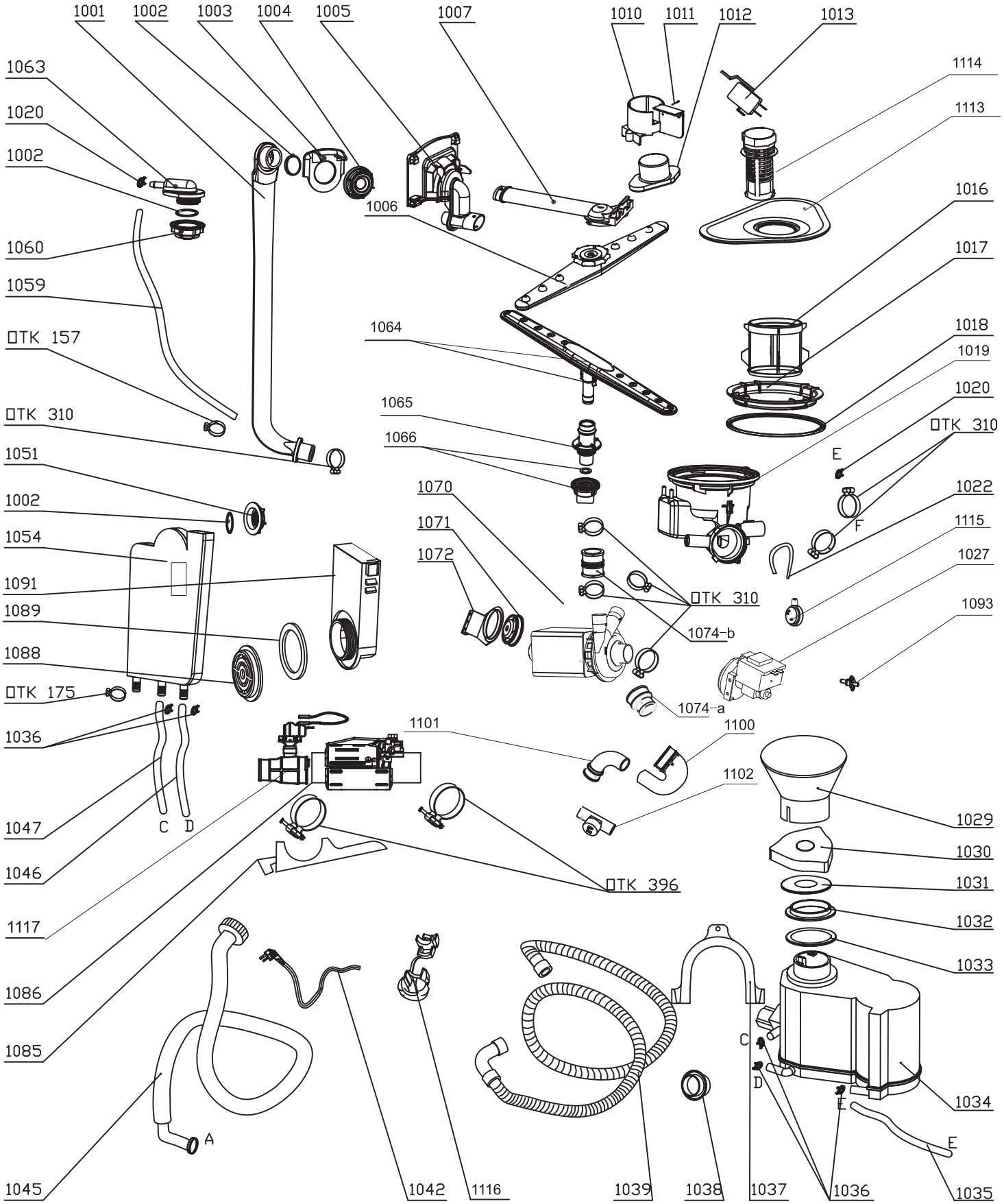
1001
1002
1003
1004
1005
1007
1010
1011
1012
1013
1063
1114
1020
1113
1002
1016
1006
1060
1017
1059
1064
1018
TK 157
1019
1020
1065
TK 310
TK 310
1066
E
1051
1022
1070
1002
F
1071
1115
1054
1072
1027
1091
TK 310
1093
1089
1074-b
1088
TK 175
1074-a
1036
1101
1100
1102
1029
1047
C
D
1030
1046
TK 396
1031
1117
1032
1033
1086
C
1085
D
1034
E
A
E
1045
1042
1116
1039
1038
1037
1036
1035

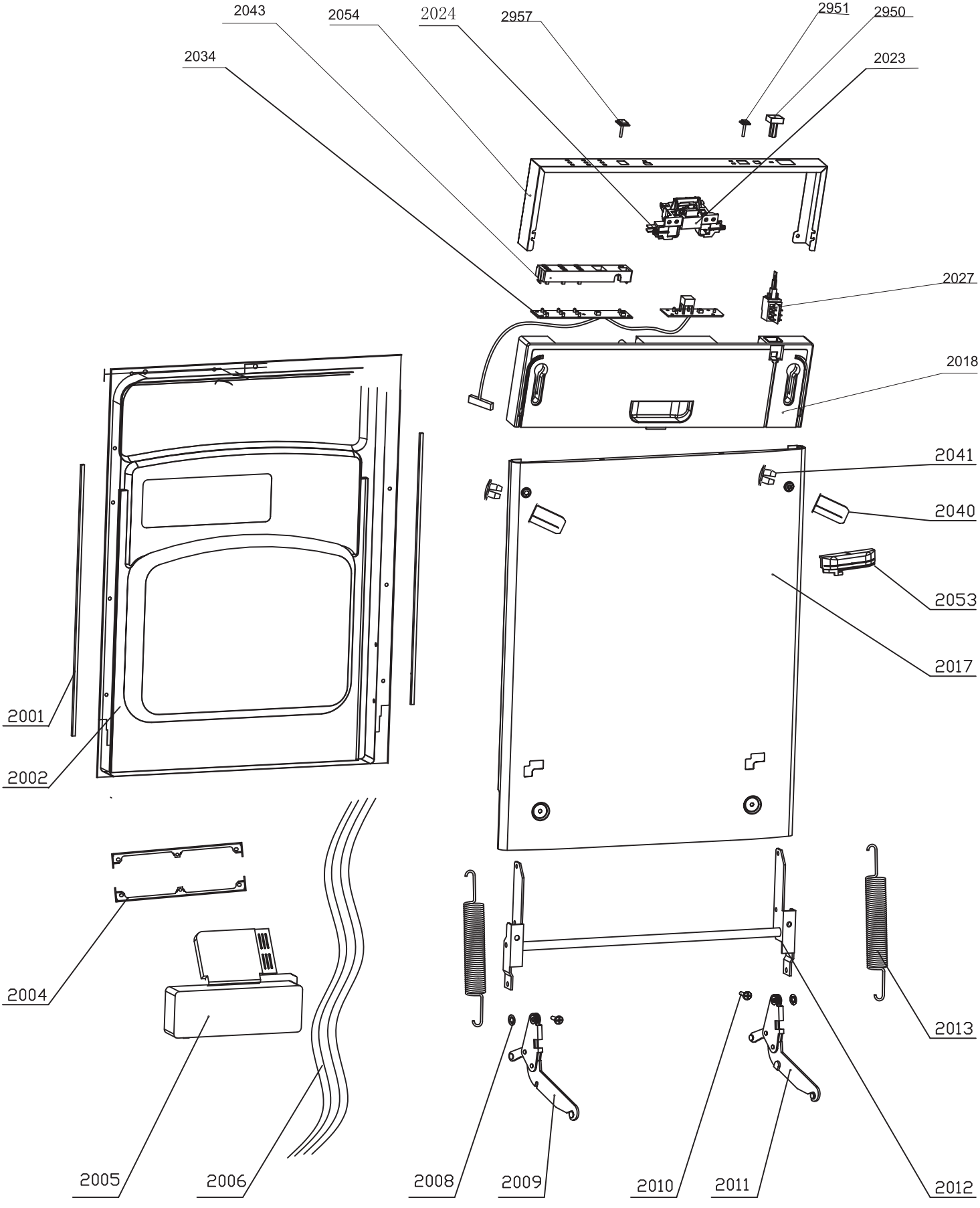
2043
2054
2024
2957
2951
2950
2034
2023
2027
2018
2041
2040
2053
2017
2001
2002
2004
2005
2006
2008
2009
2010
2011
2012
2013

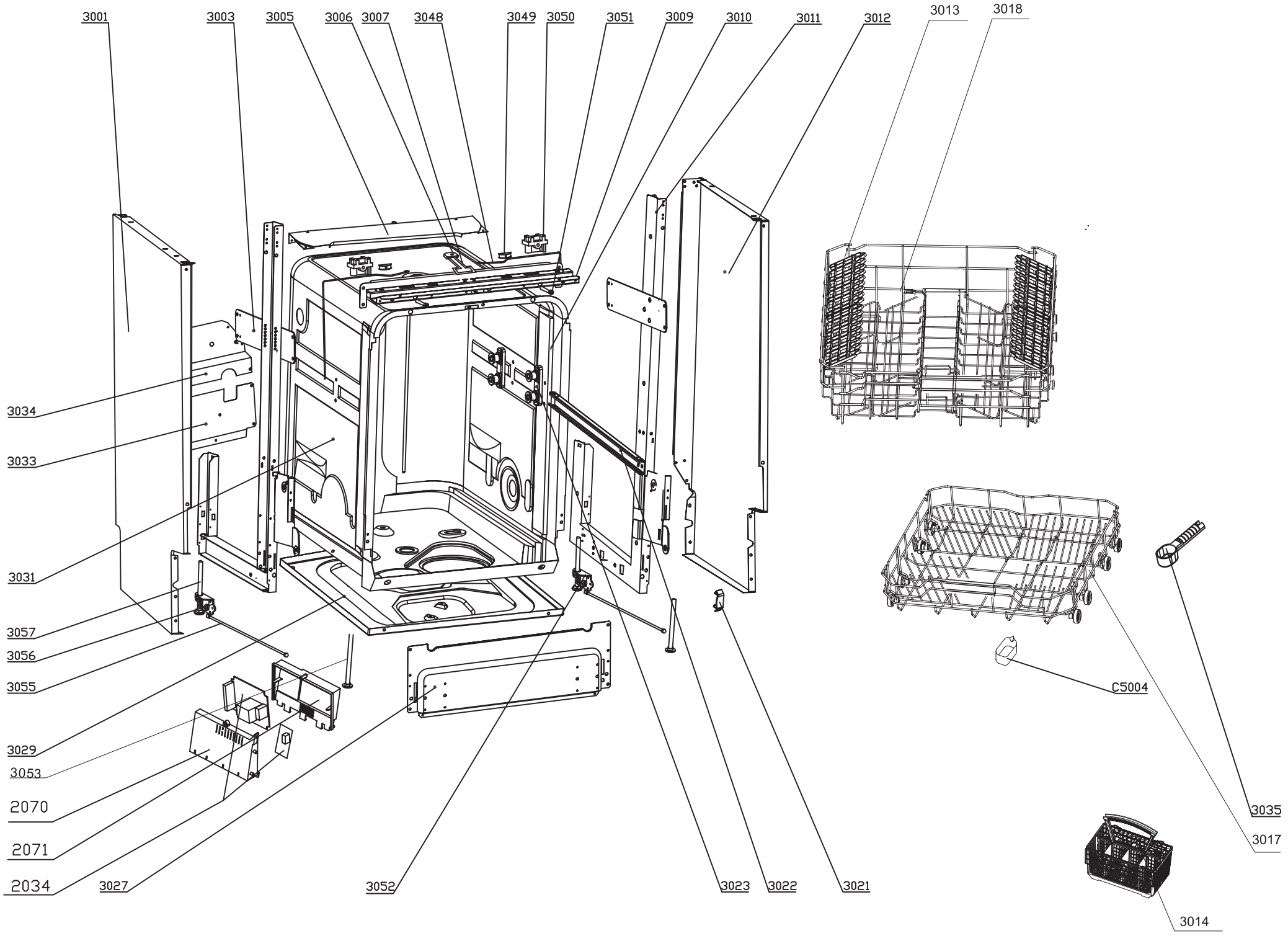
3001
3003
3005
3006
3007
3048
3049
3050
3051
3009
3010
3011
3012
3013
3018
3034
3033
3031
3057
3056
3055
3029
3053
2070
2071
2034
3027
3052
3023
3022
3021
C5004
3035
3017
3014