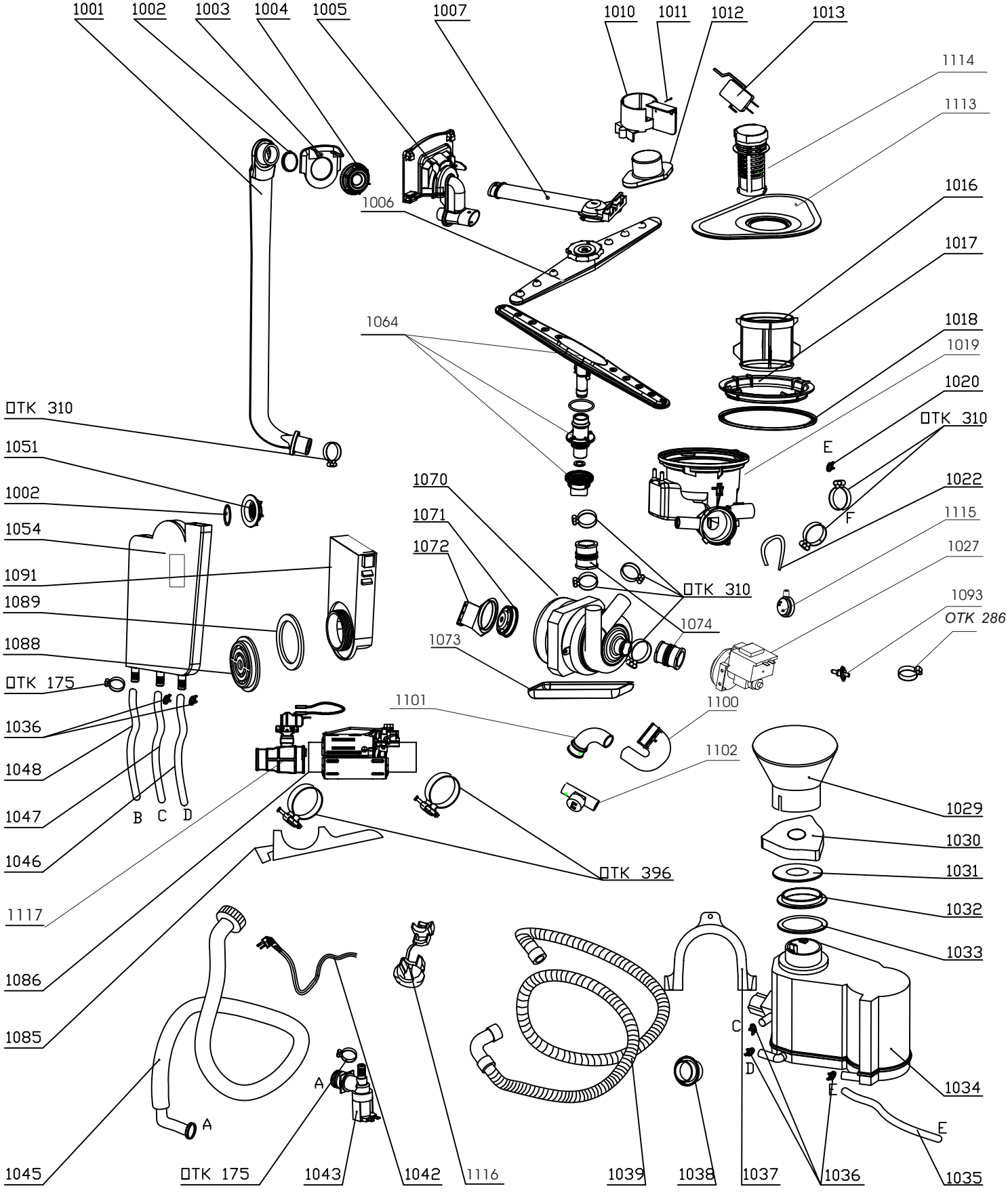
1001
1002
1003
1004
1005
1007
1010
1011
1012
1013
1114
1113
1006
1016
1017
1064
1018
1019
1020
OTK 310
1051
1002
1054
1091
1089
1088
OTK 175
1036
1048
1047
1046
1117
1086
1085
1045
B
C
D
1070
1071
1072
OTK 310
1074
1073
E
F
1022
1115
1027
1093
OTK 286
1101
1100
1102
OTK 396
1029
1030
1031
1032
1033
1034
C
D
E
E
A
A
OTK 175
1043
1042
1116
1039
1038
1037
1036
1035

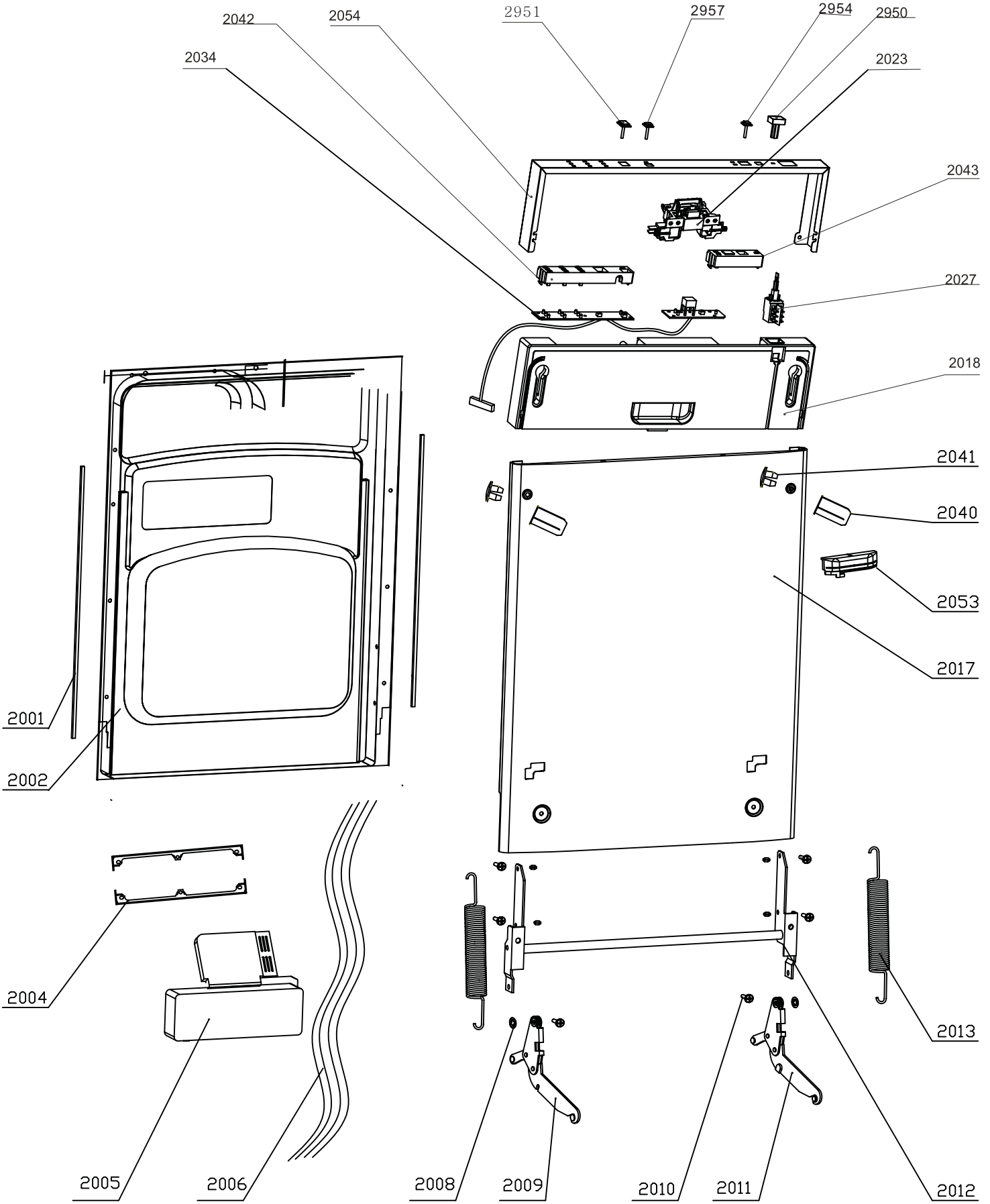
2042
2054
2951
2957
2954
2950
2034
2023
2043
2027
2018
2041
2040
2053
2017
2001
2002
2004
2005
2006
2008
2009
2010
2011
2012
2013

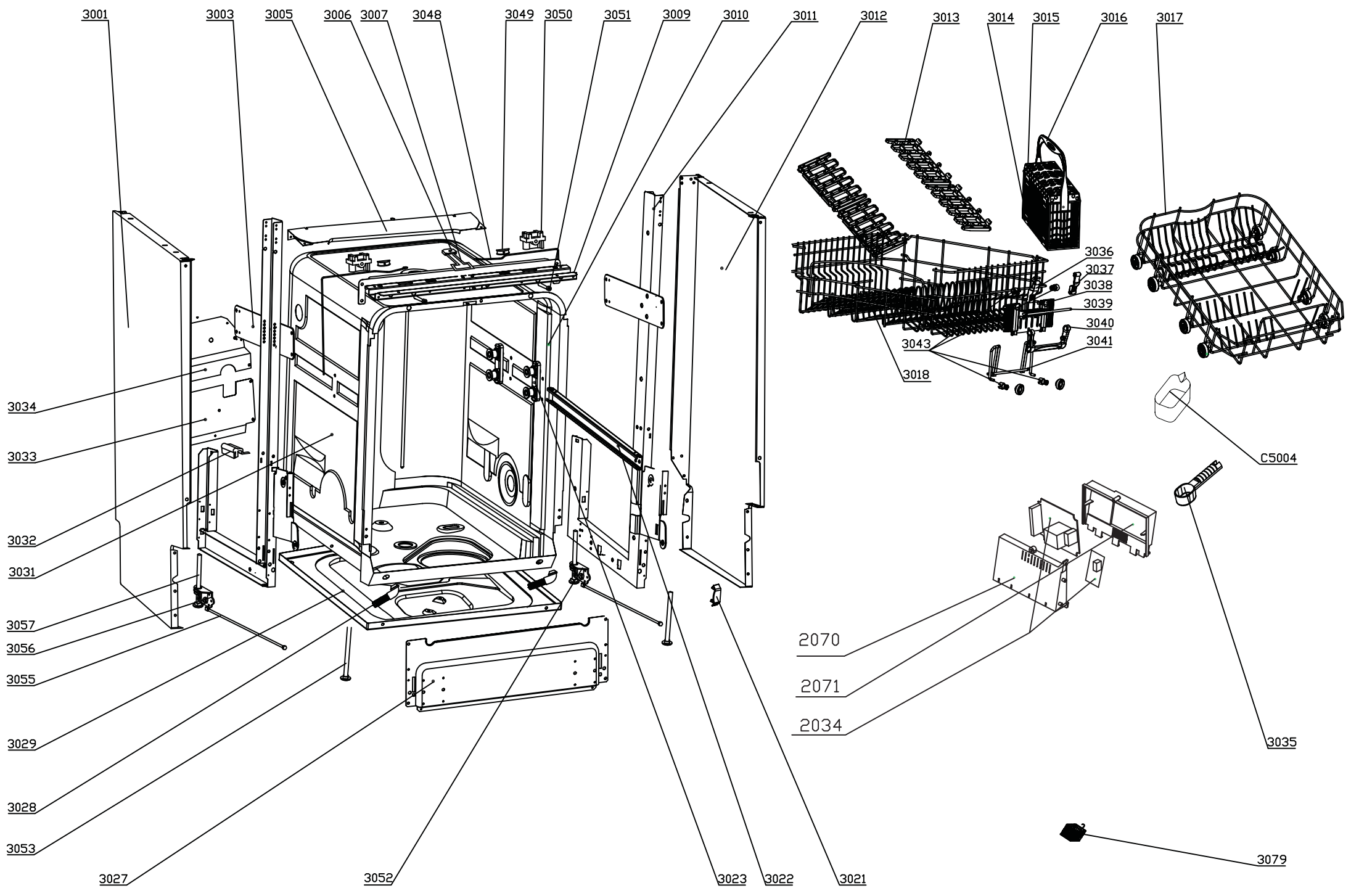
3001
3003
3005
3006
3007
3048
3049
3050
3051
3009
3010
3011
3012
3013
3014
3015
3016
3017
3036
3037
3038
3039
3040
3041
3043
3018
C5004
3034
3033
3032
3031
3057
3056
3055
3029
3028
3053
3027
3052
3023
3022
3021
2070
2071
2034
3035
3079