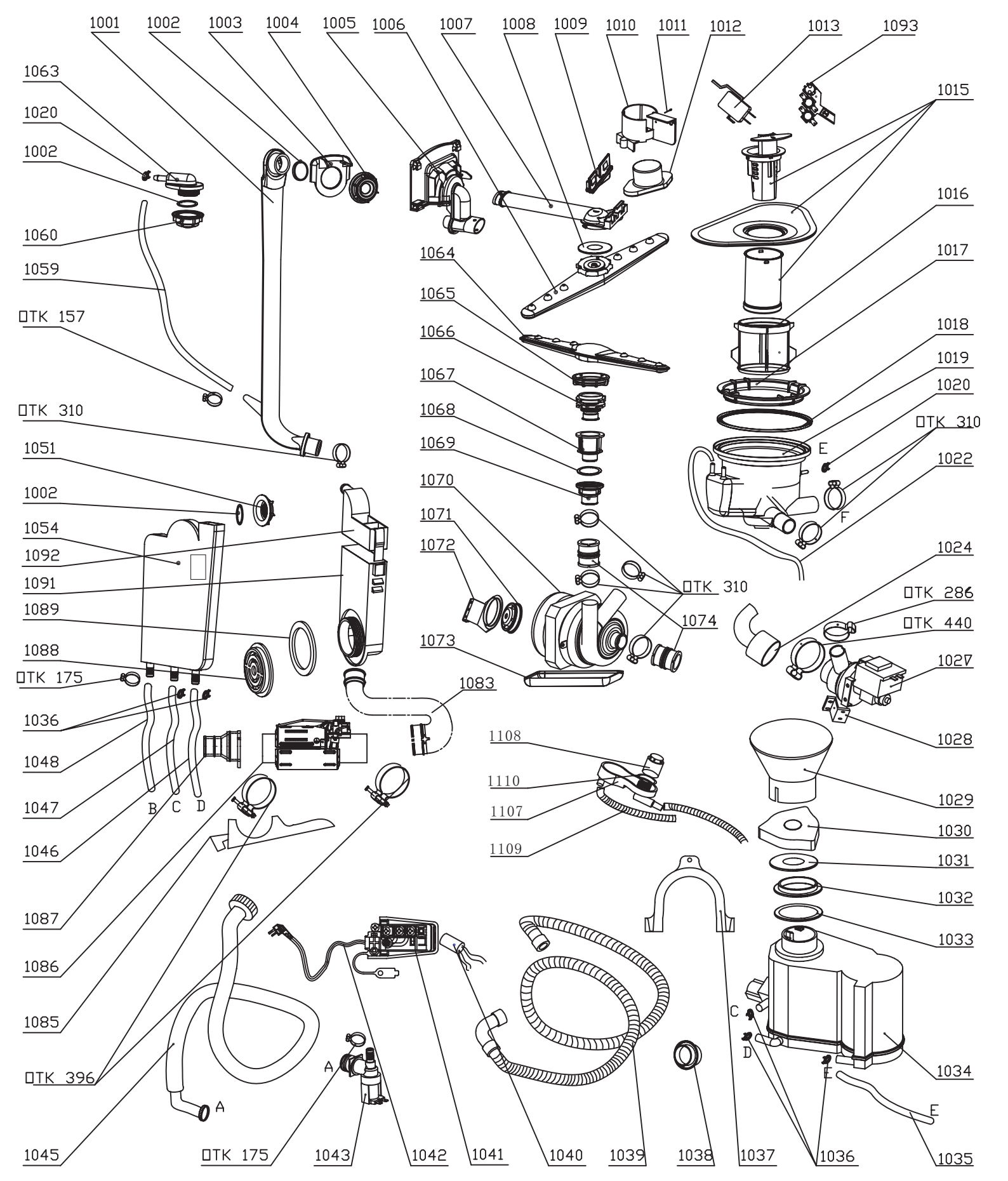
1001
1002
1003
1004
1005
1006
1007
1008
1009
1010
1011
1012
1013
1093
1063
1020
1002
1060
1059
TK 157
TK 310
1051
1002
1054
1092
1091
1089
1088
TK 175
1036
1048
1047
1046
1087
1086
1085
TK 396
1045
TK 175
1043
1042
1041
1040
1039
1038
1037
1036
1035
1064
1065
1066
1067
1068
1069
1070
1071
1072
1073
1074
TK 310
1083
1108
1110
1107
1109
1015
1016
1017
1018
1019
1020
TK 310
1022
E
F
1024
TK 286
TK 440
1027
1028
1029
1030
1031
1032
1033
1034
E
E
C
D
A
A
B
C
D

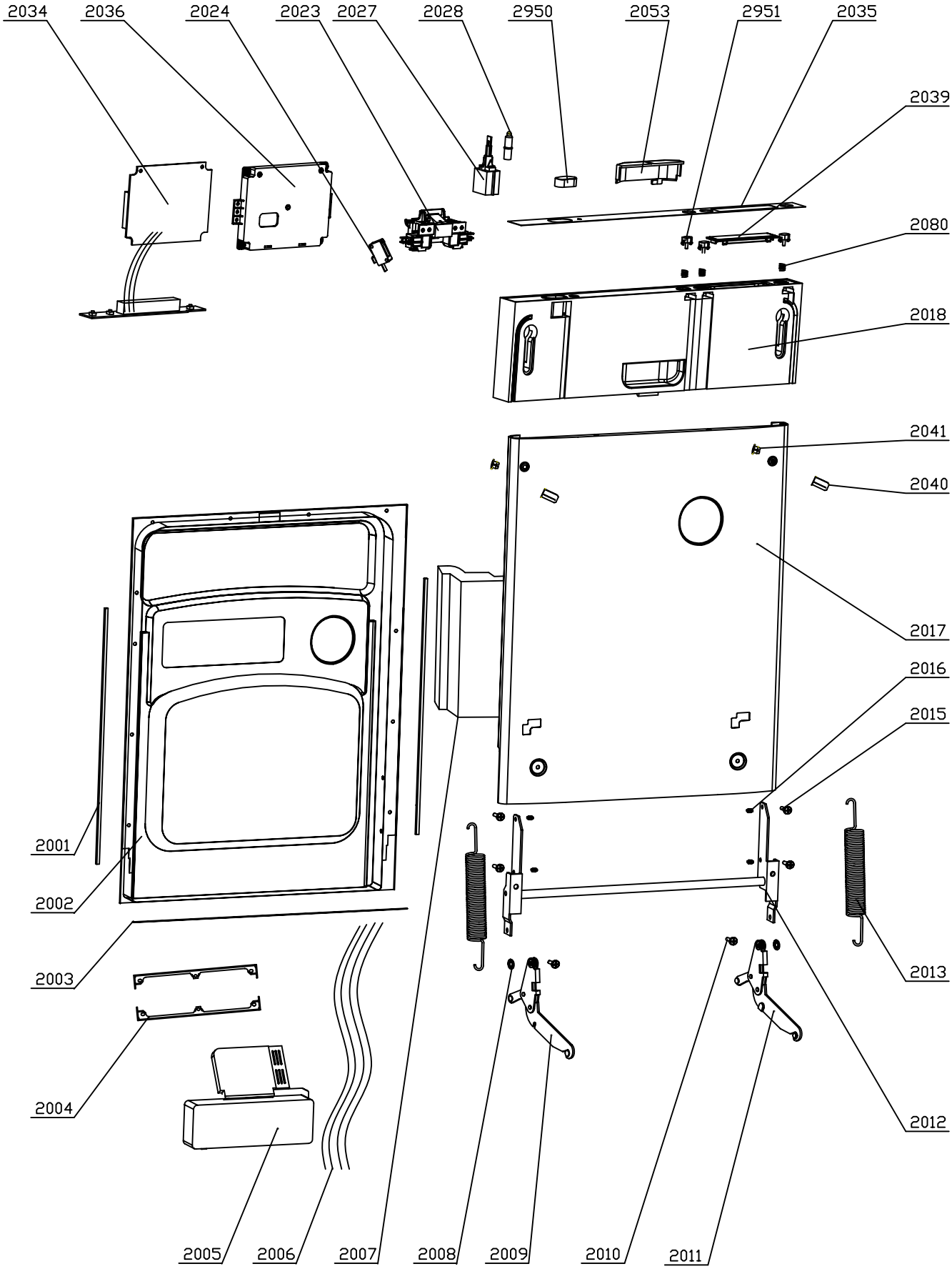
2034
2036
2024
2023
2027
2028
2950
2053
2951
2035
2039
2080
2018
2041
2040
2017
2016
2015
2001
2002
2003
2004
2013
2012
2005
2006
2007
2008
2009
2010
2011

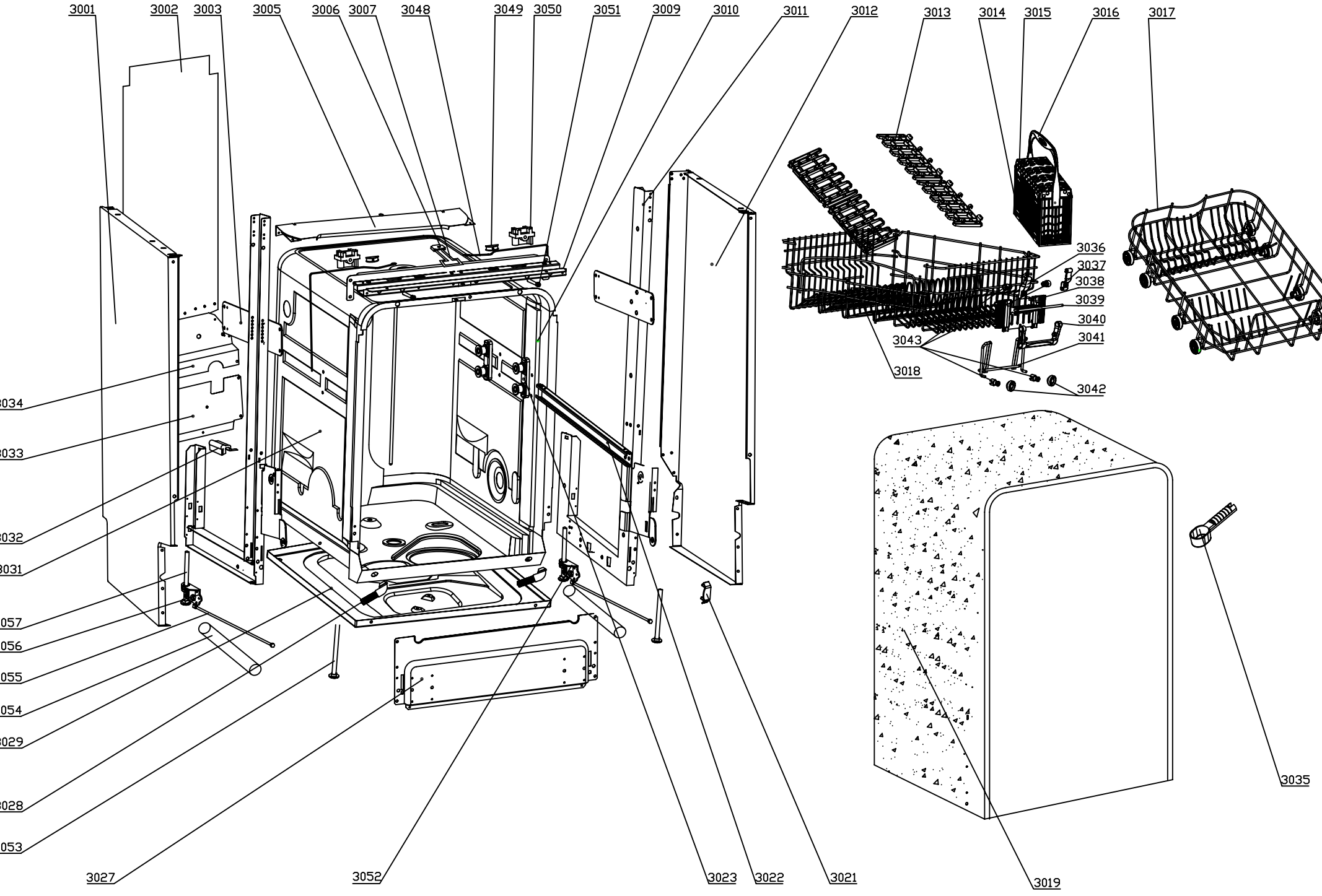
3001
3002
3003
3005
3006
3007
3048
3049
3050
3051
3009
3010
3011
3012
3013
3014
3015
3016
3017
3036
3037
3038
3039
3040
3041
3043
3018
3042
3034
3033
3032
3031
3057
3056
3055
3054
3029
3028
3053
3027
3052
3023
3022
3021
3019
3035