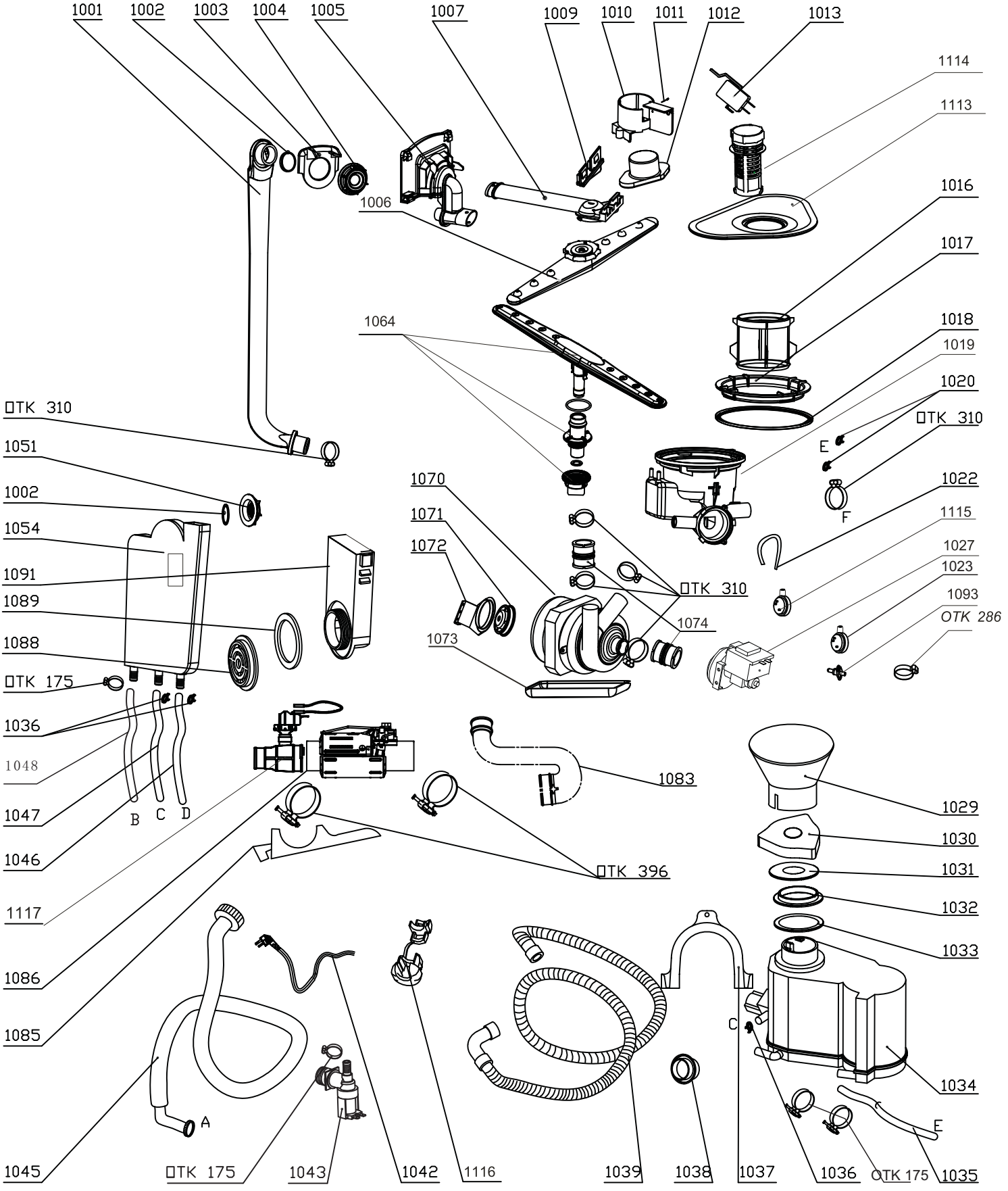
1001
1002
1003
1004
1005
1007
1009
1010
1011
1012
1013
1114
1113
1006
1016
1017
1064
1018
1019
1020
TK 310
TK 310
E
1051
1002
1054
1091
1089
1088
TK 175
1036
1048
1047
1046
1117
1086
1085
B
C
D
1070
1071
1072
TK 310
1074
1073
1022
F
1115
1027
1023
1093
OTK 286
1083
TK 396
1029
1030
1031
1032
1033
1034
C
E
A
1045
TK 175
1043
1042
1116
1039
1038
1037
1036
OTK 175
1035

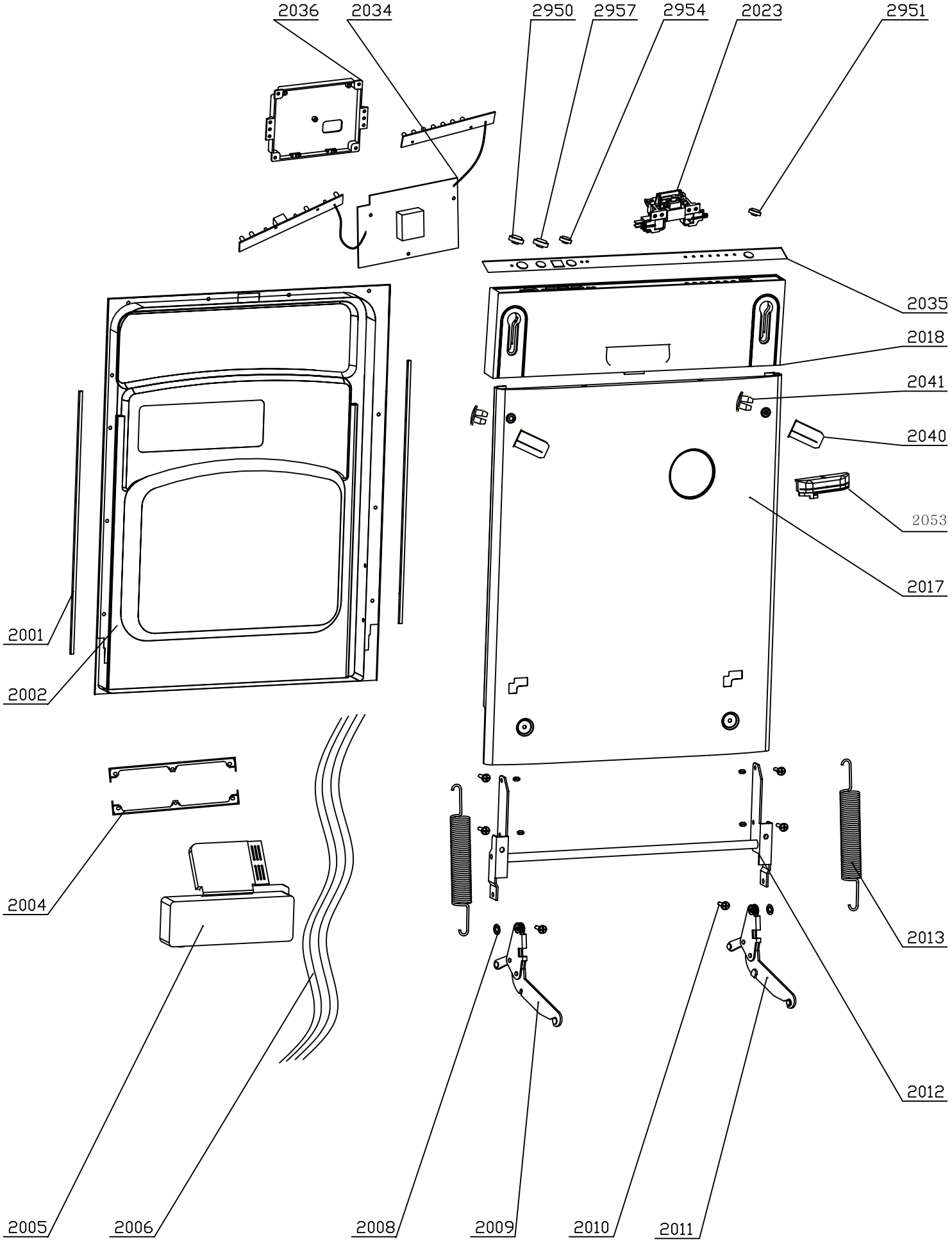
2036
2034
2950
2957
2954
2023
2951
2035
2018
2041
2040
2053
2017
2001
2002
2004
2013
2012
2005
2006
2008
2009
2010
2011

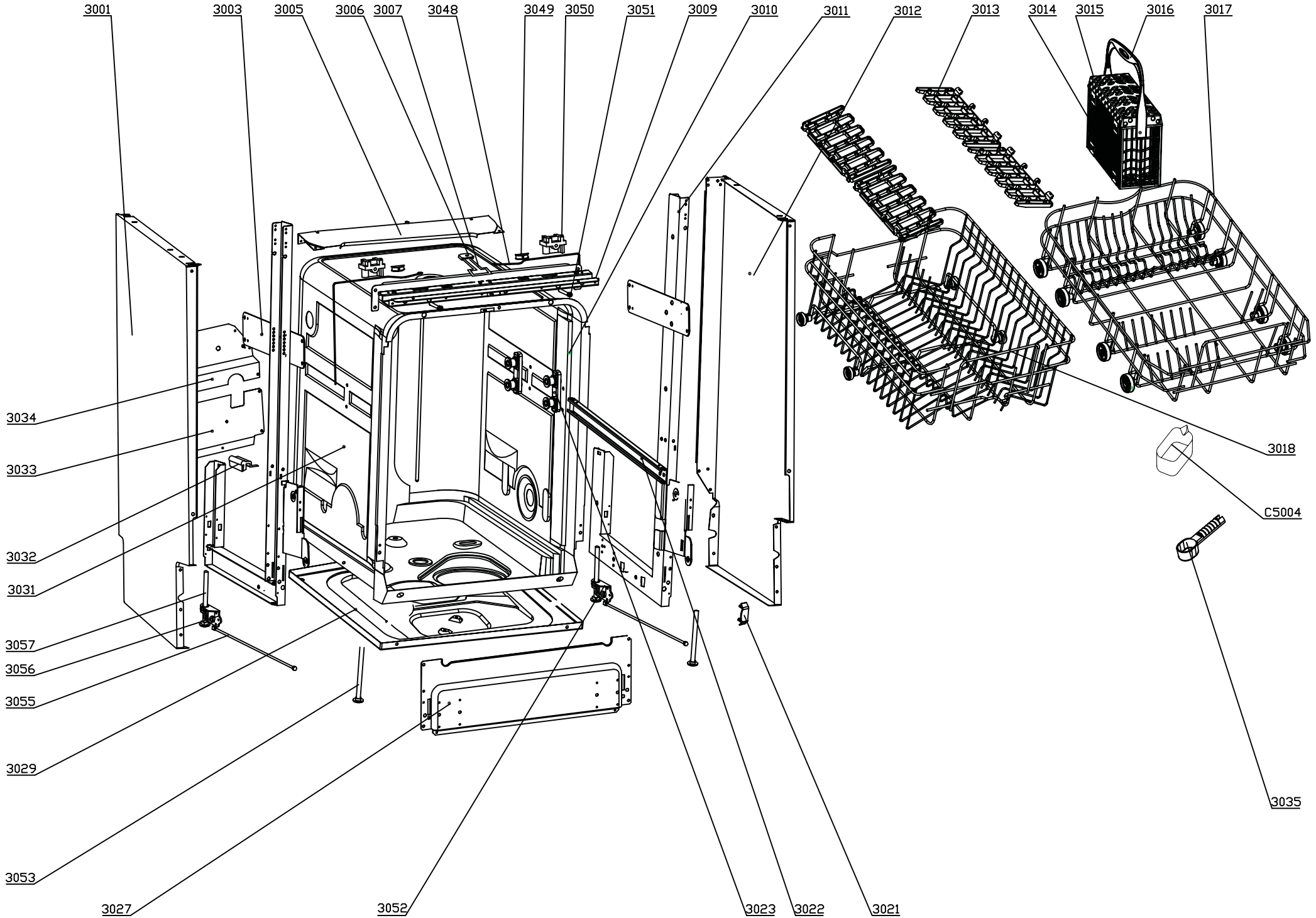
3001
3003
3005
3006
3007
3048
3049
3050
3051
3009
3010
3011
3012
3013
3014
3015
3016
3017
3018
C5004
3035
3034
3033
3032
3031
3057
3056
3055
3029
3053
3027
3052
3023
3022
3021