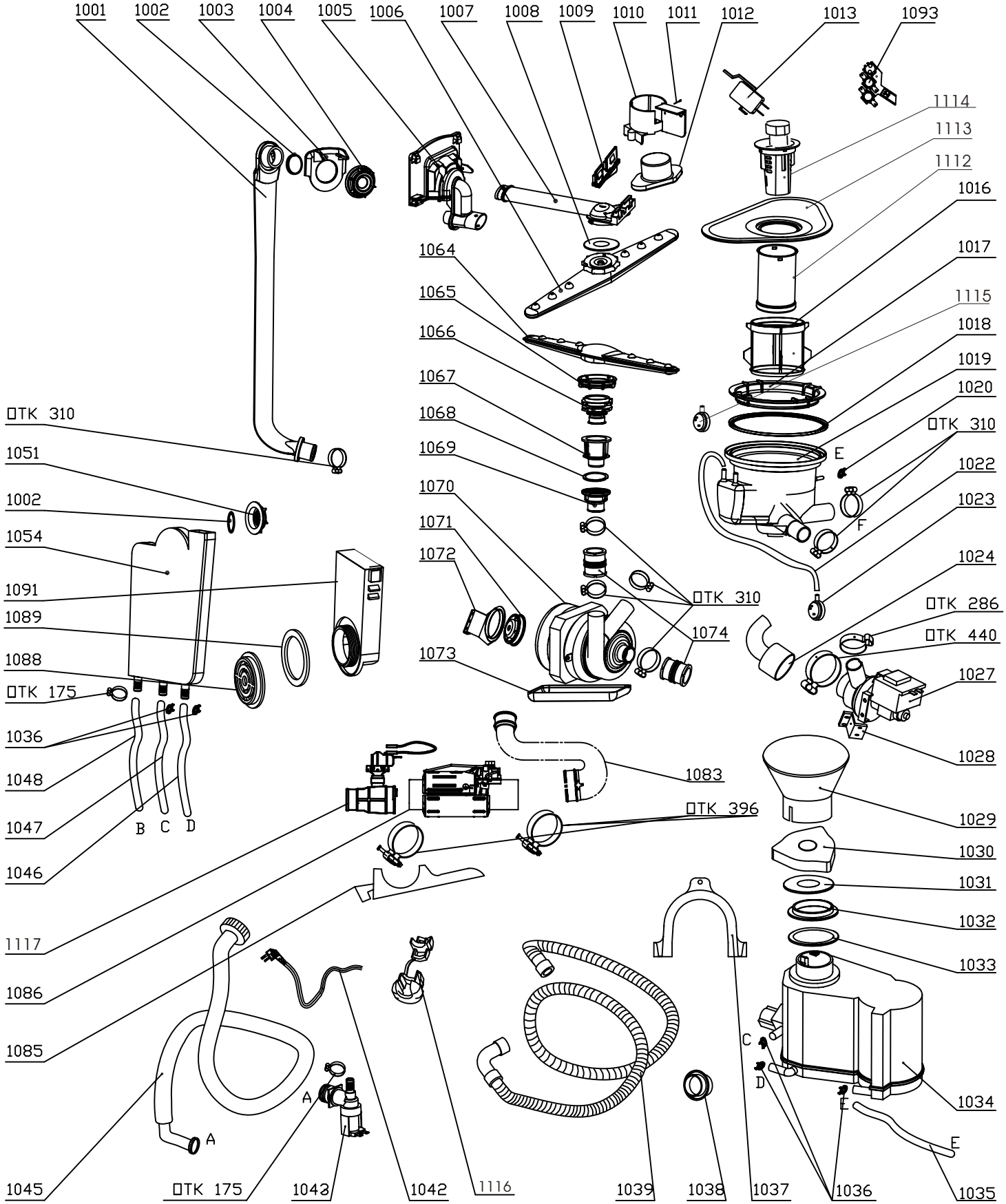
1001
1002
1003
1004
1005
1006
1007
1008
1009
1010
1011
1012
1013
1093
1114
1113
1112
1016
1017
1115
1018
1019
1020
TK 310
1022
1023
1024
TK 286
TK 440
1027
1028
1029
1030
1031
1032
1033
1034
1035
1036
1037
1038
1039
1042
1043
1045
1046
1047
1048
1051
1054
1064
1065
1066
1067
1068
1069
1070
1071
1072
1073
1074
1083
1085
1086
1089
1091
1116
1117
TK 175
TK 396
A
B
C
D
E
F

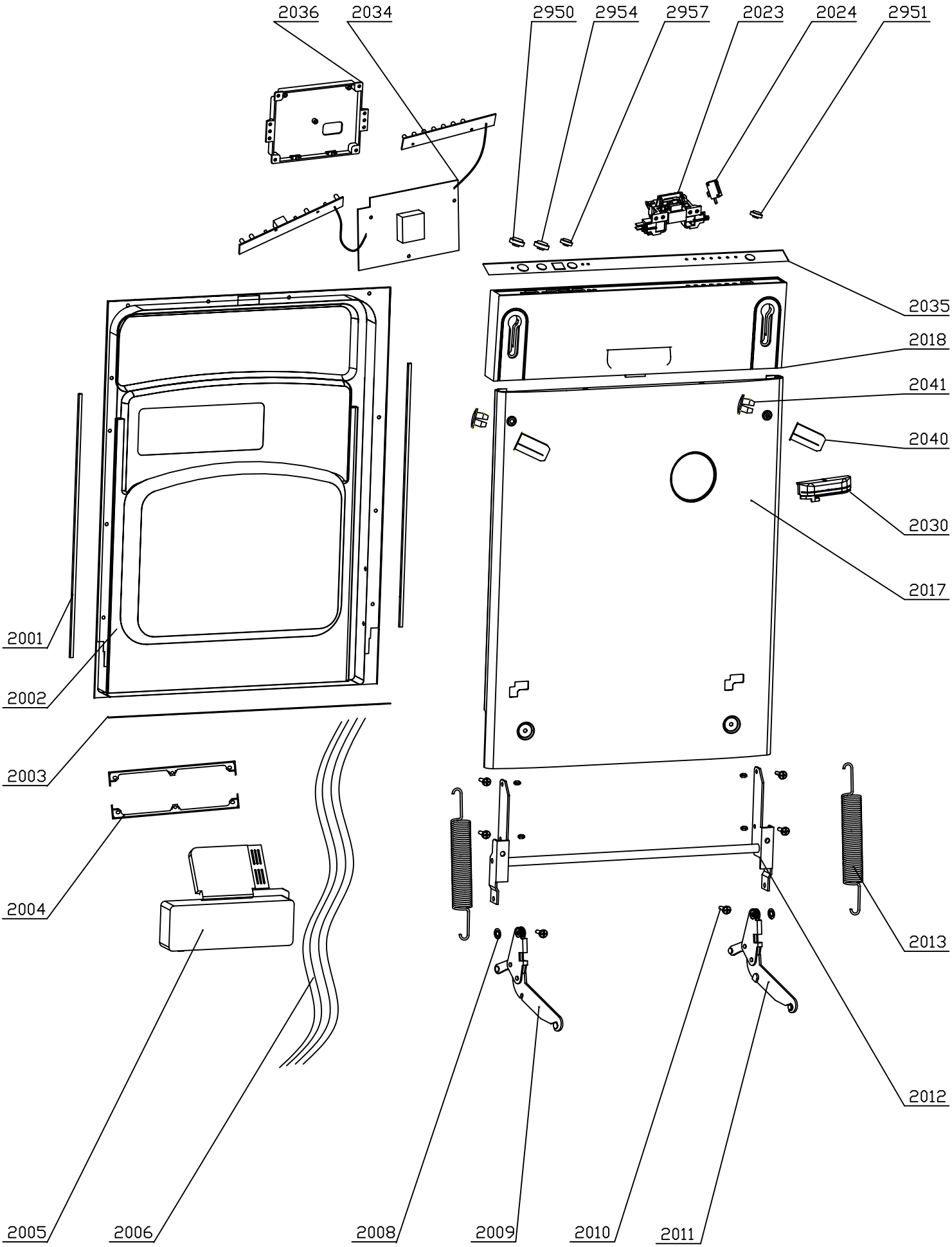
2036
2034
2950
2954
2957
2023
2024
2951
2035
2018
2041
2040
2030
2017
2001
2002
2003
2004
2013
2012
2005
2006
2008
2009
2010
2011

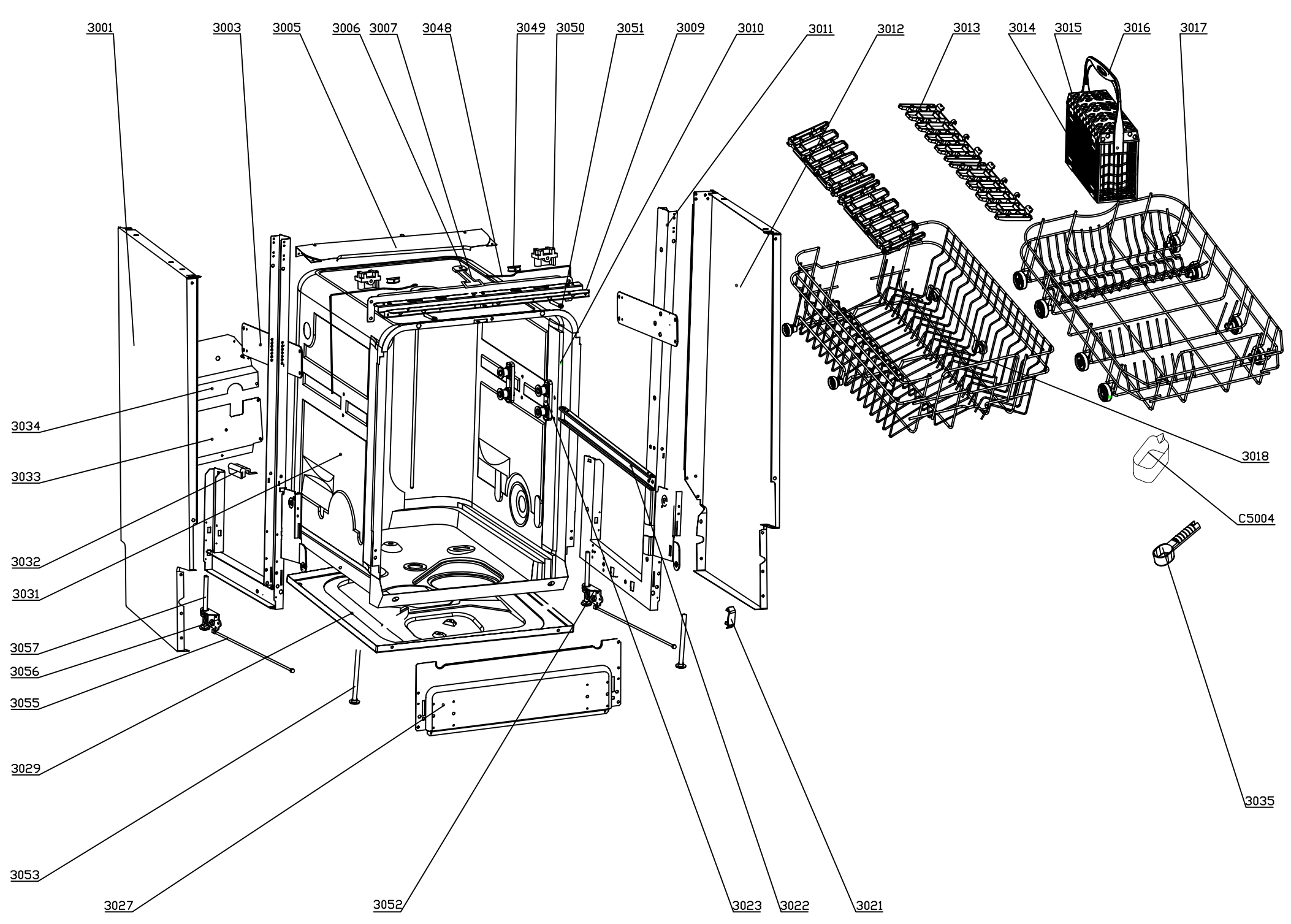
3001
3003
3005
3006
3007
3048
3049
3050
3051
3009
3010
3011
3012
3013
3014
3015
3016
3017
3018
C5004
3035
3034
3033
3032
3031
3057
3056
3055
3029
3053
3027
3052
3023
3022
3021