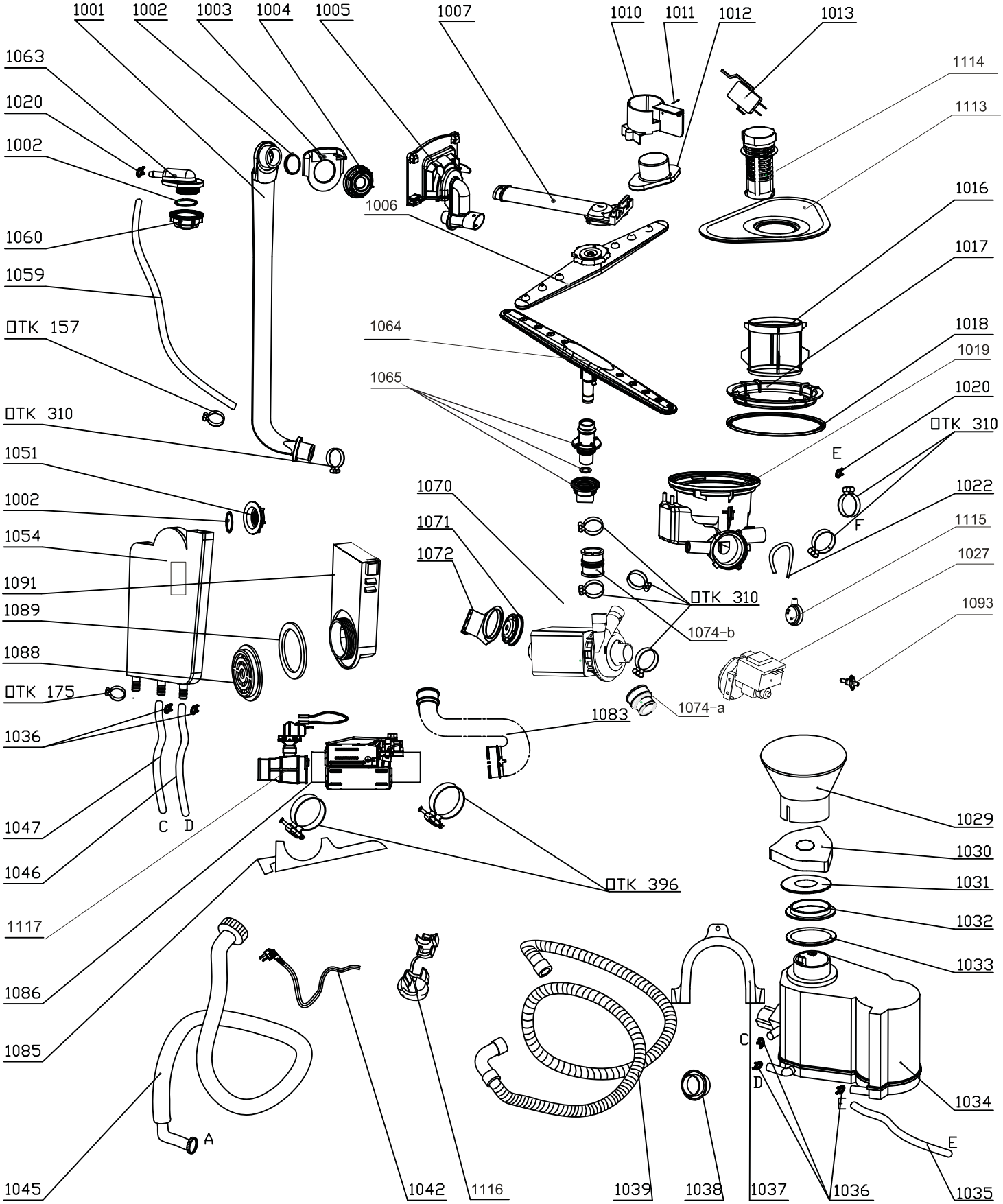
1001
1002
1003
1004
1005
1007
1010
1011
1012
1013
1063
1020
1002
1060
1059
TK 157
TK 310
1051
1002
1054
1091
1089
1088
TK 175
1036
1047
C
D
1046
1117
1086
1085
1045
A
1042
1116
1006
1064
1065
1070
1071
1072
TK 310
1074-b
1074-a
1083
TK 396
1039
1038
1037
1036
1035
1034
1029
1030
1031
1032
1033
1114
1113
1016
1017
1018
1019
1020
TK 310
E
F
1022
1115
1027
1093

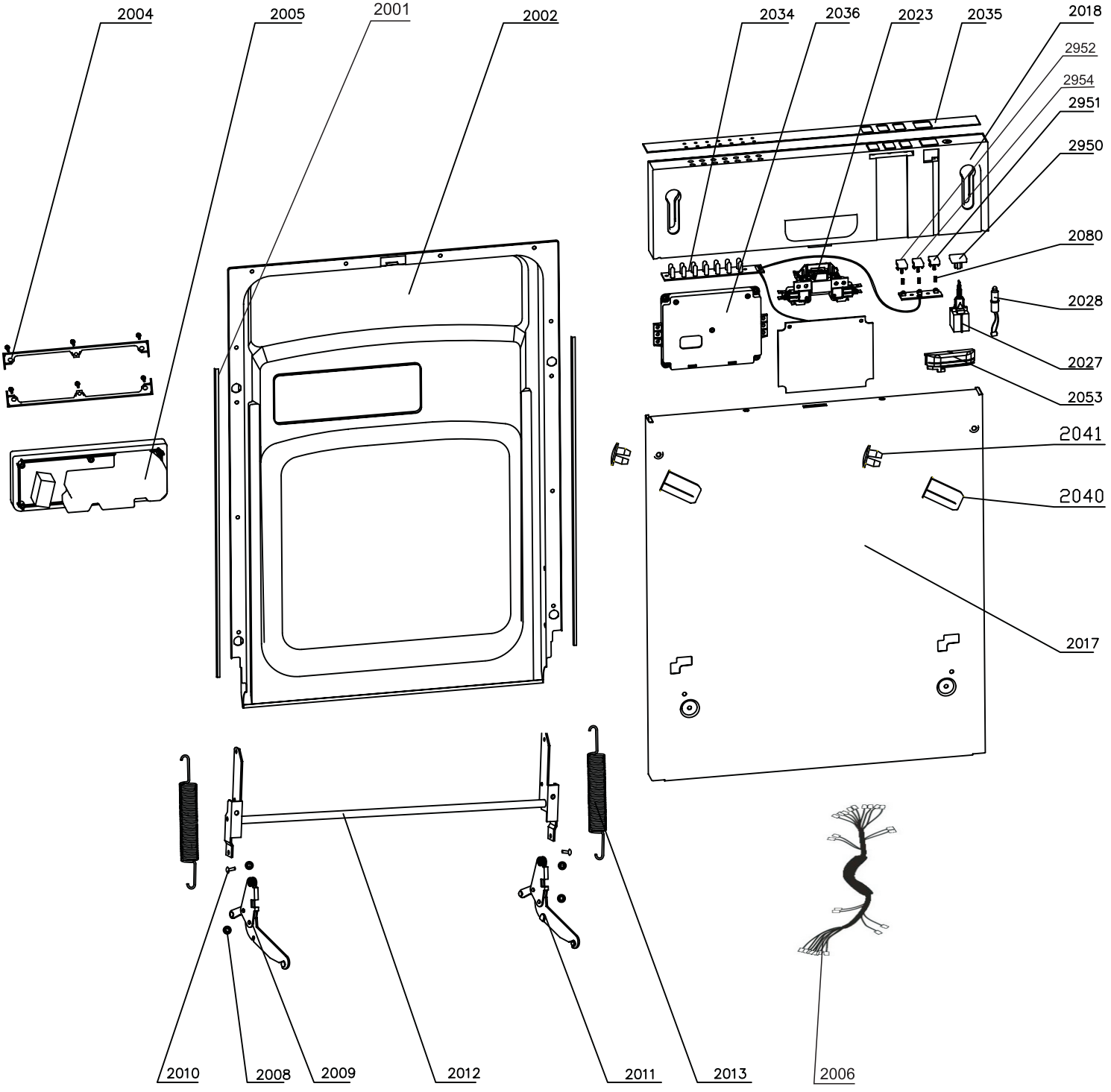
2004
2005
2001
2002
2034
2036
2023
2035
2018
2952
2954
2951
2950
2080
2028
2027
2053
2041
2040
2017
2010
2008
2009
2012
2011
2013
2006

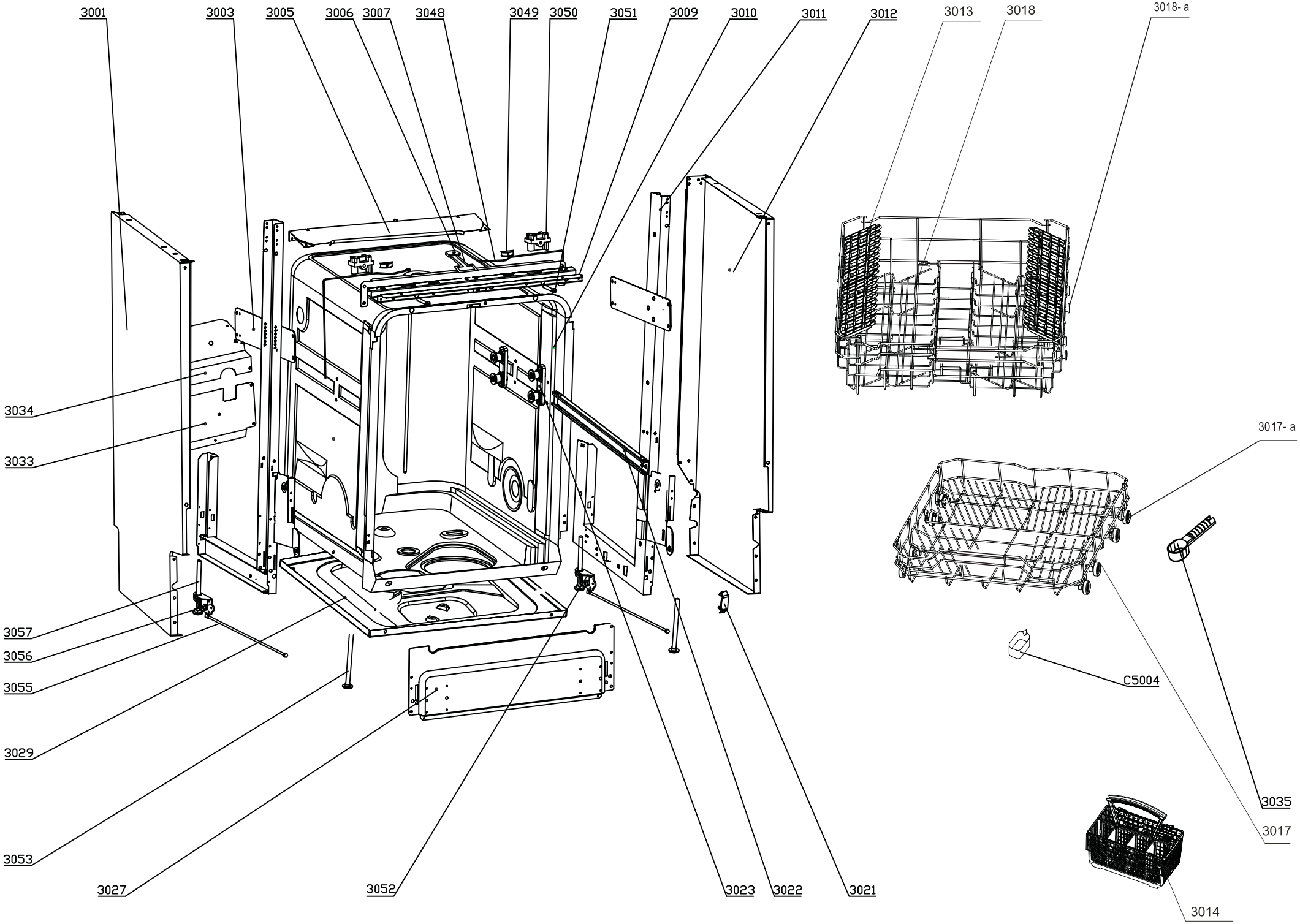
3001
3003
3005
3006
3007
3048
3049
3050
3051
3009
3010
3011
3012
3013
3018
3018- a
3034
3033
3017- a
3057
3056
3055
C5004
3029
3035
3017
3053
3027
3052
3023
3022
3021
3014