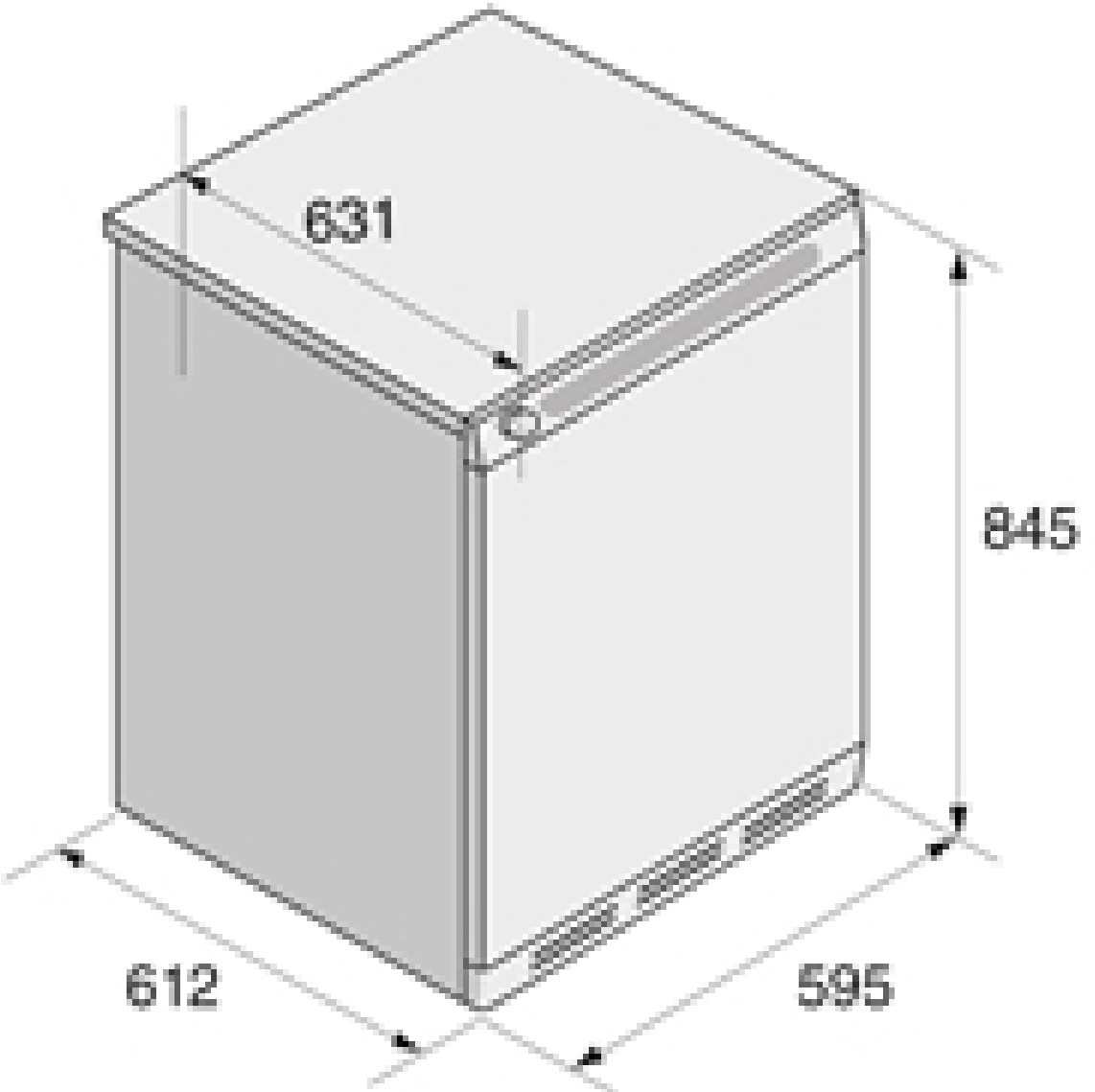
631
845
612
595