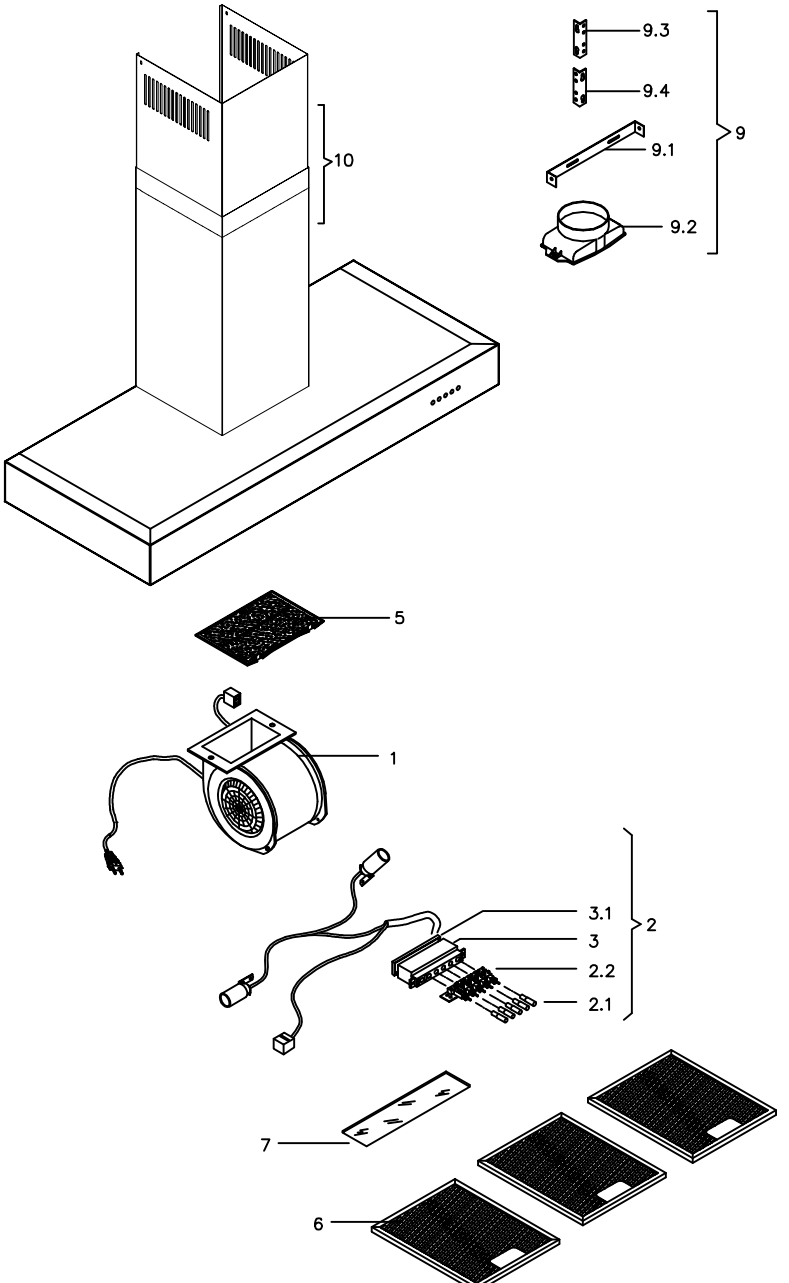
9.3
9.4
9.1
9.2
9
10
5
1
3.1
3
2.2
2.1
2
7
6