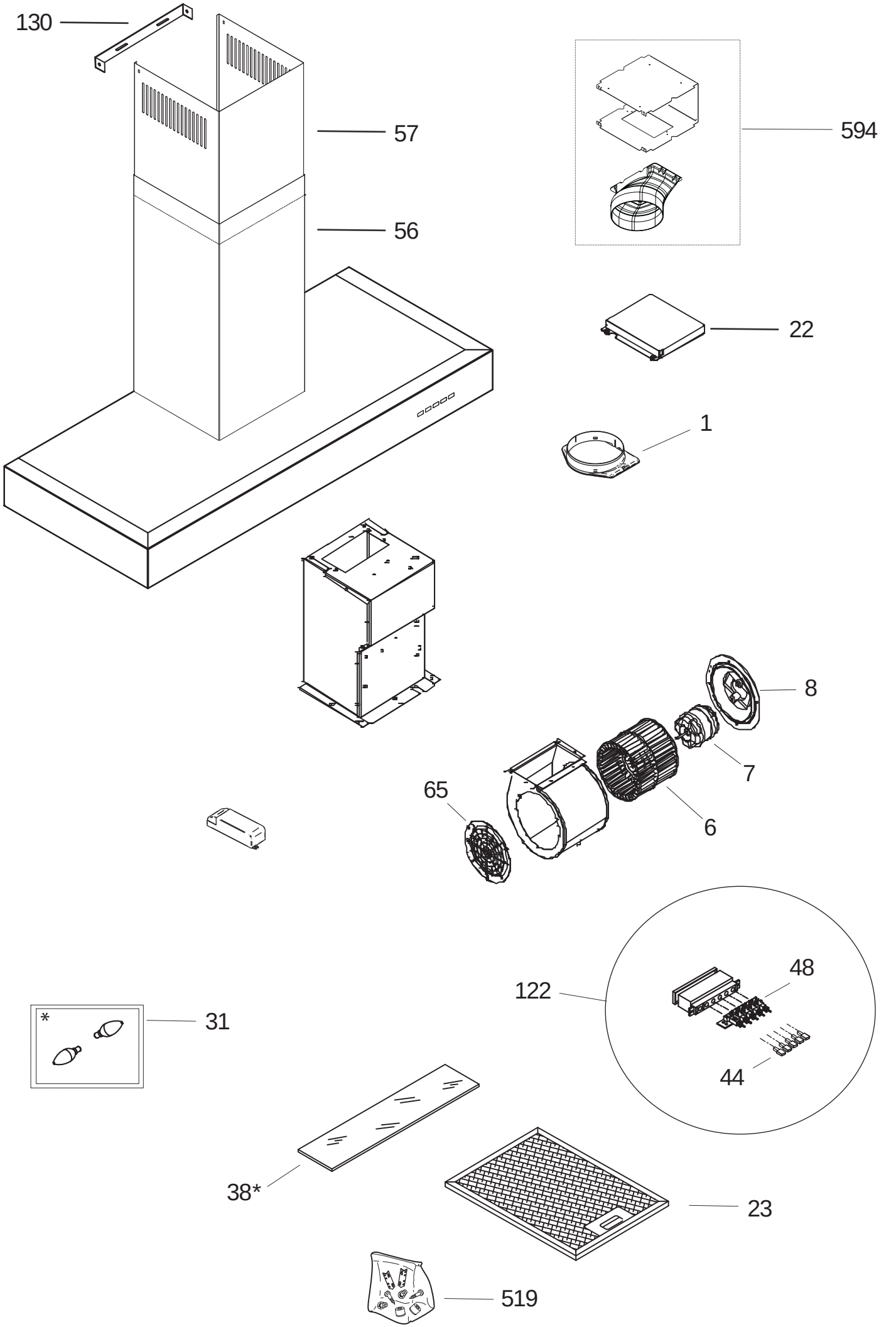
130
57
56
594
22
1
8
7
65
6
48
122
*
31
44
38*
23
519