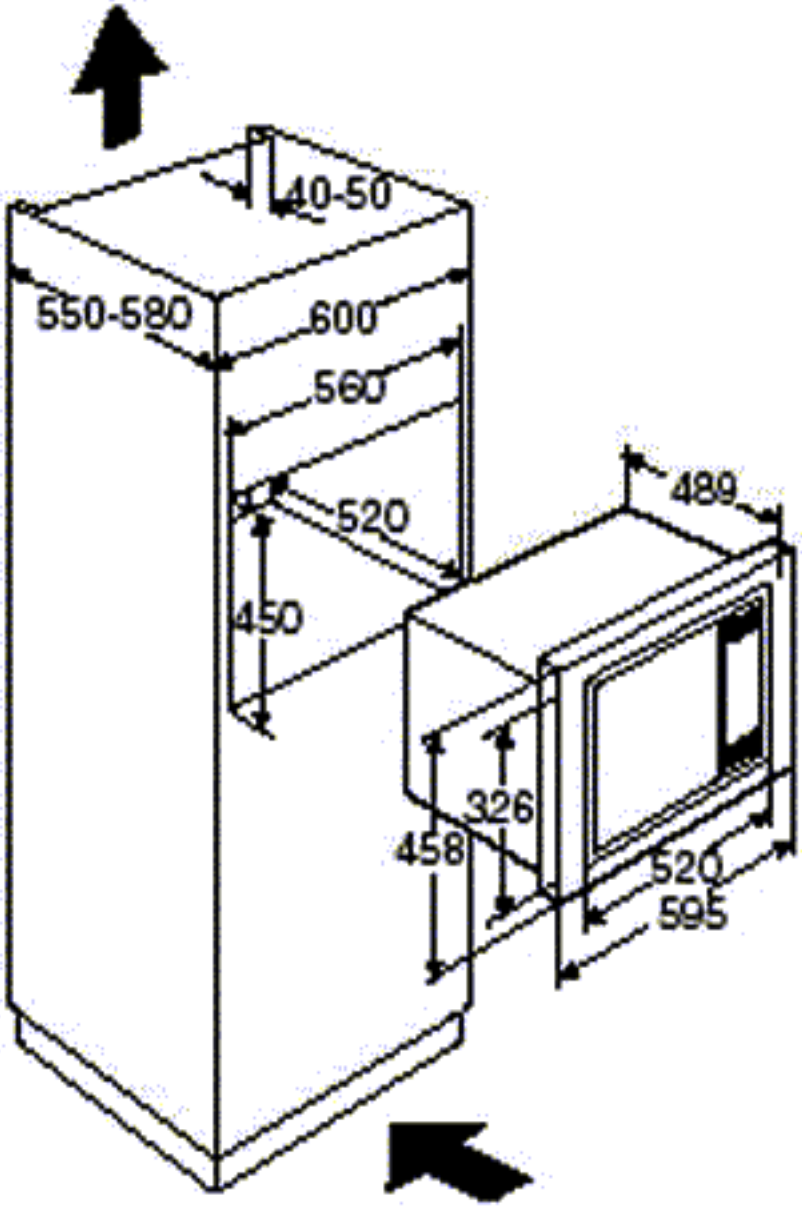
40-50
550-580
600
560
520
450
489
326
458
520
595