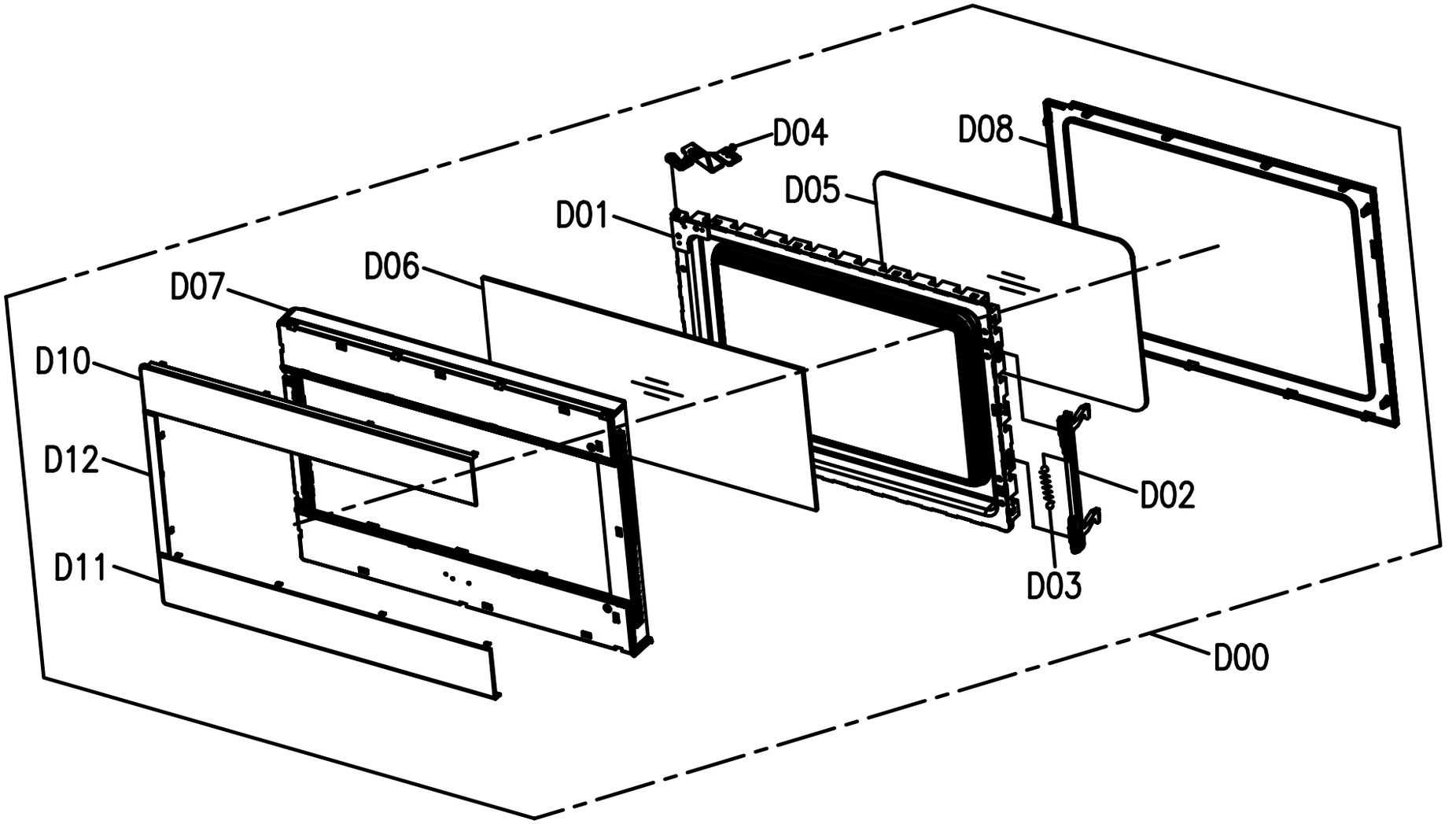
D04
D08
D05
D01
D06
D07
D10
D12
D11
D02
D03
D00

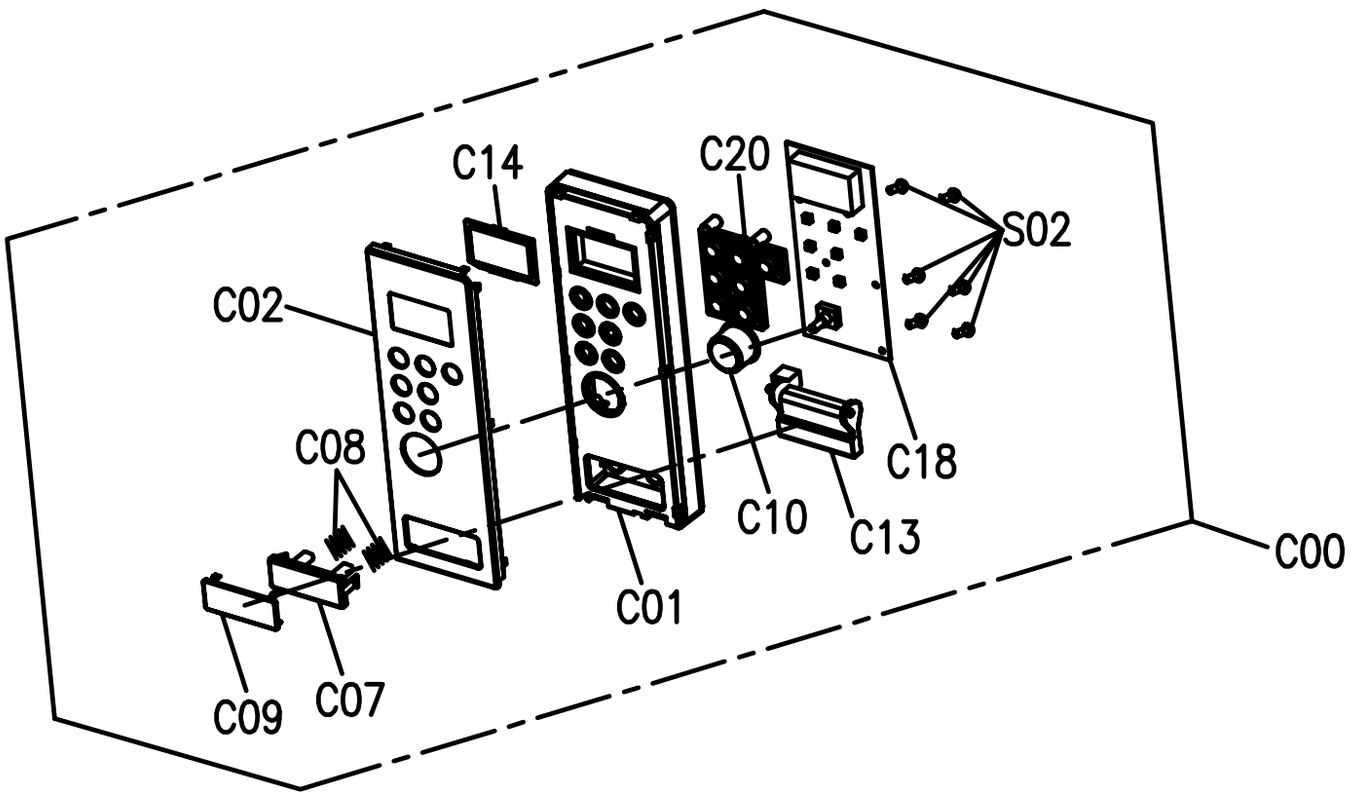
C14
C20
S02
C02
C08
C18
C10
C13
C00
C01
C09
C07

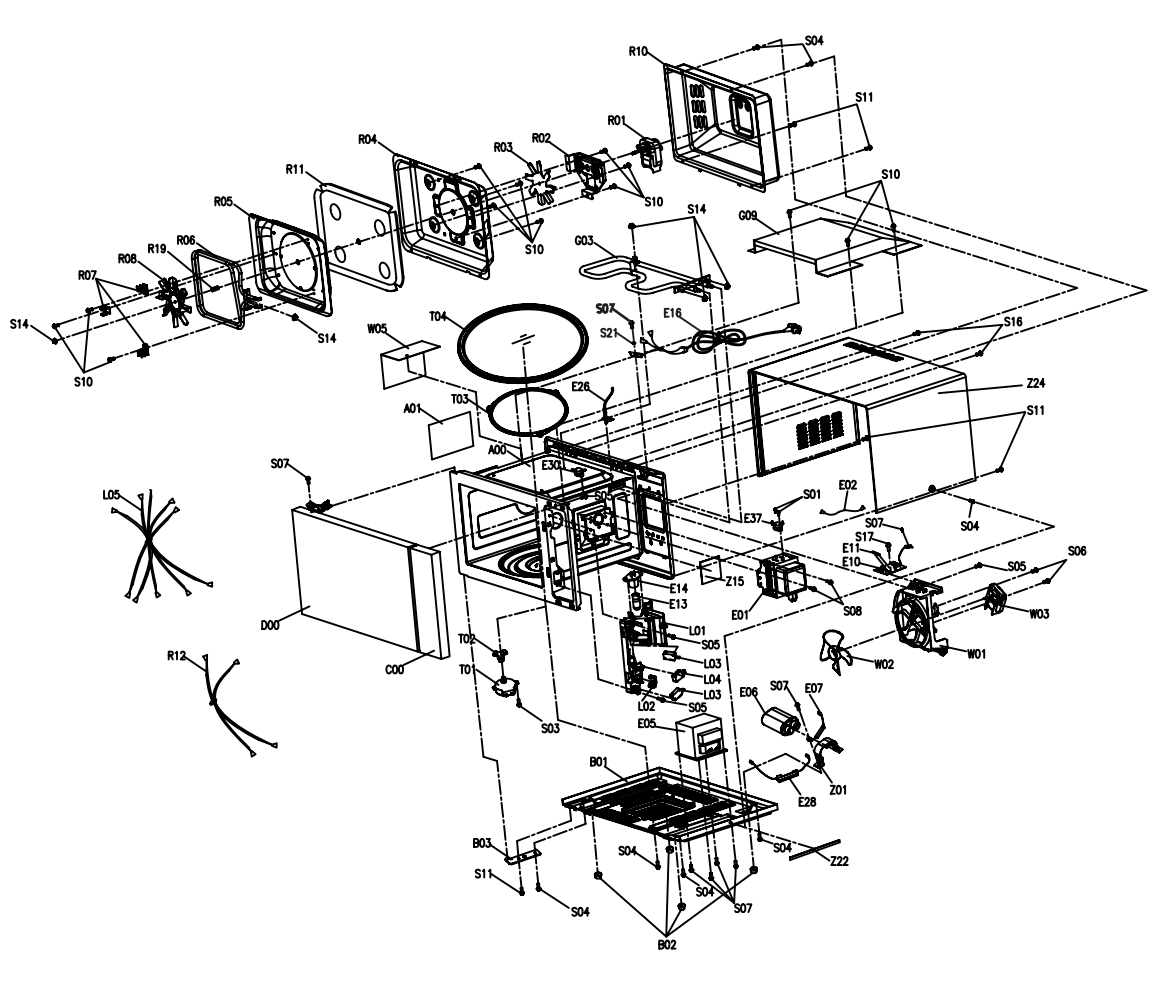
R10
S04
S11
R01
R02
R03
R04
R11
R05
R06
R19
R08
R07
S14
S10
S10
S10
S14
G09
G03
S07
E16
S21
S16
W05
T04
T03
A01
A00
E26
Z24
S11
E30
S07
L05
D00
C00
R12
E37
S01
E02
S07
S17
E11
E10
S04
S05
S06
E14
E13
Z15
E01
S08
W03
W01
W02
L01
S05
L03
L04
L03
L02
S05
T02
T01
S03
E05
E06
S07
E07
Z01
E28
B01
B03
S11
S04
S04
S04
S07
Z22
B02