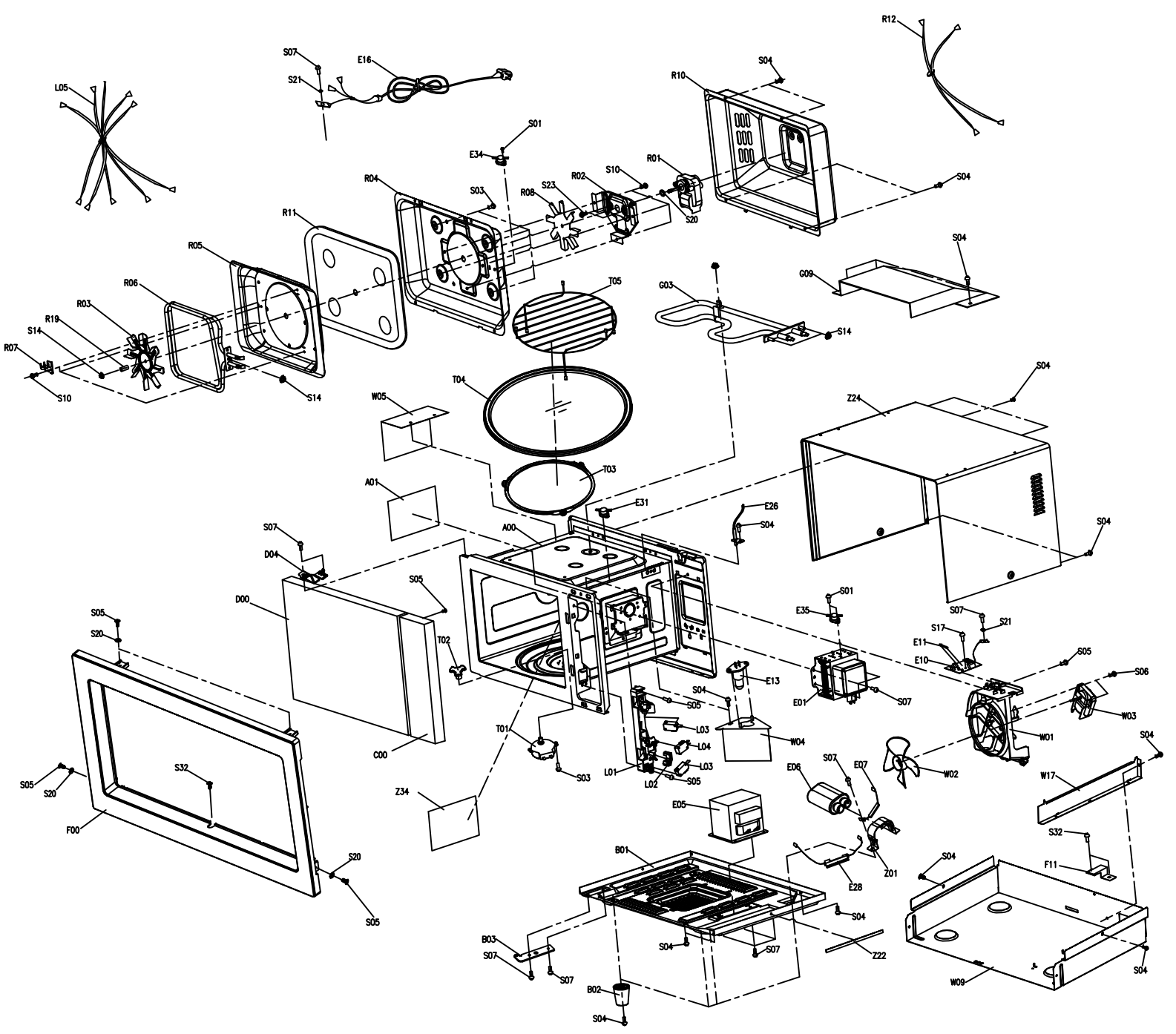
R12
S07
E16
S21
L05
S04
R10
S01
E34
R01
S10
R02
S04
R04
S03
R08
S23
S20
R11
R05
S04
G09
R06
T05
G03
R03
R19
S14
R07
S14
S10
S14
T04
S04
W05
Z24
T03
A01
E31
E26
S04
S07
A00
S04
D04
S05
D00
S01
E35
S07
S21
S17
E11
E10
S05
S06
T02
E13
S05
S20
S04
S05
E01
S07
W03
L03
W04
W01
T01
L04
S04
S05
S03
L01
L03
E07
W02
E06
S07
W17
L02
S05
S32
Z34
E05
S32
F11
F00
B01
S20
Z01
S04
E28
S05
S04
S04
S07
Z22
B03
S07
S07
W09
S04
B02
S04

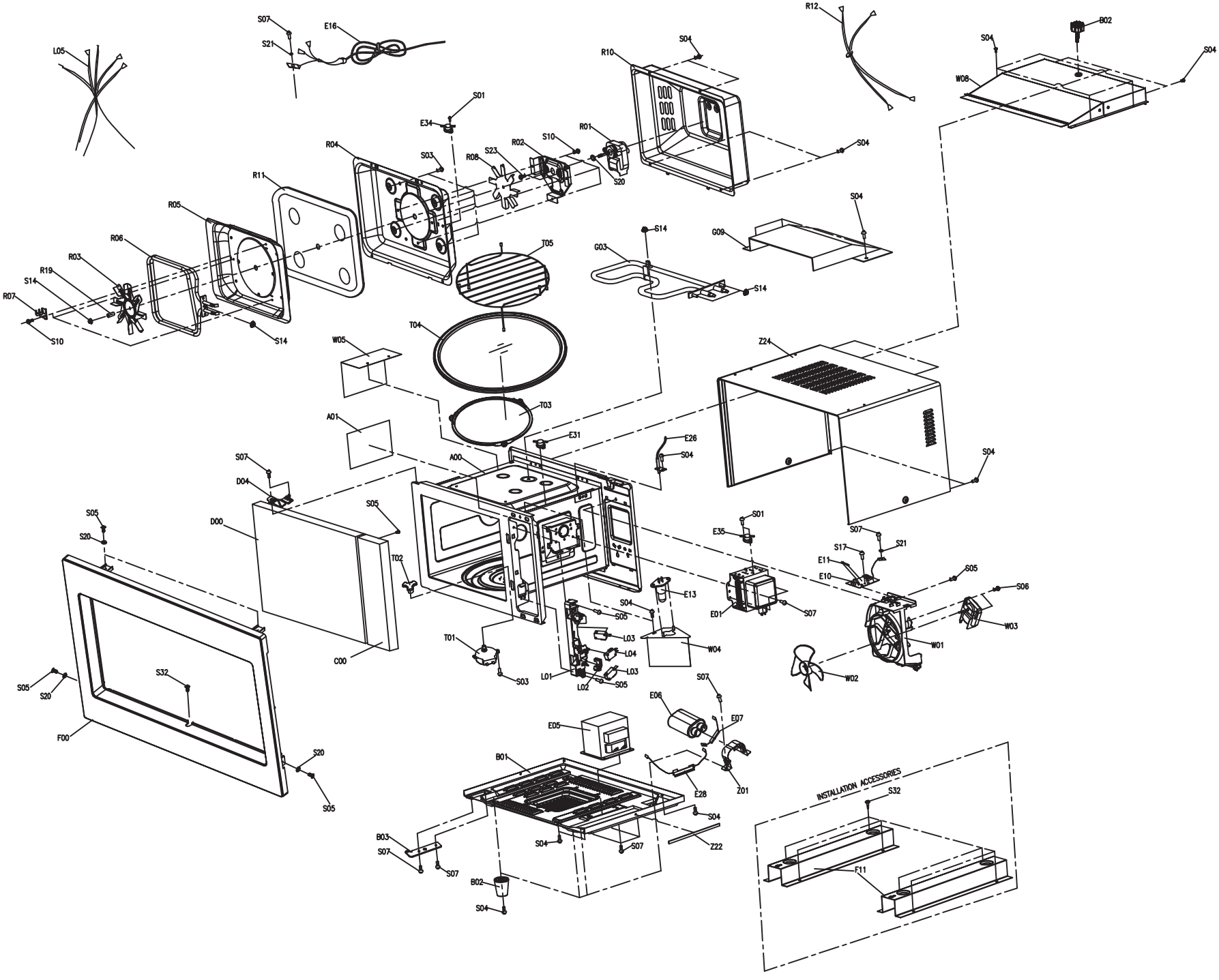
L05
S07
S21
E16
R12
B02
S04
W08
R10
S01
E34
R01
S10
R02
S23
R08
S03
R04
S20
R11
R05
R06
R03
R19
S14
R07
S10
T05
G03
G09
T04
W05
Z24
T03
A01
E31
E26
A00
D04
D00
S05
S20
T02
E35
S17
E11
E10
E13
E01
W04
W03
W01
W02
T01
L03
L04
L01
L02
C00
S32
F00
E06
E07
E05
B01
E28
Z01
Z22
B03
B02
INSTALLATION ACCESSORIES
F11

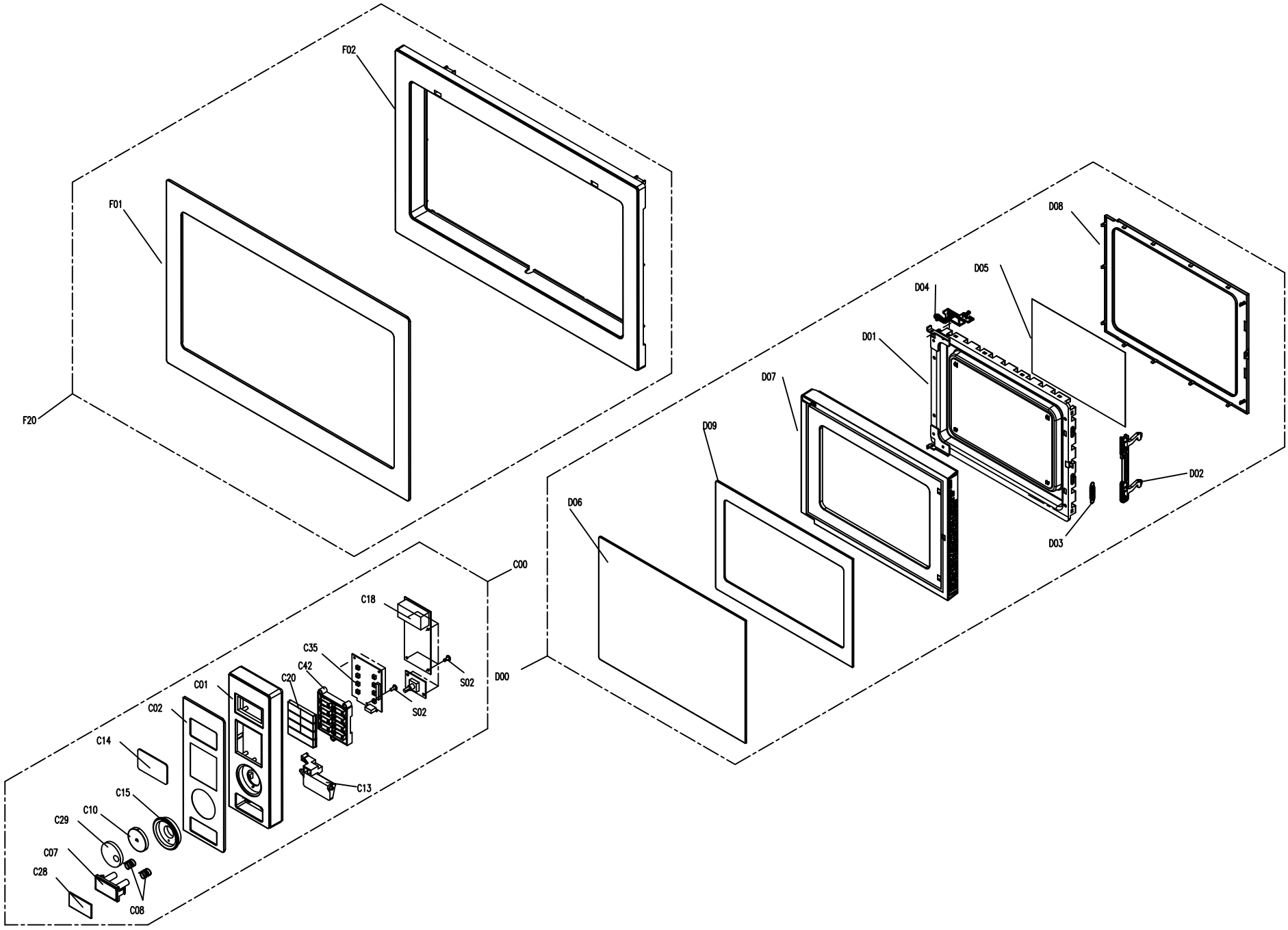
F02
F01
F20
D08
D05
D04
D01
D07
D09
D06
D02
D03
D00
C00
C18
C35
C42
C20
C01
C02
S02
S02
C14
C13
C15
C10
C29
C07
C28
C08